Stürmer® Maszyny

OFERTA SPECJALNA 2017-1

JAKOŚĆ DOSTĘPNOŚĆ DORADZTWO SERWIS

aircraft® Drucklufttechnik

OPTIMUM® MASCHINEN - GERMANY

metallkraft® Metallbearbeitungsmaschinen

unicraft® Werkstatttechnik

holzkraft® Holzbearbeitungsmaschinen

cleancraft® Reinigungstechnik

schweißkraft® Schweißtechnik

WWW.STUERMER-MASZYNY.PL

B14 / B 16 / B 20 / B 25 / B 32 - Wiertarka kolumnowa, stołowa z napędem pasowym

- Precyzyjnie wykonany stół wiertarski, kąt nachylenia ± 45° i kąt obrotu na kolumnie 360°
- Masywna, duża płyta spodnia z rowkami, mocno żebrowana od spodu
- Modele 400V z przełącznikiem obrotów prawo/lewo
- Teowe rowki do mocowania imadła
- Cichobieżna przekładnia pasowa dzięki zastosowaniu aluminiowych kół pasowych
- Poprawiona sprawność napędu oraz zmniejszenie poślizgu dzięki zastosowaniu zębatych pasów napędowych

il.: B 16
il.: B 20
il.: B 25
il.: B 32

B 14	B 16	B 20 (230V)	B 20(400V)	B 25	B 32
Cena netto 776,-	Cena netto 1 134,-	Cena netto 1 479,-	Cena netto 1 651,-	Cena netto 1 858,-	Cena netto 3 029,-
954,48 zł brutto	1 394,82 zł brutto	1 819,17 zł brutto	2 030,73 zł brutto	2 285,34 zł brutto	3 725,67 zł brutto
Nr art. 3008141	Nr art. 3008161	Nr art. 3008201	Nr art. 3008203	Nr art. 3008253	Nr art. 3008323

Dane techniczne	B14	B 16	B 20	B 25	B 32
Moc silnika	350 W / 230V	450 W / 230 V	550 W / 230V lub 400V	550 W / 400V	1,1 kW / 400V
Średnica wiercenia w stali	Ø 14 mm	Ø 16 mm	Ø 20 mm	Ø 20 mm	Ø 32 mm
Mocowanie we wrzecionie	stałe / B 16	MK 2	MK 2	MK 3	MK 4
Odl. wrzeciona od kolumny / Wysuw	104 mm / 50 mm	125 mm / 65 mm	170 mm / 80 mm	170 mm / 80 mm	225 mm / 125 mm
Obroty wrzeciona / Zakresy	520 - 2.620 min^{-1} / 5	660 - 2.500 min^{-1} / 5	210 - 2.220 min^{-1}/ 12	210 - 2.220 min^{-1}/ 12	140 - 2.020 min^{-1} / 9
Przechył / Obrót stołu wiert.	± 45° / 360°	± 45° / 360°	± 45° / 360°	± 45° / 360°	± 45° / 360°
Waga	21 kg	36 kg	53 kg	60 kg	135 kg

B 17PRO / B 23PRO / B 26PRO / B 33PRO - Solidne wiertarki stołowe, kolumnowe z napędem pasowym

- Prosty do obsługi przełącznik bezpieczeństwa wg IP 54 z wyzwalaczem podnapięciowym i osobnym grzybkowym wyłącznikiem awaryjnym
- Modele 400V z przełącznikiem obrotów prawo/lewo
- Ogranicznik głębokości wiercenia
- Precyzyjnie wykończony stół wiertarski z ukośnie biegnącymi rowkami teowymi
- Regulacja wysokości stołu wiertarskiego poprzez listwę zębatą
- Stół wiertarski kąt nachylenia ± 45° i kąt obrotu na kolumnie 360°
- Osłona pasa klinowego z wyłącznikiem bezpieczeństwa

il.: B 17 Pro
il.: B 23 Pro
il.: B 26 Pro
il.: B 33 Pro

B 17Pro	B 23Pro230V	B 23Pro 400V	B 26Pro	B 33Pro
Cena netto 1 272,-	Cena netto 1 892,-	Cena netto 1 927,-	Cena netto 2 168,-	Cena netto 3 236,-
1 564,56 zł brutto	2 327,16 zł brutto	2 370,21 zł brutto	2 666,64 zł brutto	3 980,28 zł brutto
Nr art. 3003171	Nr art. 3003233	Nr art. 3003233	Nr art. 3003263	Nr art. 3003333

Dane techniczne	B 17Pro	B 23Pro	B 26Pro	B 33Pro
Moc silnika	500 W / 230V	750 W 230 V lub 400 V	750 W / 400 V	1,1 kW / 400 V
Średnica wiercenia w stali	Ø 16 mm	Ø 25 mm	Ø 25 mm	Ø 30 mm
Odl. wrzeciona od kolumny / Wysuw	152 mm / 65 mm	180 mm / 80 mm	210 mm / 85 mm	254 mm / 120 mm
Mocowanie we wrzecionie	MK 2	MK 2	MK 3	MK 4
Obroty wrzeciona / Zakresy	500 - 2.520 min^{-1}/ 5	200 - 2.440 min^{-1}/ 12	200 - 2.440 min^{-1}/ 12	120 - 1.810 min^{-1}/ 9
Pochył / Obrót stołu wiert.	± 45° / 360°	± 45° / 360°	± 45° / 360°	± 45° / 360°
Waga	36,5 kg	63,5 kg	85 kg	132 kg

B 16H / B 24H / B 28H / B 34H - Solidne wiertarki stołowe, kolumnowe z napędem pasowym

- Płynnie pracujący i wydajny silnik elektryczny
- Osobny wyłącznik awaryjny grzybkowy
- Modele 400V z przełącznikiem obrotów prawo/lewo (oprócz B 16H)
- Ogranicznik głębokości wiercenia
- Precyzyjnie wykończony stół wiertarski z ukośnie biegnącymi rowkami teowymi
- Stół wiertarski obrotowy na kolumnie o 360°
- Osłona pasa klinowego z wyłącznikiem bezpieczeństwa
- Mechanizm napinający pas klinowy
- Długa, ergonomiczna dźwignia wysuwu tulei z odlewu ciśnieniowego

il.: B 16H
il.: B 24H
il.: B 28H
il.: B 34H

B 16H	B 24H	B 28H	B 34H
Cena netto 2 581,-	Cena netto 4 760,-	Cena netto 5 720,-	Cena netto 8 972,-
3 174,63 zł brutto	5 854,80 zł brutto	7 035,60 zł brutto	11 035,56 zł brutto
Nr art. 3020217	Nr art. 3020241 (230 V)	Nr art. 3020283	Nr art. 3020333
	Nr art. 3020243 (400 V)		

Dane techniczne	B 16H	B 24H	B 28H	B 34H
Moc silnika	550 W / 400 V	850 W / 230V lub 400V	850 W / 400 V	1,5 / 2,2 kW / 400 V
Średnica wiercenia w stali	Ø 13 mm	Ø 24 mm	Ø 28 mm	Ø 34 mm
Mocowanie we wrzeciona	MK 2	MK 2	MK 3	MK 4
Odl. wrzeciona od kolumny / Wysuw	130 / 65 mm	165 / 85 mm	200 / 105 mm	285 / 160 mm
Obroty wrzeciona / Zakresy	450 - 3.500 min^{-1}/5	350 - 4.000 min^{-1}/7	120 - 4.000 min^{-1}/16	145 - 4.800 min^{-1}/18
Wymiary	549 x 300 x 848 mm	665 x 434 x 998 mm	698 x 449 x 1.721 mm	918 x 585 x 1.895 mm
Waga	54 kg	92 kg	142 kg	260 kg

B 16HV / B 24HV / B 28HV / B 34HV - Wiertarki stołowe kolumnowe z bezstopniową regulacją

- Płynnie pracujący i wydajny silnik elektryczny - bezszczotkowy
- Osobny wyłącznik awaryjny grzybkowy
- Ogranicznik głębokości wiercenia
- Precyzyjnie wykończony stół wiertarski z ukośnie biegnącymi rowkami teowymi od OPTIdrill B 24HV
- Lampa przestrzeni roboczej

OPTIdrill B 28HV

- Łatwa wymiana narzędzi dzięki wbudowanemu wybijakowi
- Dźwignia tulei ze stali Optidrill B 34HV
- Funkcja "gwintowanie"
- Cyfrowy wskaźnik prędkości obrotowej

il.: B 16 HV
il.: B 24 HV
il.: B 28 HV
il.: B 34 HV

B 16HV Cena netto **6 015,-** 7 398,45 zł brutto Nr art. 3020218

B 24HV Cena netto **8 858,-** 10 895,34 zł brutto Nr art. 3020245

B 28HV Cena netto **10 560,-** 12 988,80 zł brutto Nr art. 3020285

B 34HV Cena netto **12 406,-** 15 259,38 zł brutto Nr art. 3020335

Dane techniczne	B 16HV	B 24HV	B 28HV	B 34HV
Moc silnika	1,5 kW / 230 V	1,5 kW / 230 V	1,5 kW / 230 V	2,2 kW / 230 V
Średnica wiercenia w stali	Ø 16 mm	Ø 24 mm	Ø 28 mm	Ø 34 mm
Mocowanie we wrzecionie	MK 2	MK 2	MK 3	MK 4
Odl. wrzeciona od kolumny / Wysuw	130 mm / 65 mm	165 mm / 85 mm	200 mm /105 mm	285 mm /160 mm
Obroty wrzeciona / Zakresy	100 - 6.000 min^{-1}/5	100 - 5.950 min^{-1}/4	35 - 5.600 min^{-1}/12	40 - 5.000 min^{-1}/9
Wymiary	540 x 370 x 850 mm	665 x 434 x 998 mm	701 x 474 x 1.755 mm	918 x 595 x 1.930 mm
Waga	64 kg	96 kg	166 kg	275 kg

B 40E , B 40PTE - Przemysłowa wiertarka z mechaniczną zmianą prędkości wrzeciona poprzez przekładnię

- Ciężka, masywna wersja żeliwna
- Duża płynność pracy dzięki szlifowanym kołom zębatym przekładni zanurzonym w oleju
- Duży zakres prędkości obrotowej 95 - 3.200 min-1 dzięki 12 przełączanym prędkością
- Dwustopniowy silnik elektryczny
- Sprzęgło do przełączania z posuwu ręcznego zgrubnego na precyzyjny (za pomocą pokręta)
- Stół wiertarski obrotowy na kolumnie o 360°
- Układ pynu chłodzącego z filtrem

OPTIdrill B 40 PTE

- Automatyczny posuw tulei
- Kąt przechyłu stołu wiertarskiego 180°

B 40PTE Cena netto **13 366,-** 16 440,18 zł brutto Nr art. 3034345

B 40E Cena netto **11 631,-** 14 306,13 zł brutto Nr art. 3034340

Dane techniczne	B 40PTE	B 40E
Moc silnika / Napięcie elektryczne	1,1 / 1,5 kW / 400 V	
Średnica wiercenia w stali	Ø 32 mm	
Śr. wiercenia w stali dla pracy ciągłej	Ø 25 mm	
Odległość wrzeciona od kolumny	285 mm	
Wysuw tulei wrzeciona	120 mm	
Mocowanie we wrzecionie	MK 4	
Obrót na kolumnie / Przechył stołu	360° / 180°	360° / -
Autom. posuw wrzeciona	0,1/0,18/0,26 mm/U	-
Obroty wrzeciona / Zakresy	95 - 3.200 min^{-1} / 2 x 6	
Wymiary	710 x 685 x 2.050 mm	720 x 700 x 2.050 mm
Waga	302 kg	288 kg

Wyposażenie standardowe
· Uchwyt wiertarski 1-16 mm
· Narzędzia do obsługi

il.: B 40 PTE

B 40GSP / B 40GSM - Wiertarka kolumnowa (z funkcją gwintowania) do ciężkiego , przemysłowego wiercenia

- Ciężka, masywna wersja żeliwna
- Automatyczne smarowanie koła zębatego poprzez pompę olejową
- Duża płynność pracy dzięki szlifowanym kołom zębatym przekładni zanurzonym w oleju
- Wysoka dokładność ruchu obrotowego ze względu na hartowane i szlifowane wrzeciono główne
- Funkcja "gwintowanie"
- Zamykany włącznik główny i wyłącznik ochronny silnika
- Układ chłodzenia z filtrem

B 40GSM

- Dodatkowe sprzęgło elektromagnetyczne do rozłączania posuwu tulei za pomocą przycisku w rączce

B 40GSP Cena netto **16 947,-** 20 844,81 zł brutto Nr art. 3034403

B 40GSM Cena netto **18 055,-** 22 207,65 zł brutto Nr art. 3034400

Dane techniczne	B 40GSP / B 40GSM
Moc silnika / Napięcie elektryczne	1,5 kW / 400V
Średnica wiercenia w stali	Ø 35 mm
Gwintowanie w stali	M 24
Odległość osi wrzeciona od kolumny	350 mm
Wysuw tulei wrzeciona kolumny	180 mm
System mocowania wrzeciona	MK 4
Autom. posuw wrzeciona	2 zakresy: 0,1 / 0,2 mm/U
Obroty wrzeciona / Zakresy	50 - 1.450 min^{-1} / 18 Stopni
Wymiary	935 x 560 x 2.280 mm
Waga	500 kg

Wyposażenie standardowe
· Uchwyt wiertarski 0-16 mm
· Stożek Morse'a MK4

il.: B 40 GSM

BF 16 Vario - Mała wiertarko-frezarka z elektronicznie bezstopniowo regulowanym napędem dla modelarzy

- Możliwość wszechstronnego stosowania
- Wszystkie prowadnice są szlifowane oraz skrobane (kanałki olejowe do smarowania)
- Przesunięta w bok kolumna poszerza zakres stosowania
- Stożek wewnętrzny wrzeciona MK2
- Filtr elektromagnetyczny (dla ochrony elektroniki przed zakłuceniami sieciowymi klasy B)
- Możliwość odczytu na skalach wszystkich odcinków przesuwu
- Wykonanie z dokładnością narzędziową i protokołem kontroli

Dane techniczne	BF 16Vario
Moc silnika	500 W / 230 V
Zakres wiercenia w stali	Ø 16 mm
Max. śred. głowicy frezarskiej	Ø 63 mm
Max. śred. trzpienia frezarskiego	Ø 20 mm
Mocowanie we wrzecionie	MK 2/M 10
Wysuw tulei wrzeciona	50 mm
Obroty wrzeciona	100 - 3.000 min^{-1}
Stopnie przekładni	2 stopnie, elektronczna reg.
Wymiary stołu dł. x szer.	400 x 120 mm
Przesuwy w osi X / Y / Z	220 / 160 / 210 mm
Wymiary maszyny: dł. x szer. x wys.	505 x 465 x 795 mm
Waga	62 kg

Zakres dostawy
Trzpień stożkowy MK 2/B16 M10
Narzędzia sterownicze

BF 16 Vario
Cena netto
3 572,-
4 393,56 zł brutto
Nr art. 3338116

Wanna na wiór
cena netto
97,-
119,31 zł brutto
Nr art. 3352999

Podstawa maszyny
cena netto
552,-
678,96 zł brutto
Nr art. 3353000

il.: BF16Vario z opcjonalną podstawą

BF 20Vario / BF 20L Vario Stabilne wiertarko-frezarki z elektronicznie bezstopniowo regulowanym napędem

- Przesuwy osi ustawiane bez luzu regulowanymi zaciskami
- Stabilna prowadnica o przekroju w kształcie jaskółczego ogona precyzyjnie szlifowana oraz skrobana, z regulowanymi listwami klinowymi
- Filtr elektromagnetyczny (dla ochrony elektroniki przed zakłóceniami sieciowymi, klasy B)
- Wszystkie prowadnice są szlifowane oraz skrobane (kanałki olejowe do smarowania)
- Precyzyjne wykończenie
- Dwurzędowe łożyska kulkowe skośne w osiach, ustawiane bez luzu
- Zabezpieczenia elektryczne - wersja 24 V
- Mieszek falisty jako osłona prowadnicy

Dane techniczne	BF 20Vario	BF 20L Vario / BF 20LD
Moc silnika	850 W 230 V / 1 Ph ~50 Hz	
Zakres wiercenia w stali	Ø 16 mm	
Max. śred. głowicy / Freza trzpieniowego	Ø 63 mm / Ø 20 mm	
Mocowanie we wrzecionie / Moc. oprawki	MK 2/M 10	
Wysuw tulei wrzeciona	50 mm	
Odległość wrzeciona od kolumny	185 mm	
Obroty wrzeciona / Stopnie	90 - 3.000 min^{-1} / 2 stopnie	
Wymiary stołu: dł. x szer.	500 x 180 mm	700 x 180 mm
Przesuw w osi X	280 mm	480 mm
Przesuw w osi Y / Z	175 mm / 280 mm	
Szer. rowka teowego/ Rozstaw	12 mm / 63 mm	
Maks. obciążenie stołu krzyżowego	55 kg	
Wymiary maszyny: dł. x szer. x wys.	745 x 565 x 935 mm	950 x 565 x 935 mm
Waga	103 kg	112kg / 114 kg

BF 20Vario
Cena netto
5 665,-
6 967,95 zł brutto
Nr art. 3338120

BF 20 LVario
Cena netto
6 083,-
7 482,09 zł brutto
Nr art. 3338122

il.: BF 20LV

MB 4 - Stabilna wiertarko-frezarka

- Ciężka, masywna wersja żeliwna
- Duża płynność pracy dzięki szlifowanym kołom zębatym przekładni zanurzonym w oleju
- Duży zakres prędkości obrotowej 95 – 3.200 min-1 dzięki 12 przełączanym prędkościom za pomocą przekładni zębatej
- Dwustopniowy silnik elektryczny
- Przełącznik obrotów wrzeciona prawo/lewo
- Głowica wychylna o ± 60°
- Regulowane listwy klinowe
- Ogranicznik głębokości wiercenia

Dane techniczne	MB 4
Moc silnika	1,1/1,5 kW / 400 V
Średnica wiercenia w stali	Ø 32 mm
Max. śred. głowicy frezarskiej	Ø 63 mm
Mocowanie we wrzecionie	MK 4
Wysuw tulei wrzeciona	120 mm
Obroty wrzeciona	95 - 3.200 min^{-1}
Stopnie przekładni	2 x 6 stopni
Wymiary stołu: dł. x szer.	800 x 240 mm
Szer. rowka teowego/ Rozstaw	14 mm / 63 mm
Przesuwy w osi X / Y / Z	450 / 195 / 430 mm
Wymiary maszyny: dł. x szer. x wys.	1.100 x 850 x 1.150 mm
Waga	320 kg

MB 4
Cena netto
8 898,-
10 944,54 zł brutto
Nr art. 3338450

Układ chłodzenia
Cena netto
665,-
817,95 zł brutto
Nr art. 3352001

Podstawa
Cena netto
1 066,-
1 311,18 zł brutto
Nr art. 3353006

Zakres dostawy
Narzędzia sterownicze

il.: MB 4 z opcjonalną podstawą

MB 4 P - Uniwersalna wiertarko - frezarka z cyfrowym wskaźnikiem położenia
MB 4 PV - Z elektronicznie bezstopniowo regulowanym napędem.

- Duża płynność pracy dzięki szlifowanym kołom zębatym przekładni zanurzonym w oleju
- Dwustopniowy silnik elektryczny (MB 4P)
- Jednostopniowy silnik elektryczny (MB 4PV)
- Automatyczny wysuw tulei wrzeciona z ręcznym wysuwem precyzyjnym
- Pozycjonowanie osi Z za pomocą silnika
- Głowica przekładniowa wychylna o ± 60°
- Funkcja wiercenia / gwintowania
- Zmechanizowany przesuw stołu w osi X

OPTi Panel sterujący
> Wbudowany kompaktowy, cyfrowy 3-osiowy wskaźnik położenia DRO5
> Wbudowany pulpit sterowniczy do sterowania:
> egulacja wysokości osi Z
> tryb pracy frezowanie / gwintowanie
> Przełącznik stopniowy silnika napędowego (MB 4P)
> Potencjometr do bezstopniowej regulacji prędkości obrotowej (MB 4PV)
> Kierunek obrotu wrzeciona
> Lampa maszynowa
> Pompa chłodziwa
> Wyłacznik awaryjny

il.: MB 4PV

Dane techniczne	MB 4P	MB 4PV
Moc silnika	1,1/1,5 kW / 400V	1,5 kW / 230 V
Zakres wiercenia w stali	Ø 32 mm	Ø 24 mm
Max. śred. głowicy frezarskiej	Ø 63 mm	
Mocowanie we wrzecionie	MK 4	
Wysuw tulei wrzeciona	120 mm	
Obroty wrzeciona	95 - 3.200 min^{-1}	60 - 2.760 min^{-1}
Stopnie przekładni	2 x 6 stopni	2 stopni, elekt.regul.
Wymiary stołu: dł. x szer.	800 x 240 mm	
Waga	495 kg	

MB 4P
Cena netto
20 884,-
25 687,32 zł brutto
Nr art. 3338460

MB 4PV
Cena netto
23 775,-
29 243,25 zł brutto Nr

MH 25V / MH 25SV - frezarki z elektronicznie bezstopniowo regulowanym napędem wrzeciona

- Głowica wiertarsko-frezarska wychylana o ± 45°
- Przełącznik obrotów wrzeciona prawo/lewo
- Osłona ochronna o regulowanej wysokości z mikrowyłącznikiem
- Stabilna prowadnica o przekroju w kształcie jaskółczego ogona precyzyjnie szlifowana oraz skrobana, z regulowanymi listwami klinowymi

MH 25SV:

- Bezstopniowo regulowany posuw we wszystkich osiach
- Posuw szybki w osi X / Y do szybkiego pozycjonowania
- Cyfrowy 3-osiowy wskaźnik położenia DRO 5

MH 25V
Cena netto
11 374,-
13 990,02 zł brutto
Nr art. 3338155

il.: MH 25V

il.: MH 25SV

Dane techniczne	MH 25V		MH 25SV
Moc silnika	1,5 kW / 230 V		
Średnica wiercenia w stali	Ø 25 mm		
Max. śred. głowicy frezarskiej	Ø 50 mm		
Odległość wrzeciona od kolumny	185 mm		
Mocowanie we wrzecionie	BT 30		
Obroty wrzeciona	200 - 4.000 min^{-1}		
Wymiary stołu: dł. x szer.	620 x 180 mm		
Szer. rowka teowego/ Ilość / Rozstaw	12 mm / 3 / 50 mm		
Przesuw osi X	manualny	400 mm*	automat.
Przesuw osi Y	manualny	210 mm*	automat.
Przesuw osi Z	manualny	270 mm*	automat.
Waga	192 kg	200 kg	

MH 25SV
Cena netto
15 863,-
19 511,49 zł brutto
Nr art. 3338160

BF 46 Vario - Precyzyjna wiertarko-frezarka z wydajnym napędem bezszczotkowym

- Duża dokładność ruchu obrotowego dzięki łożysku stożkowo-wałeczkowemu lepsza niż 0,015 mm mierzona w osi tulei wrzeciona
- Głowica przekładniowa wychylna o ± 90°
- Ręczny posuw precyzyjny
- Osłona blaszkowa kolumny - osi Z ze stali nierdzewnej
- Napęd bezstopniowy wrzeciona
- Opcjonalna, masywna, ciężka podstawa stalowa zapewnia stabilność
- Ogranicznik głębokości wiercenia
- Tryb pracy „automatyczny" dla wiercenia
- Tryb pracy „gwintowanie"

BF 46Vario
Cena netto
17 841,-
21 944,43 zł brutto
Nr art. 3338453

Tryb pracy „automatyczny"
Tryb pracy „gwintowanie"

Wydajny napęd bezszczotkowy
Nowy sterownik
>Zoptymalizowana charakterystyka pracy
>Duża moc (2,2 kW)
>Prawie stały moment obrotowy w całym zakresie prędkości obrotowej

Dane techniczne	BF 46Vario
Moc silnika	2,2 kW / 230 V
Średnica wiercenia w stali	Ø 28 mm
Max. śred. głowicy frezarskiej	Ø 80 mm
Mocowanie we wrzecionie	ISO 40 DIN 2080
Wysuw tulei wrzeciona	115 mm
Obroty wrzeciona	115 - 3.100 min^{-1}
Stopnie przekładni	3 stopnie, elektroniczna reg.
Wymiary stołu: dł. x szer.	850 x 240 mm
Szer. rowka teowego/ Rozstaw / Ilość	18 mm / 80 mm / 3
Przesuwy w osi: X / Y / Z	500 / 250 / 541 mm
Wymiary maszyny: dł. x szer. x wys.	1.210 x 950 x 1.520 mm
Waga	426 kg

Podstawa
cena netto
3 576,-
4 398,48 zł brutto
Nr art. 3353005

TU 1503V - Kompaktowa tokarka z bezstopniową regulacją prędkości obr. wrzeciona
TU 2004V - Tokarka z cyfrowym wyświetlaczem i regulowaną elektronicznie prędkością

- Żebrowane łoże pryzmowe z żeliwa szarego
- Indukcyjnie hartowane i szlifowane prowadnice łoża
- Śruba pociągową do gwintowania lub automatycznego toczenia wzdłużnego
- Z sankami wzdłużnymi, poprzecznymi oraz suportu narzędziowego
- Automatyczny napęd przesuwu wzdłużnego / śruby pociągowej
- Duży zakres gwintowania dzięki zestawowi zmianowych kół zębatych

TU 2004 V
Cena netto **4 837,-**
5 949,51 zł brutto
Nr art. 3420310

TU 1503V
Cena netto **3 283,-**
4 038,09 zł brutto
Nr art. 3420260

il.: TU 1503V

Dane techniczne	TU 1503V	TU 2004V
Moc silnika / Napięcie elektryczne	450 W / 230 V	600 W / 230 V
Wysokość kłów / Rozstaw	75 mm / 265 mm	100 mm / 300 mm
Maks. średnica toczenia nad łożem	140 mm	200 mm
Prędkość obrotowa	120 - 3.000 min^{-1}	150 - 2.500 min^{-1}/2 zakresy
Stożek wrzeciona	MK 1	MK 3
Przelot wrzeciona,	Ø 11 mm	Ø 20 mm
Przesuw suportu narzędziowego/ Poprz.	40 mm / 55 mm	55 mm / 75 mm
Mocowanie w tulei konika	MK 1 skrócone	MK 2
Wysuw tulei konika	30 mm	65 mm
Waga	23 kg	61 kg

il.: TU 2004 V

TU 2304 / TU 2406 / TU 2506 - Kompaktowe tokarki do metalu

- TU 2304/ 2406
- Precyzyjne wykończenie
- Indukcyjnie hartowane i szlifowane prowadnice
- Śruba pociągową do gwintowania lub automatycznego toczenia wzdłużnego

TU 2506
- Mocno żebrowane łoże pryzmowe z żeliwa szarego
- Indukcyjnie hartowane i precyzyjnie szlifowane prowadnice łoża
- Przekładnia posuwu z dwoma pokrętłami

TU 2304
Cena netto **5 169,-**
6 357,87 zł brutto
Nr art. 3420320

TU 2406
Cena netto **6 019 ,-**
7 403,37 zł brutto
Nr art. 3420350 (230V)
Nr art. 3420353 (400V)

TU 2506
Cena netto **6 831,-**
8 402,13 zł brutto
Nr art. 3425001 (230V)
Nr art. 3425003 (400V)

Dane techniczne	TU 2304	TU 2406	TU 2506
Moc silnika / Napięcie elekt.	750 W / 230 V	750 W /230V lub 400 V	750 W / 230V lub 400 V
Wysokość kłów	115 mm	125 mm	125 mm
Rozstaw w kłach	450 mm	550 mm	550 mm
Prędkość obrotowa wrzeciona	125 - 2.000 min^{-1}	125 - 2.000 min^{-1}	125 - 2.000 min^{-1}
Liczba stopni	6 Stopni	6 Stopni	6 Stopni
Stożek wrzeciona	MK 3	MK 3	MK 4
Wymiary maszyny	965 x 585 x 510 mm	1.310 x 520 x 560 mm	1.250 x 585 x 475 mm
Waga	111 kg	125 kg	125 kg

Podstawa maszyny
Cena netto **1 334,-**
1 640,82 zł brutto
Nr art. 3440409

il.: TU 2506
z podstawą dodatkowo płatną

TU 2304V / TU 2406V / TU 2506V- Tokarki z elektronicznie - bezstopniowo regulowaną prędkością obrotową wrzeciona.

- TU 2304V/ 2406V
- Mocny silnik i bardzo równomierna regulacja momentu obrotowego
- Wygodna i prosta regulacja zmiany prędkości obrotowej za pomocą
- potencjometru
- Cyfrowy wskaźnik prędkości obrotowej
- Filtr elektromagnetyczny klasy B (eksploatacja w gospodarstwach prywatnych)

TU 2506V
- Płynny i wydajny napęd prądem stałym o znakomitej charakterystyce regulacji prędkości obrotowej wrzeciona oraz momentu
- Bardzo precyzyjny uchwyt stalowy do wyższych prędkości obrotowych
- Wygodna i prosta regulacja zmiany prędkości obrotowej za pomocą potencjometru
- Cyfrowy wskaźnik prędkości obrotowej

TU 2304V
Cena netto **6 240,-**
7 675,20 zł brutto
Nr art.3420325

TU 2406V
Cena netto **7 200,-**
8 856,00 zł brutto
Nr art. 3420355

TU 2506 V
Cena netto **10 301,-**
12 670,23 zł brutto
Nr art. 3425006

Dane techniczne	TU 2304 V	TU 2406 V	TU 2506 V
Moc silnika / Napięcie elekt.	750 W / 230 V	1,1 kW / 230V	1,5 kW / 230V
Wysokość kłów	115 mm	125 mm	125 mm
Rozstaw w kłach	450 mm	550 mm	550 mm
Prędkość obrotowa wrzeciona	150 - 2.200 min^{-1}	150 - 2.500 min^{-1}	30 - 4.000 min^{-1}
Liczba stopni	2 stopnie, elektr. reg.	2 stopnie, elektr. reg.	4 stopnie, elektr. reg.
Stożek wrzeciona	MK 3	MK 3	MK 4
Wymiary maszyny	965 x 585 x 510 mm	1.310 x 520 x 560 mm	1.250 x 650 x 420 mm
Waga	114 kg	125 kg	125 kg

Podstawa maszyny
Cena netto **1 334,-**
1 640,82 zł brutto
Nr art. 3440409

il.: TU 2506 V
z podstawą dodatkowo płatną

TU 2807 / TU 2807V - Tokarki ze śrubą pociągową i przekładnią posuwu. TU 2807V z elektroniczną - bezstopniową regulacją prędkości obrotowej.

- Precyzyjne wykończenie
- Wydajny, bezobsługowy silnik
- Mocno żebrowane łoże pryzmowe z żeliwa szarego
- Indukcyjnie hartowane i precyzyjnie szlifowane prowadnice łoża
- Gwarantowana dokładność ruchu obrotowego końcówki wrzeciona
- Ze śrubą pociągową do gwintowania lub automatycznego posuwu wzdłużnego

TU 2807V:

- Płynnie regulowany i wydajny napęd, zasilany prądem stałym o znakomitej charakterystyce regulacji prędkości obrotowej wrzeciona oraz momentu
- Bardzo precyzyjny uchwyt stalowy do wyższych prędkości obrotowych
- Wygodna i prosta regulacja zmiany prędkości obrotowej za pomocą potencjometru
- Cyfrowy wskaźnik prędkości obrotowej

il.: TU 2807V z opcjonalną podstawą

Dane techniczne	TU 2807	TU 2807V
Moc silnika / Napięcie elektr.	850 W / 230 V lub 400 V	1,5 kW / 230 V
Wysokość kłów/ Rozstaw	140 mm / 700 mm	
Prędkość obrotowa wrzeciona	150 - 2.000 min^{-1}	30 - 4.000 min^{-1}
Liczba stopni	6 Stopni	4, elektr. regulowane
Przesuw sań górnych / Poprz.	60 mm / 160 mm	
Wysokość mocowania narzędzi	(max.) 13,5 mm	
Wymiary maszyny	1.370 x 640 x 535 mm	1.370 x 660 x 440 mm
Waga	180 kg	

TU 2807 Cena netto **9 046,-** 11 126,58 zł brutto Nr art. 3427001 (230 V)

TU 2807V Cena netto **11 778,-** 14 486,94 zł brutto Nr art. 3427006

Podstawa maszyny Cena netto **1 334,-** 1 640,82 zł brutto Nr art. 3440409

TU 3008/TU 3008G - Tokarka ze śrubą i wałkiem pociągowym, z posuwem wzdłużnym i poprzecznym. TU 3008V - z elektroniczną - bezstopniową regulacją prędkości obrotowej.

- Mocno żebrowane łoże pryzmowe z żeliwa szarego
- Indukcyjnie hartowane i precyzyjnie szlifowane prowadnice łoża
- Automatyczny posuw wzdłużny oraz poprzeczny
- Zestaw kół zmianowych do gwintowania w standardowym zakresie dostawy

TU 3008V

- Płynnie regulowany i wydajny napęd, zasilany prądem stałym o znakomitej charakterystyce regulacji prędkości obrotowej wrzeciona oraz momentu

TU 3008 Cena netto **11 261,-** 13 851,03 zł brutto Nr art. 3427200

TU 3008G Cena netto **12 517,-** 15 395,91 zł brutto Nr art. 3427210

TU 3008V Cena netto **13 477,-** 16 576,71 zł brutto Nr art. 3427205

Podstawa maszyny Cena netto **1 334,-** 1 640,82 zł brutto Nr art. 3440409

il.: TU 3008G z opcjonalną podstawą

Dane techniczne	TU 3008 / TU3008 G	TU 3008V
Moc silnika / Napięcie elektryczne	1,1 kW / 400 V	1,5 kW / 230 V
Wysokość kłów / Rozstaw	158 mm / 800 mm	158 mm / 800 mm
Stożek wrzeciona	Camlock DIN ISO 702-2 Nr. 4	Camlock DIN ISO 702-2 Nr. 4
Prędkość obrotowa wrzeciona	150 - 2.000 min^{-1} 180 - 2.600 min^{-1}	30 - 3.000 min^{-1}/elektr.
Liczba stopni	6 stopni	5 stopni, eletr. regul.
Przesuw sań górnych / Poprz.	65 mm / 150 mm	65 mm / 150 mm
Wysokość mocowania narzędzi	25 mm	25 mm
Wymiary maszyny	1.525 x 705 x 575 mm	1.525 x 705 x 575 mm
Waga	260 kg	260 kg

TH 3309/3309D TH3610/3610D TH4010/4010D - Uniwersalne tokarki konwencjonalne

- Indukcyjnie hartowane i szlifowane prowadnice łoża
- Mocowanie wrzeciona Camlock DIN ISO 702-2
- Koła zębate i wałki hartowane i szlifowane, w łożyskach precyzyjnych, zanurzone w oleju
- Wyłącznik ochronny silnika, zamykany włącznik główny
- Dźwignia do zmiany obrotów wrzeciona (prawo-lewo) na saniach wzdłużnych
- Wyciągana wanna na wióry na szynach prowadzących
- Układ wyłączania awaryjnego uruchamiany pedałem nożnym
- Wersje TH xxxx D - z cyfrowym wskaźnikiem położenia DPA 21 który umożliwia cyfrowe wyświetlanie położenia w 3 osiach

il.: TH 3610D

TH 3309 Cena netto **19 541,-** 24 035,43 zł brutto Nr art. 3402030

TH 3309D Cena netto **23 456,-** 28 850,88 zł brutto Nr art. 3402040

TH 3610 Cena netto **23 456,-** 28 850,88 zł brutto Nr art. 3402050

TH 3610D Cena netto **27 372,-** 33 667,56 zł brutto Nr art. 3402060

TH 4010 Cena netto **32 071,-** 39 447,33 zł brutto Nr art. 3402070

TH 4010D Cena netto **35 987,-** 44 264,01 zł brutto Nr art. 3402080

Dane techniczne	TH 3309 / TH 3309D	TH 3610 / TH 3610D	TH 4010 / TH 4010D
Moc silnika / Napięcie elektryczne	1,5 kW / 400 V	1,5 kW / 400 V	1,5 / 2,4 kW / 400 V
Wysokość kłów / Rozstaw	156 / 830 mm	180 mm / 980 mm	205 mm / 1.000 mm
Prędkość obrotowa wrzeciona	60 - 2.000 min^{-1} / 16 Stopni	70 - 2.000 min^{-1} / 8 Stopni	45 - 1.800 min^{-1} / 16 Stopni
Stożek wrzeciona	Camlock DIN ISO 702-2 Nr. 4	Camlock DIN ISO 702-2 Nr. 5	Camlock DIN ISO 702-2 Nr. 5
Przesuw sań górnych / Poprz.	98 mm / 164 mm	100 mm / 170 mm	100 mm / 195 mm
Posuwy wzdłużne (ilość)	0,052 - 1,392 mm/U (32)	0,052 - 1,392 mm/U (32)	0,043 - 0,653 mm/U (48)
Posuwy poprzeczne (ilość)	0,014 - 0,38 mm/U (32)	0,014 - 0,38 mm/U (32)	0,015 - 0,206 mm/U (48)
Wymiary maszyny	1.685 x 745 x 1.320 mm (DPA 1.590 mm)	1.930 x 725 x 1.350 (DPA 1.620 mm)	1.920 x 740 x 1.222 (DPA 1.555 mm)
Waga	430 kg	610 kg	750 kg / 780 kg

Wielofunkcyjne wiertarko-frezarki z płynną regulacją prędkości obrotowej.

Dane techniczne	MF 1Vario	MF 2 Vario-DPA	MF 4 Vario-DPA
Napięcie elektryczne	230 V / 1Ph ~50 Hz	400 V / 3Ph ~50 Hz	400 V / 3Ph ~50 Hz
Moc silnika	2,2 kW	1,5 kW	3,75 kW
Średnica wiercenia w stali (S235JR)	Ø 30 mm	Ø 24 mm	Ø 32 mm
System mocowania we wrzecionie	ISO 40 DIN 2080	ISO 40 (DIN 2080)	ISO 40 (DIN 2080)
Automatyczny posuw tulei wrzeciona	0,04 / 0,08 / 0,16 mm/U	0,04 / 0,08 / 0,15 mm/U	0,04 / 0,08 / 0,15 mm/U
Obroty wrzeciona/Ilość biegów	50 - 6.300 min^{-1} / 6 biegów	10 - 5.100 min^{-1}/ 6 biegów	9 - 6.750 min^{-1}/ 8 biegów
Wymiary stołu/ rowka teowego	915 x 200 mm / 16 mm	1.244 x 230 mm / 16 mm	1.370 x 254 mm / 16 mm
Przesuw osi X- / Y- / Z-	570 / 210 / 365 mm	800 / 305 / 406 mm	800 / 400 / 406 mm
Wymiary	1.350 x 1.050 x 2.015 mm	1.400 x 1.450 x 2.150 mm	1.500 x 1.450 x 2.200 mm
Waga netto	830 kg	950 kg	1.150 kg

Wielofunkcyjne frezarki z cyfrowym wskaźnikiem położenia w 3 osiach

Dane techniczne	MT 50	MT 100	MT 200	MT 8
Połączenie elektryczne	400 V / 3Ph ~50 Hz	400 V / 3Ph ~50 Hz	400 V / 3Ph ~50 Hz	400 V / 3Ph ~50 Hz
Całkowita moc zainstalowania	4,5 kW	3,6 kW	9,2 kW	7,2 kW
Silnik wrzeciona pionowego	1,1 / 2,2 kW	2,2 KW	4 KW	5,5 kW
Silnik wrzeciona poziomego	1,5 kW		-	4 kW
Średnica wiercenia w stali (S235JR)	Ø 30 mm	Ø 20 mm	Ø 30 mm	Ø 30 mm
Mocowanie wrzeciona pionowego	ISO 40 DIN 2080	ISO 40 (DIN 2080)	ISO 50 (DIN 2080)	ISO 40 (DIN 2080)
Prędkości obrotowe wrzeciona pionowego, stopnie	115 - 1.750 min^{-1}	40 - 1.660 min^{-1}/11 zak.	60 - 1.750 min^{-1}/ 12 zak.	60 - 4.660 min^{-1} / 20 zak.
Mocowanie wrzeciona poziomego	ISO 40 (DIN 2080)	-	ISO 50 (DIN 2080)	ISO 50 (DIN 2080)
Prędkości obrotowe wrzeciona poziomego, stopnie	60 - 1.350 min^{-1}	-	56 - 1.80 min^{-1}	58 - 1.800 min^{-1} / 12 Stopni
Wymiary stołu/ rowka teowego	1.000 x 240 mm / 14 mm	1.120 x 260 mm / 14 mm	1.600 x 360 mm /14 mm	1.320 x 360 mm / 18 mm
Przesuw osi X- / Y- / Z-	380 / 200 / 340 mm	600 / 270 / 380 mm	1290 /280 / 400 mm	980 / 300 / 450 mm
Wymiary	2.270 x 1.500 x 2.100 mm	2.500 x 2.300 x 1.850 mm	3.340 x 2.200 x 1.920 mm	2.220 x 2.060 x 2.550 mm
Waga netto	900 kg	1.300 kg	2.220 kg	2.500 kg

SERIA TH - Uniwersalne tokarki konwencjonalne

- Hartowane oraz szlifowane prowadnice
- System chłodzenia z oddzielaczem oleju : chłodziwo zasysane z oddzielnego zbiornika
- Gwarantowana dokładność współosiowości wrzeciona ‹0.015 mm
- Obroty prawo - lewo wrzeciona tokarki
- Cyfrowy wskaźnik położenia DPA 21
- Nożny wyłącznik awaryjny
- Elementy elektryczne firmy Simens
- Duża i solida osłona suportu roboczego z zintegrowanym oświetleniem

Dane techniczne	TH 4610	TH 4615	TH 4620	TH 5615	TH 5620	TH 5630
Napięcie	400 V / 3Ph ~50 Hz			400 V / 3Ph ~50 Hz		
Moc silnika	5,5 kW			7,5 kW		
Wznios kłów	230 mm			280 mm		
Rozpiętość w kłach	1.000 mm	1.500 mm	2.000 mm	1.500 mm	2.000 mm	3.000 mm
Obroty wrzeciona	25 - 2.000 min^{-1} / 12 Zakresów			25 - 1.600 min^{-1} / 12 Zakresów		
System mocowania we wrzecionie	Camlock DIN ISO 702-2 Nr. 6			Camlock DIN ISO 702-2 Nr. 8		
Przelot wrzeciona	Ø 58 mm			Ø 80 mm		
Przesuw suportu górnego/ poprzecznego	128 mm / 285 mm			130 mm / 316 mm		
Długość	2.200 mm	2.750 mm	3.250 mm	2.840 mm	3.340 mm	4.340 mm
Wymiary szerokość x wysokość	1.245 x 1.568 mm			1.150 x 1.460 mm		
Waga netto	1.720 kg	1.977 kg	2.400 kg	2.302kg	2.720 kg	3.000 kg

TZ 4- Precyzyjna tokarka z cyfrowym wskaźnikiem położenia NEWALL DPA 700

Dane techniczne	TZ 4
Napięcie elektryczne	400 V / 3 Ph ~50 Hz
Moc silnika napędowego 2 stopnie	3 kW / 4,5 kW
Wysokość kłów/ rozpiętość kłów	200 mm / 800 mm
Zakres prędkości obr. wrzeciona	45 - 1.800 min^{-1}
Liczba prędkości obr. wrzeciona	16 zakresów
Stożek wrzeciona	MK 6
Końcówka wrzeciona	DIN 6350 A2-5
Przesuw: sań górnych / suportu poprzecznego	112 mm / 212 mm
Posuwy wzdłużne	0,0263- 1,8416 mm/U (48)
Posuwy poprzeczne	0,0133- 0,9321 mm/U (48)
Gwinty metryczne	0,2 - 14 mm/U (22)
Wymiary Dł x szer. x wys.	1.960 x 1.060 x 1.690 mm
Waga netto	1.250 kg

MZ 2/ MZ 4 - Frezarka narzędziowa z cyfrowym 3-osiowym wskaźnikiem pozycji DPA700 NEWALL

Dane techniczne	MZ 2
Napięcie elektryczne	400 V / 3 Ph ~50 Hz
Łączna moc przyłączeniowa	3 kW
Napęd wrzecionowy	
Silnik napędowy	2,2 kW
Mocowanie wrzeciona	ISO 40 DIN 2080
Wydajność wiercenia w stali (S235JR)	Ø 32 mm
Prędkości obrotowe wrzeciona	40 - 2.000 min-1 / 18
Długość x szerokość stołu poziomego	750 x 320 mm
Długość x szerokość stołu pionowego	880 x 250 mm
Rozmiar rowka teowego / odstęp / liczba	14 mm / 63 mm
Wymiary	1.410 x 1.370 x 2.150 mm
Waga netto	1.180 kg

SP 11V / SP 13V - Przenośna przecinarka taśmowa do cięcia ukośnego od 0 ° do 60 °, z wysoką precyzją cięcia

- Rama piły może się odchylać od 0° do +60° (SP 13V) bądź od 0° do +45° (SP 11V) , aby umożliwić cięcia pod kątem
- Seryjnie z wysokiej jakości taśmą bi-metalową
- Regulowany ogranicznik materiału do prac seryjnych
- Płyta spodnia z nogami antypoślizgowymi
- Specjalna przekładnia z dwoma kołami zębatymi z hartowanej stali minimalizuje wibracje oraz zużycie
- Silnik napędowy Vario o niewielkiej prędkości obrotowej oraz szczotki węglowe to nawet 10-krotnie większa żywotność

il.: SP 13 V

Podstawa maszyny MUG1
Cena netto 229,-
281,67 zł brutto
Nr art. 3630000

SP 11V
Cena netto 1 737,-
2 136,51 zł brutto
Nr art. 3300070

SP 13V
Cena netto 2 021,-
2 485,83 zł brutto
Nr art. 3300075

Dane techniczne	SP 11V	SP 13V
Moc silnika / Napięcie elektr.	850 W / 230 V	1 kW / 230 V
Prędkość taśmy piły	30 - 80 m/min	30 - 80 m/min
Wymiary taśmy piły	1.335 x 13 x 0,65 mm	1.440 x 13 x 0,65 mm
Kąt cięcia	od 0° do 45°	od 0° do 60°
Wymiary maszyny	650 x 290 x 450 mm	720 x 300 x 420 mm
Waga	19 kg	19,5 kg

Zakres cięcia			
SP 11V	0 °	Ø 105 mm	100 x 100 mm
SP 13V		Ø 125 mm	125 x 125 mm
SP 11V	45°	Ø 65 mm	60 x 65 mm
SP 13V		Ø 85 mm	85 x 85 mm
SP 13V	60°	Ø 45 mm	45 x 50 mm

S 131 GH - Przecinarka taśmowa do metalu idealna do lekkich prac.
S 150G Vario - Piła taśmowa z ramą wychylaną pod kątem i bezstopniowo regulowaną prędkością taśmy

- Wyłącznik ochronny na pokrywie pasa i osłonie taśmy piły w wersji niskonapięciowej
- Prowadnica taśmy piły na łożyskach kulkowych
- Trzy stopnie prędkości taśmy do szerokiej palety materiałów S 150 G Vario
- Płynna regulacja prędkości taśmy w zakresie 20-65 m/min
- Płyta podstawowa i rama piły z żeliwa szarego
- Stabilna rama piły daje płynność ruchu i minimalny poziom wibracji
- Napięcie taśmy piły po stronie czołowej regulowane pokrętłem

il.: SP 131 GH

il.: S 150G V

S 131GH
Cena netto 2 425,-
2 982,75 zł brutto
Nr art. 3300131

S 150G Vario
Cena netto 4 225,-
5 196,75 zł brutto
Nr art. 3300150

Dane techniczne	S 131GH	S 150G Vario
Moc silnika / Napięcie elekr.	1,1 kW / 230 V	1,1 kW / 230 V
Posuw - opadanie ramienia	bezstopniowa regul.	bezstopniowa regul.
Prędkość taśmy piły	22 / 31 / 55 m/min	20 - 65 m/min
Wymiary taśmy piły	1.638 x 13 x 0,65 mm	1.735 x 12,7 x 0,9
Kąt cięcia	od -45° do 60°	od 0° do 60°
Waga	78 kg	100 kg

Zakres cięcia		
0 °	Ø 128 mm	100 x 145 mm
45°	Ø 90 mm	85 x 70 mm
60°	Ø 45 mm	45 x 56 mm
-45°	Ø 90 mm	70 x 85 mm

Zakres cięcia		
0 °	Ø 150 mm	150 x 160 mm
45°	Ø 105 mm	105 x 130 mm
60°	Ø 65 mm	65 x 65 mm

S 181 - Przecinarka taśmowa z pasem napędowym oraz czteroma prędkościami cięcia
S 181G - Z przekładnią zmianową oraz trzema prędkościami cięcia

- Stabilna wersja żeliwna
- Opuszczanie ramy piły przez siłownik hydrauliczny z zaworem dławiącym regulowane bezstopniowo
- Mikrowyłącznik do automatycznego wyłączania krańcowego
- Dobrze czytelna skala do ustawiania kąta
- Seryjnie z wysokiej jakości taśmą bi-metalową
- Napięcie taśmy piły po stronie czołowej regulowane pokrętłem
- Regulowany ogranicznik materiału do prac seryjnych
- Przełącznik ochronny do pokrywy pasa

Il.: S 181

il.: S 181G

S 181
Cena netto 4 580,-
5 633,40 zł brutto
Nr art. 3300181

S 181G
Cena netto 4 936,-
6 071,28 zł brutto
Nr art. 3300182

Dane techniczne	S 181	S 181G
Moc silnika / Napięcie elektr.	750 W / 400 V	750 W / 400 V
Posuw - opadanie ramienia	bezstopniowa regul.	bezstopniowa regul.
Prędkość taśmy piły	21 / 33,5 / 45 / 50 m/min	45 / 67 / 77 m/min
Wymiary taśmy piły	2.362 x 19 x 0,9 mm	2.362 x 19 x 0,9 mm
Kąt cięcia	od 0° do 45°	od 0° do 45°
Wymiary maszyny	1.295 x 450 x 1.060 mm	1.200 x 450 x 1.050 mm
Waga	130 kg	130 kg

Zakres cięcia			
0 °	Ø 180 mm	180 mm	240 x 180 mm 300 x 65 mm
45°	Ø 110 mm	150 mm	170 x 110 mm

S 275N - Przecinarka taśmowa z wychylną ramą piły
S 275NV Z bezstopniową regulacją prędkości taśmy piły

- Stabilna wersja żeliwna
- Duża dokładność cięcia dzięki eliminacji wibracji
- Dwie przełączane prędkości taśmy piły
- Opuszczanie ramy piły przez siłownik hydrauliczny z zaworem dławiącym regulowane bezstopniowo
- Mikrowyłącznik do automatycznego wyłączania krańcowego
- Układ płynu chłodzącego S 275NV
- Bezstopniowo regulowana prędkość taśmy piły w zakresie 20 - 90 m/min.
- Możliwa zmiana szybkości w trakcie pracy

S 275N
Cena netto **7 421,-**
9 127,83 zł brutto
Nr art. 3300260

S 275NV
Cena netto **7 634,-**
9 389,82 zł brutto
Nr art. 3300265

il.: S 275N

Dane techniczne	S 275N	S 275NV
Moc silnika / Napięcie elektr.	1,1 kW / 400 V	1,5 kW / 230 V
Prędkość taśmy piły	45 / 90 m/min	20 - 90 m/min
Wymiary taśmy piły	2.480 x 27 x 0,9 mm	2.480 x 27 x 0,9 mm
Kąt cięcia	od 0° do 60°	od 0° do 60°
Wymiary maszyny	1.400 mm 530 x 1.360 mm	1.400 mm 530 x 1.360 mm
Waga	185 kg	185 kg

Zakres cięcia			
0 °	Ø 225 mm	170 mm	245 x 150 mm
45°	Ø 145 mm	145 mm	180 x 145 mm
60°	Ø 90 mm	90 mm	90 x 120 mm

S 300 DG - Przecinarka taśmowa z wychylną ramą.
S 300 DG Vario Z bezstopniową regulacją prędkości taśmy piły.

- Duża dokładność cięcia dzięki eliminacji wibracji
- Prowadzenie taśmy na łożyskach kulkowych daje bardzo dobre prowadzenie taśmy i tym samym optymalne cięcie
- Szczotka do usuwania wiórów
- Mikrowyłącznik do automatycznego wyłączania krańcowego
- Przycisk „Ręczny bieg taśmy" na dźwigni manualnej włącza i wyłącza bieg taśmy piły
- Ograniczniki końcowe regulowane z dokładnością stopniową S 300DG Vario
- Filtr elektromagnetyczny

S 300DG
Cena netto **14 418,-**
17 734,14 zł brutto
Nr art. 3290290

S 300DG Vario
Cena netto **15 939,-**
19 604,97 zł brutto
Nr art. 3290295

il.: S 300DG Vario

Dane techniczne	S 300DG	S 300DG Vario
Moc silnika / Napięcie elektr.	1,5 kW / 400 V	1,5 kW / 400 V
Posuw - opadanie ramienia	bezstopniowa regul.	bezstopniowa regul.
Prędkość taśmy piły	35 / 70 m/min.	20 - 90 m/min
Wymiary taśmy piły	2.750 x 27 x 0,9 mm	2.750 x 27 x 0,9 mm
Kąt cięcia	od -60° do 45°	od -60° do 45°
Wymiary maszyny	1.680 x 700 x 1.600 mm	1.680 x 700 x 1.600 mm
Waga	335 kg	335 kg

Zakres cięcia			
0 °	Ø 255 mm	190 mm	310 x 190 mm
45°	Ø 215 mm	190 mm	190 x 200 mm
-60°	Ø 135 mm	135 mm	135 x 135 mm
-45°	Ø 220 mm	190 mm	190 x 135 mm

S 350 DG - Przecinarka taśmowa do metalu z podwójnym skosem w wersji ciężkiej.

- Ciężka wersja przemysłowa
- Cicha praca
- Duża dokładność cięcia dzięki eliminacji wibracji
- Dwie przełączane prędkości taśmy piły 36/72 m/min.
- Regulacja skosu do -60° poprzez wychylanie całej ramy piły
- Pojedynczo regulowane prowadnice taśmy z twardego stopu na łożyskach kulkowych
- Seryjnie z wysokiej jakości taśmą bi-metalową
- Ograniczniki końcowe regulowane z dokładnością stopniową
- Szczotka do usuwania wiórów
- Mikrowyłącznik do automatycznego wyłączania krańcowego
- Regulowana podpora rolkowa do długich i ciężkich półwyrobów

S 350DG
Cena netto **21 493,-**
26 436,39 zł brutto
Nr art. 3290350

Dane techniczne	S 350DG
Moc silnika / Napięcie elektryczne	2,2 kW / 400 V
Posuw - opadanie ramienia	bezstopniowa regul.
Prędkość taśmy piły	36 / 72 m/min
Wymiary taśmy piły	2.925 x 27 x 0,9 mm
Kąt cięcia	od -45° do 60°
Wymiary maszyny	1.750 x 1.075 x 1.420 mm
Waga	550 kg

Zakres cięcia			
0 °	Ø 270 mm	230 mm	230 x 350 mm
45°	Ø 230 mm	200 mm	210 x 220 mm
60°	Ø 140 mm	140 mm	140 x 220 mm
-45°	Ø 230 mm	170 mm	140 x 200 mm

SD 350AV Półautomatyczna przecinarka taśmowa z podwójnym skosem oraz bezstopiowo regulowaną prędkością taśmy piły za pomocą przemiennika częstotliwości

- Ciężka wersja przemysłowa
- Cicha praca
- Tryb manualny albo półautomatyczny
- Bezstopniowo regulowana prędkość taśmy piły w zakresie 0-80 m/min.
- Duża dokładność cięcia dzięki eliminacji wibracji
- Regulacja skosu do 60° poprzez wychylanie całej ramy piły
- Pojedynczo regulowane prowadnice taśmy z twardego stopu na łożyskach kulkowych
- Seryjnie z wysokiej jakości taśmą bi-metalową
- Ograniczniki końcowe regulowane z dokładnością stopniową
- Szczotka do usuwania wiórów
- Mikrowyłącznik do automatycznego wyłączania krańcowego
- Regulowana podpora rolkowa do długich i ciężkich półwyrobów
- Kompletne wyposażenie maszyny; użytkownik może rozpocząć produktywną pracę natychmiast po uruchomieniu

Prowadnica taśmy

SD 350AV
Cena netto
30 394,-
37 384,62 zł brutto
Nr art. 3292355

Tryb półautomatyczny
- Zamykanie imadła i aktywowanie silnika
- Opuszczanie ramy piły do cięcia
- Zatrzymywanie silnika i powrót ramy piły do pozycji-wyjściowej

Dane techniczne	SD 350AV
Napięcie elektryczne	400 V / 3 Ph ~50 Hz
Moc silnika	2,2 kW
Unoszenie ramy piły:	
> tryb manualny	hydraulicznie przy urzyciu przycisku
> tryb półautomatyczny	automatycznie
Posuw - opadanie ramy piły	bezstopniowo regulowany
Prędkość taśmy piły	w zakresie 0 - 80 m/min
Wymiary taśmy piły	2.925 x 27 x 0,9 mm
Kąt cięcia	od -45° do 60°
Wymiary maszyny	1.750 x 1.075 x 1.420 mm
Waga netto	600 kg

Zakres cięcia

0 °	Ø 270 mm	230 mm	350 x 230 mm
45°	Ø 230 mm	200 mm	210 x 220 mm
60°	Ø 140 mm	140 mm	140 x 220 mm
-45°	Ø 230 mm	170 mm	140 x 200 mm

Stojak na materiały z regulacją wysokości MSR jako pomoc manualna do podparcia i przemieszczania półwyrobów na piłach do metalu. MSR-H ze zmiennym ustaw.wysokości do 1 050 mm.

- Bezproblemowy i racjonalny transport materiału w celu doprowadzania i odprowadzania półwyrobów
- Uniwersalne zastosowanie np. do pił taśmowych do metalu, pił tarczowych, itd.
- Podpórka na rolkach z bezstopniową regulacją

Il.: MSR 7

MSR1
Cena netto
241,-
296,43 zł brutto
Nr art. 3357004

PVC Rollen - 3 szt.
Cena netto
418,-
514,14 zł brutto
Nr art. 3357609

MSR 4
Cena netto
632,-
777,36 zł brutto
Nr art. 3357610

MSR 4H
Cena netto
665,-
817,95 zł brutto
Nr art. 3357001

MSR 7
Cena netto
1 033,-
1 270,59 zł brutto
Nr art. 3357611

MSR 7H
Cena netto
1 066,-
1 311,18 zł brutto
Nr art. 3357002

MSR 10
Cena netto
1 935,-
2 380,05 zł brutto
Nr art. 3357613

MSR 10H
Cena netto
2 002,-
2 462,46 zł brutto
Nr art. 3357003

Dane techniczne	MSR 4 / MSR 4H	MSR 7 / MSR 7H	MSR 10 / MSR 10H
Średnica rolek nośnych	60 mm	60 mm	60 mm
Szerokość rolek nośnych	360 mm	360 mm	360 mm
Statyczne obciążenie stołu	500 kg	700 kg	700 kg
Wymiary	1.000 x 440 mm	2.000 x 440 mm	3.000 x 440 mm
Wysokość MSR	650 - 950 mm	650 - 950 mm	650 - 950 mm
Wysokość MSR-H	660 - 1.050 mm	660 - 1.050 mm	660 - 1.050 mm
Waga netto MSR	30 kg	58 kg	78 kg
Waga netto MSR-H	33 kg	61 kg	83 kg
TVP - dopłata do transportu	-	na zapytanie	na zapytanie

Systemy pomiaru LMS

- Systemy pomiaru długości do zamontowania na stojaku na materiały MSR do perfekcyjnego pomiaru długości i do precyzyjnego pozycjonowania
- System pomiarowy z taśmą magnetyczną
- Do powtarzających się zadań pomiarowych o wysokiej precyzji 0,05 mm
- Łatwe do poruszania
- Ogranicznik prawy i lewy
- Rozkładany

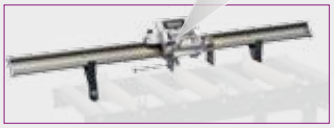

LMS 10 (1 m)
Cena netto
2 088,-
2 568,24 zł brutto
Nr art. 3383851

LMS 20 (2 m)
Cena netto
2 461,-
3 027,03 zł brutto
Nr art. 3383852

LMS 30 (3 m)
Cena netto
2 834,-
3 485,82 zł brutto
Nr art. 3383853

LMS 40 (4 m)
Cena netto
3 208,-
3 945,84 zł brutto
Nr art. 3383854

TVP - dopłata do transportu - na zapytanie

OPTIgrind GZ 20D-DD / GZ 25D-DD / GZ 30D-DD

PREMIUM line

PREMIUM Szlifierki podwójne
GZ-DD Z podstawą i wbudowanym systemem odsysającym

- Ciężka szlifierka przemysłowa ze względu na duży ciężar własny pochłania i tak niewielkie wibracje
- Zalecane nawet przy bardzo dużych siłach wzdłużnych działających na tarcze szlifierskie
- Bezobsługowy, trwały silnik indukcyjny o płynnej pracy
- Obudowa z żeliwa
- Osłony zabezpieczające przed iskrami
- Stabilna, przestawna podpora półwyrobu

Modele GZ-DD:

- Wbudowany system odsysający z wentylatorem z aluminium i samoczyszczącymi skrzydłami
- Worek na pył z samogasnącej tkaniny
- Stabilna podstawa ze ściekiem

GZ 20D Cena netto **2 327,-** 2 862,21 zł brutto Nr art. 3091010

GZ 25D Cena netto **3 530,-** 4 341,90 zł brutto Nr art. 3091015

GZ 30D Cena netto **4 809,-** 5 915,07 zł brutto Nr art. 3091020

GZ 20DD Cena netto **5 711,-** 7 024,53 zł brutto Nr art. 3091040

GZ 25DD Cena netto **7 102,-** 8 735,46 zł brutto Nr art. 3091045

GZ 30DD Cena netto **8 793,-** 10 815,39 zł brutto Nr art. 3091050

Il.: GZ 25DD z opcjonalnymi tarczami szlifierskimi

Dane techniczne	GZ 20D / GZ 20DD	GZ 25D / GZ 25DD	GZ 30D / GZ 30DD
Napięcie elektryczne	400 V / 3 Ph ~50 Hz	400V / 3 Ph~50 Hz	400 V / 3 Ph ~50 Hz
Moc silnika	750 W	1,1 kW	1,8 kW
Wymiary tarczy szlifierskiej	Ø 200 x 25 mm otwór Ø 20 mm	Ø 250 x 30 mm otwór Ø 25 mm	Ø 300 x 35 mm otwór Ø 30 mm
Obroty	2.800 min^{-1}	1.400 min^{-1}	1.400 min^{-1}
Wymiary: dł. x szer. x wys. (GZ-D)	550 x 290 x 360 mm	670 x 340 x 410 mm	810 x 420 x 560 mm
Wymiary: dł. x szer. x wys. (GZ-DD)	800 x 710 x 1.300 mm	800 x 710 x 1.300 mm	810 x 1.200 x 1.300 mm
Waga netto GZ-D / GZ-DD	25 kg / 63,7 kg	44,8 kg / 91 kg	64,5 kg / 124 kg

Podstawa (bez odciągu) Ceny netto		
GZ 20D	3091120	786,00
· Dł. x Szer. x Wys.:400 x 370 x 760 mm		
· Waga: 33 kg		
GZ 25D	3091122	974,00
· Dł. x Szer. x Wys.:460 x 430 x 760 mm		
· Waga: 40 kg		
GZ 30D	3091124	1 125,00
· Dł. x Szer. x Wys.:460 x 430 x 760 mm		
· Waga: 52 kg		

Tarcza szlifierska Ceny netto		
· Korundowa-Tarcza szlifierska		
· Twardość M - biała		
· Made in EU		
Tarcza szlifierska GZ 20D/DD		
K 36	3098021	177,00
K 60	3098023	177,00
K 80	3098025	177,00
Tarcza szlifierska GZ 25D/DD		
K 36	3098031	290,00
K 60	3098033	290,00
K 80	3098035	290,00
Tarcza szlifierska GZ 30D/DD		
K 36	3098041	422,00
K 60	3098043	422,00
K 80	3098045	422,00

Szczotki Ceny netto		
· Bardzo trwały drut stalowy		
· Made in EU		
GZ 20C		
0,35 mm	3098081	143,00
0,5 mm	3098082	181,00
GZ 25C		
0,3 mm	3098086	256,00
0,5 mm	3098087	297,00

Hamulec elektroniczny Ceny netto		
	3091099	2 139,00
· Kontrolowane wyłączanie		
· Łącznie z montażem fabrycznym		

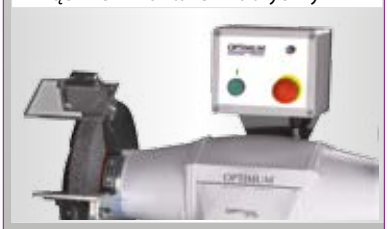

Ceny netto

OPTIgrind GZ 20C / GZ 25C

PREMIUM line

PREMIUM Szlifierki kombinowane do warsztatów i stalowni.

- Ciężka szlifierka przemysłowa kombinowana ze względu na duży ciężar własny pochłania i tak niewielkie wibracje
- Zalecane nawet przy bardzo dużych siłach wzdłużnych działających na tarczę szlifierską i szczotkę
- Bezobsługowy, trwały silnik indukcyjny o płynnej pracy
- Obudowa z żeliwa
- Stabilna, przestawna podpora półwyrobu

Il.: GZ 20C z opcjonalną tarczą i szczotką szlifierską

Dostępna jest wielozadaniowa szczotka druciana z bardzo trwałego drutu stalowego o różnych grubościach

GZ 20C Cena netto **2 816,-** 3 463,68 zł brutto Nr art. 3091070

GZ 25C Cena netto **4 094,-** 5 035,62 zł brutto Nr art. 3091075

Dane techniczne	GZ 20C	GZ 25C
Napięcie elektryczne	400 V / 3 Ph ~50 Hz	400V / 3 Ph ~50 Hz
Moc silnika	750 W	1,1 kW
Wymiary tarczy szlifierskiej	Ø 200 x 25 mm, otwór Ø20 mm	Ø 250 x 30 mm, otwór Ø25 mm
Wymiary szczotki okrągłej	Ø 200 x 20 mm, otwór Ø20 mm	Ø 250 x 25 mm, otwór Ø25 mm
Obroty	2.800 min^{-1}	1.400 min^{-1}
Wymiary: dł. x szer. x wys.	650 x 300 x 360 mm	850 x 340 x 410 mm
Waga netto	26,5 kg	40,7 kg

OPTIgrind GU 15 / GU 18 / GU 20 / GU 25 / SM 300

Podwójne szlifierki OPTIMUM - produkt wysokiej jakości dla rzemiosła i przemysłu.

- Ciężka, trwała wersja przemysłowa z bezobsługowym silnikiem do stałegoużytku
- Obudowa z aluminiowego odlewu ciągłego
- Długa żywotność i bardzo płynna praca dzięki wyważonemu wirnikowi, zamocowanemu w wysokiej jakości łożyskach kulkowych
- Osłony na tarczach szlifierskich chronią przed sypiącymi się iskrami
- Stabilna, przestawna podpora półwyrobu
- Osłony przeźroczyste z materiału odpornego na pęknięcia

GU 20 dostępne w wersji 230 V i 400 V

Il.: GU 20

SM 300
Szlifierka przemysłowa

Il.: SM 300

GU 20 (400V) Cena netto **699,-** 859,77 zł brutto Nr art. 3101520

GU 15	GU 18	GU 20 (230V)	GU 25	SM 300
Cena netto 465,-	Cena netto 518,-	Cena netto 632,-	Cena netto 1 000,-	Cena netto 3 071,-
571,95 zł brutto	637,14zł brutto	777,36 zł brutto	1 230,00 zł brutto	3 777,33 zł brutto
Nr art. 3101505	Nr art. 3101510	Nr art. 3101515	Nr art. 3101525	art. 3101303

Dane techniczne	GU 15	GU 18	GU 20	GU 25	SM 300
Napięcie elektr.	230 V / 1 Ph	230 V / 1 Ph	230 V/1 Ph 400 V/3 Ph	400 V / 3 Ph	400 V/3Ph
Moc silnika	450 W	450 W	600 W	1,5 KW	2,2 KW
Tarcza szlifierska	Ø 150 x 20 mm otwór Ø 16 mm	Ø 175 x 25 mm otwór Ø 32 mm	Ø 200 x 30 mm otwór Ø 32 mm	Ø 250 x 40 mm otwór Ø 32 mm	Ø 300 x 50 mm otwór Ø 75 mm
Obroty	2.850 min.$^{-1}$	2.850 min.$^{-1}$	2.850 min.$^{-1}$	2.850 min.$^{-1}$	1.450 min.$^{-1}$
Wymiary: dł. x szer. x wys.	465 x 316 x 302 mm	456 x 316 x 302 mm	510 x 354 x 332 mm	661 x 391 x 382 mm	736 x 365 x 407 mm
Waga netto	10,7 kg	12,3 kg	18,5 kg	32,5 kg	84 kg

Uchwyt ścienny	3107050	131,00
· Do GU20 / GU25		
· Dł. x szer. x wys.: 332x 300 x 230 mm		

Podstawa SM	3107060	325,00
· Do GU20 / GU25		
· Dł. x szer. x wys.: 320 x 270 x 820 mm		

Podstawa SSM	3107101	1 066,00
· Do GU20 / GU25		
· Dł. x szer. x wys. 345 x 300 x 785 mm		

Podstawa	3107103	833,00
· Do SM 300		
· Dł. x szer. x wys.: 505 x 600 x 790 mm		

Podstawa do szlifierek GU 1 z wbudowanym systemem odpylania

- Stabilna podstawa
- System odciągowy zintegrowany z podstawą, dzięki czemu oszczędzamy miejsce
- Do szlifierek GU i GU-S
- Wyciszona
- Automatyczne włączanie
- Uchwyt na lampkę

GU 1 Cena netto **2 303,-** 2 832,69 zł brutto Nr art. 3107110

▶ Przygotowanie pod lampke

Szuflada na wióry
▶ łatwa w opróżnaniu

Dane techniczne	GU 1
Napięcie elektryczne	230 V / 1 Ph
Moc silnika	1,3 kW
Obroty	29.000 min^{-1}
Wymiary	477 x 340 x 805 mm
Waga netto	40 kg

Rury odciągowe	3107111	318,00
· 2 elast. rury odciągowe do szlifierek GU i GU-S		

OPTI grind GU 20S / GU 25S - Funkcjonalne szlifierki uniwersalne z nasadką szlifierską

- Mocne i stabilne szlifierki uniwersalne z taśmą i tarczą szlifierską do najróżniejszych materiałów
- Ciężka, trwała wersja przemysłowa z bezobsługowym silnikiem do stałego użytku
- Obudowa z aluminiowego odlewu ciągłego
- Duże, ciężkie kołnierze mocujące dają dużą dokładność ruchu obrotowego tarcz
- Nasadka szlifierska z grafitową podkładką zapobiega tarciu i wysokiej temperaturze
- Ogranicznik umożliwia szybkie i wygodne oszlifowanie półwyrobów
- Uniwersalna tarcza szlifierka z korundu i taśma szlifierska w standardowym zakresie dostawy

GU 20S dostępne w wersji 230 V i 400 V

GU 20S (230V) Cena netto **1 020,-** 1 254,60 zł brutto Nr art. 3101570

GU 20S (400V) Cena netto **1 066,-** 1 311,18 zł brutto Nr art. 3101575

GU 25S Cena netto **1 421,-** 1 747,83 zł brutto Nr art. 3101580

Dane techniczne	GU 20S	GU 25S
Napięcie elektryczne	230 V / 1 Ph oder 400 V / 3 Ph	400 V / 3 Ph ~50 Hz
Moc silnika	600 W	1,5 KW
Tarcza szlifierska wymiar	Ø 200 x 30 mm, otwór Ø 32 mm	Ø 250 x 40 mm, otwór Ø 32 mm
Taśma: szer. x dł.	75 x 762 mm	75 x 1.016 mm
Powierzchnia szlifująca	87 x 180 mm	87 x 305 mm
Wymiary	501 x 261 x 459 mm	514 x 319 x 596 mm
Waga netto	20,7 kg	31,5 kg

Wyposażenie standardowe
· Tarcza szlifierska korundowa G80
· Taśma korundowa G80

OPTI grind TS 305 - Szlifierka talerzowa do obróbki powierzchni metalowych

- Wszechstronne obszary zastosowania
- Do szlifów zgrubnych, drobnych i kształtowych
- Stabilny i stateczny korpus maszyny
- Wyważony aluminiowy talerz szlifierski daje płynną pracę
- Wydajny silnik
- Naklejona tarcza szlifierka w standardowym zakresie dostawy
- Seryjny ogranicznik kątowy wychylny ± 60°

TS 305 Cena netto **859,-** 1 056,57 zł brutto Nr art. 3310305

Dane techniczne	TS 305
Napięcie elektryczne	230 V / 1 Ph ~50 Hz
Moc silnika	900 W
Talerz szlifujący	Ø 305 mm
Obroty	1.420 min^{-1}
Powierzchnia stołu	155 x 440 mm
Wymiary: dł. x szer. x wys.	440 x 445 x 365 mm
Waga netto	30 kg

Akcesoria		
Podkład na rzep	3357801	61,00
· Rzep do krążków szlifierskich. Krążek przyczepia się bardzo dobrze i jest łatwo wymienny		

Tarcza szlifierska - na rzep Cena netto za kpl. 5szt.		
Granulacja40	3357854	9,00
Granulacja60	3357856	8,00
Granulacja80	3357858	8,00
Granulacja100	3357860	8,00
Granulacja120	3357862	8,00
Granulacja150	3357865	8,00

OPTI grind DBS 75 - Uniwersalnie stosowana szlifierka taśmowa i talerzowa z wychylnym ramieniem szlifującym

- Wydajny silnik
- Manualnie regulowane naprężenie taśmy szlifierskiej
- Łatwa wymiana taśmy szlifierskiej
- Precyzyjne justowanie do równoległego biegu taśmy
- Wychylny stół szlifierski, ustawiany za pomocą dźwigni zaciskowej
- Króciec odsysający
- Naklejona tarcza szlifierka w standardowym zakresie dostawy
- Dostępne w akcesoriach podkładki na rzepy i tarcze szlifierskie mają świetną przyczepność i można je łatwo wymieniać

DBS 75 Cena netto **2 754,-** 3 387,42 zł brutto Nr art. 3311075

Dane techniczne	DBS 75
Napięcie elektryczne	400 V / 3 Ph ~50 Hz
Moc silnika	1,1 kW
Wymiar talerza szlifierskiego	Ø 150 mm
Wymiar taśmy szlifierskiej	75 x 1.180 mm
Obroty	1.410 min^{-1}
Podkładka szlifierska	85 x 215 mm
Zakres wychylenia stołu	90°
Wymiary: dł. x szer. x wys.	665 x 560 x 405 (765) mm
Waga netto	68 kg

Taśma szlifierska Cena netto za kpl. 5szt.		
Granulacja 40	3357622	17,00
Granulacja 60	3357624	17,00
Granulacja 80	3357626	17,00
Granulacja120	3357628	17,00

Tarcza szlifierska - na rzep Cena netto za kpl. 5szt.		
Granulacja 40	3357832	3,00
Granulacja 60	3357834	3,00
Granulacja 80	3357836	3,00
Granulacja120	3357838	3,00

Talerz na rzep	3357802	17,00

OPTI grind GH 10T / GH 15T - Ręczne szlifierki do ostrzenia wierteł - idealne do szlifowania wierteł spiralnych

- Precyzyjne i ekonomiczne ostrzenie wierteł spiralnych z dwoma ostrzami
- Proste ostrzenie wierteł - czysto, szybko i dokładnie
- Urządzenie łatwe do przewiezienia
- Diamentowe kamienie szlifierskie o długiej żywotności do perfekcyjnego szlifu

Abb.: GH10T

Abb.: GH15T

GH 10 T
Cena netto
1 768,-
2 174,64 zł brutto
Nr art. 3100110

GH 15 T
Cena netto
5 080,-
6 248,40 zł brutto
Nr art. 3100115

Dane techniczne	GH 10T	GH 15T
Napięcie elektryczne	230 V / 1 Ph ~50 Hz	230 V / 1 Ph ~50 Hz
Moc silnika	180 W	450 W
Obroty - bezstopniowo regulowane	5.300 min^{-1}	5.000 min^{-1}
Kąt ostrzenia końcówek	90° - 135°	90° - 145°
Zakres ostrzonych wierteł	Ø 2 mm do Ø 13 mm	Ø 3 mm do Ø 30 mm
Wymiary: dł. x szer. x wys.	310 x 180 x 190 mm	450 x 240 x 270 mm
Waga netto	9,5 kg	33 kg

Obszerny zakres dostawy z kompletnym asortymentem tulei zaciskowych

GH 15T
- 6 szt. Tuleje zaciskowe ER 20 rozmiary od Ø 3 do Ø 8 mm
- 22 szt. Tuleje zaciskowe ER 40 rozmiary od Ø 8 do Ø 30 mm

GH 10T
- 11 szt. Tuleje zaciskowe ER 20 rozmiary od Ø 2 do Ø 13 mm

OPTI grind GH 20T - Wszechstronnie stosowana szlifierka do noży oprawkowych i narzędzi o różnych geometriach

- Uniwersalne zastosowanie dzięki wszechstronnym możliwościom wychylania i regulacji
- Zastosowanie np. w produkcji frezów jednoostrzowych do grawerowania (cylindrycznych, centrycznych, stożkowych)
- Do szlifowania stempli, wierteł spiralnych, elektrod, noży tokarskich, kłów centrujących itd.
- Głowica indeksowana z 24 pozycjami, regulowany mech. obciągający

GH 20T
Cena netto
3 172,-
3 901,56 zł brutto
Nr art. 3100125

Dane techniczne	GH 20T
Moc silnika / Napicie elektryczne	370 W / 400 W
Obroty diamentowej tarczy szlifierskiej	5.000 min^{-1}
Precyzyjna regulacja imaka narzędziowego	18 mm
Odcinek przesuwu imaka narzędziowego	140 mm
Precyzyjna regulacja osi wzdłużnej	6 mm
Ustawiane kąty pionowe / na odwrocie	0 - 40°
Ustawiane kąty poziome / szlifowanie stożków	0 - 180°
Zakres mocowania tulei zaciskowej	Ø 1 - 16 mm
Typ tulei zaciskowej	385E (5C), DIN 6341
Waga netto	45 kg

Wymienna tarcza szlifierska		
Korund granulacja 80	3100128	77,00
Diament granulacja 150	3100129	164,00

PS 125 / PS 150 / PS 200 Nożyce dźwigniowe do blach - produkt wysokiej jakości dla rzemiosła.

- Do cięcia płyt metalowych, blach, stali okrągej i płaskiej
- Stabilny korpus nożyc
- Ergonomiczna geometria ostrzy
- Wysokogatunkowe noże
- Lekkie, niewymagające siły cięcie na całej długości
- Mocna rączka zapewnia dobry chwyt
- Cięty półwyrób jest utrzymywany przez dociskacz w pozycji poziomej

Wymienny zestaw noży		
do PS 125	3241025	141,00
do PS 150	3241026	191,00
do PS 300	3241028	412,00

PS 125
Cena netto
365,-
448,95 zł brutto
Nr art. 3241006

PS 150
Cena netto
532,-
654,36 zł brutto
Nr art. 3241007

PS 300
Cena netto
732,-
900,36 zł brutto
Nr art. 3241012

Dane techniczne	PS 125	PS 150	PS 300
Maks. długość cięcia	95 mm	115 mm	235 mm
Maks. grubość cięcia blachy	3 mm	4 mm	4 mm
Wymiary: dł. x szer. x wys.	245 x 110 x 935 mm	325 x 120 x 960 mm	490 x 155 x 1 340 mm
Waga netto	8,7 kg	10,7 kg	23 kg

Ilu.: Ps 125
Ilu.: Ps 300

OPTI grind GQ-D13 Poręczna szlifierka do ostrzenia wierteł - do prostego naostrzenia wierteł spiralnych od Ø 3 mm do Ø 13 mm

- Prosta obsługa
- Ekonomiczne ostrzenie wierteł spiralnych z dwoma ostrzami
- Proste ostrzenie wierteł - czysto, szybko i dokładnie
- Urządzenie łatwe do przewiezienia
- Nieskomplikowana wymiana tarczy szlifierskiej
- Wymuszony proces ostrzenia i prosty w obsłudze
- Automatyczny szlif geometrii końcówek dzięki krzywce tarczowej
- Diamentowe kamienie szlifierskie o długiej żywotności do perfekcyjnego szlifu.

GQ-D13
Cena netto 204,-
250,92 zł brutto
Nr art. 3140020

Dane techniczne	GQ-D13
Napięcie elektryczne	230 V / 1 Ph ~50 Hz
Moc silnika	80 W
Bezstopniowa prędkość obrotowa	4.200 min⁻¹
Tarcza szlifierska	Ø 78 mm
Zakres ostrzonych wierte	od Ø 3mm do Ø 13mm
Wymiary: dł. x szer. x wys.	220 x 200 x 160 mm
Waga netto	2,5 kg

ZAkres dostawy
- Diamentowa tarcza szlif.
- Mocowanie tulei zaciskowej

Zamienna tarcza szlifierska

Diament	3140021	47,00

Tylko trzy kroki...

- Ustawienie wiertła
- Ustawienie wiertła spiralnego na długość (część niepodparta) i pod odpowiednim kątem

- Przeszlifowanie wiertła
- Lekkim obracaniem od ogranicznika do ogranicznika

Zaostrzenie wiertła
- Również lekkim obracaniem od ogranicznika do ogranicznika

OPTI polish GU 20P / GU 25P - Polerki do najdokładniejszej obróbki powierzchni na półwyrobach metalowych

GU 20P dostępna w wersji 230 V i 400 V

- Ciężka, trwała wersja przemysłowa z bezobsługowym silnikiem
- Obudowa z aluminiowego odlewu ciągłego
- Długa żywotność i bardzo płynna praca dzięki wyważonemu wirnikowi, zamocowanemu w wysokiej jakości łożyskach kulkowych
- Nóżki gumowe tłumiące wibracje
- Dwie szerokie tarcze polerskie w standardowym zakresie dostawy

GU 20P (230V)
Cena netto 599,-
736,77 zł brutto
Nr art. 3101540

GU 20P (400V)
Cena netto 665,-
817,95 zł brutto
Nr art. 3101545

GU 25P
Cena netto 866,-
1 065,18 zł brutto
Nr art. 3101550

Dane techniczne	GU 20P	GU 25P
Napięcie elektryczne	230 V / 1 Ph ~50 Hz 400 V / 3 Ph ~50 Hz	400 V / 3 Ph ~50 Hz
Moc silnika	600 W	1,5 kW
Rozmiar tarczy polerskiej	Ø 200 x 20, otw. Ø 16 mm	Ø 250 x 25, otw. Ø 16 mm
Wymiary: dł. x szer. x wys.	591 x 230 x 292 mm	591 x 326 x 280 mm
Waga netto	10,6 kg	17,4 kg

DDP 10 / DDP 20 / DDP 30 / DDP 50 Precyzyjne prasy z trzpieniem obrotowym w mocnej i solidnej konstrukcji

- Do wciskania i wyciskania łożysk, trzpieni, tulei, wrzecion, kołków
- Stabilna konstrukcja
- Korpus z wysokogatunkowego żeliwa
- Zmiennie regulowany drążek dźwigni
- Poczwórnie pozycjonowana płyta podstawowa
- Do mocowania na stole roboczym

Il.: DDP20

DDP 10
Cena netto 318,-
391,14 zł brutto
Nr art. 3359011

DDP 20
Cena netto 599,-
736,77 zł brutto
Nr art. 3359012

DDP 30
Cena netto 986,-
1 212,78 zł brutto
Nr art. 3359013

DDP 50
Cena netto 3 172,-
3 901,56 zł brutto
Nr art. 3359015

Dane techniczne	DDP 10	DDP 20	DDP 30	DDP 50
Maks. wysokość półwyrobu	123 mm	195 mm	310 mm	459 mm
Odległość popychacza od kolumny stojaka	95 mm	120 mm	150 mm	226 mm
Wymiary popychacza	25 x 25 x 240 mm	32 x 32 x 345 mm	38 x 38 x 455 mm	50 x 50 x 647 mm
Wymiary: dł. x szer. x wys.	270 x 180 x 410 mm	430 x 235 x 680 mm	455 x 260 x 850 mm	650 x 350 x 785 mm
Waga netto	14 kg	33 kg	55 kg	140 kg

Lampa LED AL12	3351131	214,00
Lampa halogenowa AL 25	3351145	325,00

- Moc oświetlenia 250 - 330 Lux
- Przyłącze 1,95 W 230 V ~50 Hz (AL 12)
- Przyłącze 20 W 230 V ~50 Hz (AL 25)

Lampa LED 3-500	3351010	485,00

- Stabilne ramię z węża elastycznego 530 mm
- Źródło światła: 3 x 1 W LED / 230 V ~50 Hz

Zwilżacz chłodziwa MMC1	3356663	418,00

- Stopa magnetyczna siła przyczepności 75 kg
- Długość węża płynu chłodzącego 500 mm

Uniwersalny układ płynu chłodzącego

- Maks. wysokość tłoczenia 2,5 m
- Wydajność tłoczenia 8 l/min
- Pojemność zbiornika 11 l
- Rozmiar zbiornika: dł. x szer. x wys. 370 x 245 x 170 mm
- Całość ze zbiornikiem, elastyrurą i wężem
- Z kombinacją przełącznik-wtyczka
- Mocowanie węża płynu chłodzącego na stopie magnetycznej
- Do samodzielnego montażu

230 V/1 Ph	3352002	632,00
400 V/3 Ph	3352001	665,00

Lampa z lupą ALM 3	3351160	418,00

- Średnica lupy: 127 mm
- Przyłącze 22 W 230 V ~50 Hz

Lampa LED 8-100	3351021	498,00

- Temperatura barwy 4 000 - 4 500 K
- Źródło światła: 8 x 1W LED 230 V ~50 Hz

Węże płynu chłodzącego ze stopą magnetyczną MKS2	3356660	164,00

- Elastyczne i trwałe
- Siła przyciągania magnesu 50 kg

Zestaw uchwytow zaciskowych

MK 2 / ER 25 - M10	3352052	766,00

MK 2 / ER 32 - M10	3352053	866,00
MK 3 / ER 32 - M12	3352093	732,00
MK 4 / ER 32 - M16	3352094	766,00

ISO 30/ER32 - M12/BT 30	3352054	1 033,00
ISO 40/ER32 - M16/BT40	3352056	1 100,00
ISO 50/ER32 - M24/BT50	3352065	966,00

Lampa LED 8-600	3351026	552,00
Lampa LED 8-720	3351027	585,00

- Dł. ramienia 505 mm (8-600) 720 mm (8-720)
- Źródło światła: 8 x 1W LED 230 V ~50 Hz

Lampa halogenowa AL 35	3351152	452,00

- Źródło światła: 12 V
- Przyłącze 55 W 230 V ~50 Hz

Stopa maszynowa - wibroizolator

SE 1	3381012	92,00
SE 2	3381016	143,00
SE 3	3381018	160,00

Zestaw uchwytow do mocowania SPW 58-cz.

- 24 sztuk sworzni dociskowych
- 4 sztuk nakrętek przedłużających
- 6 sztuk teowych wpustów przesuwnych
- 6 sztuk nakrętek
- 6 sztuk stempli mocujących
- 12 sztuk bloków mocujących

SPW 8	3352015	218,00
Rowki teowe10 mm · GwintM 8		
SPW 10	3352016	234,00
Rowki teowe12 mm · GwintM 10		
SPW 12	3352017	275,00
Rowki teowe14 mm · GwintM 12		
SPW 14	3352018	385,00
Rowki teowe16 mm . GwintM 14		
SPW 16	3352019	401,00
Rowki teowe18 mm · GwintM 16		

Imadło maszynowe MSO

MSO 75	3000075	80,00
MSO 100	3000100	94,00
MSO 125	3000125	114,00
MSO 150	3000150	128,00

Imadło maszynowe BMS

BMS 85	3000008	121,00
BMS 100	3000010	152,00
BMS 120	3000012	183,00
BMS 150	3000015	300,00
BMS 200	3000020	397,00

Imadło maszynowe BSI

BSI 100	3000210	431,00
BSI 140	3000214	638,00
BSI 200	3000220	845,00

Imadło maszynowe BSI-Q

BSI-Q 100	3000230	455,00
BSI-Q 140	3000234	672,00
BSI-Q 20	3000240	879,00

Uniwersalny posuw stołu frezarskiego

- Bezstopniowe przestawianie szybkości i przesuw szybki
- Przełącznik prawo/lewo
- 230 V, ochrona przeciążeniowa i przełącznik punktu krańcowego
- Do samodzielnego montażu

V 99	3352022	1501,00
Montaż poziomy		
V 250	3352029	1668,0
Montaż pionowy		

Precyzyjne imadła maszynowe FMS

FMS 100	3354100	502,00
FMS 125	3354125	686,00
FMS 150	3354150	786,00
FMS 200	3354200	1 387,00

Hydrauliczne Imadło maszynowe HMS

HMS 100	3355100	1 935,00
HMS 125	3355127	2 002,00
HMS 150	3355150	2 035,00
HMS 200	3355200	3 910,00

Precyzyjne imadła maszynowe FMSN

FMSN 100	3354110	986,00
FMSN 125	3354120	1 086,00
FMSN 150	3354130	1 200,00

Imadło dwuosiowe ZAS 50

ZAS 50	3354170	452,00

Imadło trójosiowe DAS 100

DAS 100	3355500	1 668,00
Szczka pryzmowa	3355502	164,00

Imadła trójosiowe MV3

MV3-75	3354175	799,00
MV3-125	3354178	1 033,00

Precyzyjny uchwyt wiertarski samozaciskowy

- Dokładność ruchu obrotowego ≤ 0,06 mm

1 - 8 mm; B16	3050608	104,00
1 - 10 mm; B16	3050610	114,00
1 - 13 mm; B16	3050623	114,00
1 - 16 mm; B16	3050626	144,00
1 - 16 mm; B18	3050630	151,00

Uchwyt wiertarski bezpośredniego mocowania

MK 2 1 - 13 mm	3050572	254,00
do 8.000 min^{-1}		
MK 2 1 - 16 mm	3050571	285,00
do 6.000 min^{-1}		
MK 3 1 - 16 mm	3050573	288,00
do 6.000 min^{-1}		
MK 4 1 - 16 mm	3050574	298,00
do 6.000 min^{-1}		

Wiertła spiralne HSS ze stożkiem Morse'a

- Prawotnące
- 9 części, rozmiary: 14,5/16/18/20/22/24/26/28/30 mm

MK 2	3051002	565,00
MK 3	3051003	565,00

Zestaw frezów trzpieniowych HSS

- Z powłoką tytanową
- Zwiększona twardość i stabilność o żywotności wydłużonej od 2 do 5 razy
- Wersja z 2 ostrzami do frezowania rowków klinowych / wiertarskich oraz frezowania ze środka półwyrobu
- Wersja z 4 ostrzami ze spiralą prawą 30° do sprawnego odprowadzania wiórów do tworzyw normalnych i twardych

12 - części	3352113	231,00

- Każde 6 frezów z 2 i 4 ostrzami

Każde 4/5/6/8/10 i 12 mm

20-częściowy	3386200	442,00

- Każde 10 frezów z 2 i 4 ostrzami

3/4/5/6/8/10/12/14/18 i 20 mm

Seria MB – Wysokiej klasy wiertarki rdzeniowo-magnetyczne do wszechstronnego użytku. Ekonomiczne i szybkie wiercenie dużych średnic.

flache Ausführung

MB 351 F

- 1 prędkość robocza
- z uchwytem szybkomocującym
- silnik 1.100 Watt
- lampka LED oświetlająca powierzchnię roboczą
- dźwignia dwustronneg mocowana

MB 351 F
Cena netto 2 148,-
2 642,04 zł brutto
Nr art. 3860350

MB 351 F

- 1prędkość robocza
- z uchwytem szybkomocującym
- silnik 1.100 Watt

MB 351
Cena netto 2 204,-
2 710,92 zł brutto
Nr art. 3860351

MB 351

MB 502 E

- 2 prędkości robocze
- z uchwytem szybkomocującym
- silnik 1.100 Watt
- duży wysuw główicy

MB 502 E
Cena netto 2 783,-
3 423,09 zł brutto
Nr art. 3860500

MB 502 E

MB 1204

- cztery prędkości
- silnik 2.000 Watt
- maks. przyczepność magnesu 32.000 N
- przełącznik prawo/lewo
- mocowaniem wrzeciona MK 3

MB 1204
Cena netto 7 415,-
9 120,45 zł brutto
Nr art. 3861204

MB 1204

MB 502

- dwie prędkości
- silnik 2.000 Watt
- Z uchwytem szybkomocującym
- maks. przyczepność magnesu 32 000 N

MB 502
Cena netto 3 680,-
4 526,40 zł brutto
Nr art. 3860502

MB 502

MB 754

- cztery prędkości
- silnik 2.000 Watt
- maks. przyczepność magnesu 32 000 N
- mocowaniem wrzeciona MK 3
- przełącznik prawo/lewo

MB 754
Cena netto 4053,-
4 985,19 zł brutto
Nr art. 3860754

MB 754

Ø mm	38720.1260U	zł. netto	Ø mm	38720.1260U	zł. netto
12	38720.1260U 12	65,18	37	38720.1260U 37	154,75
13	38720.1260U 13	65,18	38	38720.1260U 38	166,15
14	38720.1260U 14	66,98	39	38720.1260U 39	166,15
15	38720.1260U 15	66,98	40	38720.1260U 40	182,34
16	38720.1260U 16	69,78	41	38720.1260U 41	182,34
17	38720.1260U 17	69,78	42	38720.1260U 42	196,74
18	38720.1260U 18	72,98	43	38720.1260U 43	196,74
19	38720.1260U 19	72,98	44	38720.1260U 44	215,93
20	38720.1260U 20	78,58	45	38720.1260U 45	215,93
21	38720.1260U 21	78,58	46	38720.1260U 46	232,13
22	38720.1260U 22	93,17	47	38720.1260U 47	232,13
23	38720.1260U 23	93,17	48	38720.1260U 48	245,12
24	38720.1260U 24	96,57	49	38720.1260U 49	245,12
25	38720.1260U 25	96,57	50	38720.1260U 50	261,92
26	38720.1260U 26	102,37	51	38720.1260U 51	261,92
27	38720.1260U 27	102,37	52	38720.1260U 52	284,11
28	38720.1260U 28	113,76	53	38720.1260U 53	293,11
29	38720.1260U 29	113,76	54	38720.1260U 54	302,11
30	38720.1260U 30	119,16	55	38720.1260U 55	309,50
31	38720.1260U 31	119,16	56	38720.1260U 56	320,70
32	38720.1260U 32	124,56	57	38720.1260U 57	332,10
33	38720.1260U 33	124,56	58	38720.1260U 58	340,30
34	38720.1260U 34	131,76	59	38720.1260U 59	351,09
35	38720.1260U 35	131,76	60	38720.1260U 60	361,69
36	38720.1260U 36	148,95			

Kołki centrujące

zł. 15,00
38720.1261

GOLD-LWE SET 30

Zawartość	Ø mm 14, 16, 18, 20, 22, 26
+ 4 Kołki centrujące	

zł. 565,00
38720.1322

Model	MB 351 F	MB 351	MB 502 E	MB 502	MB 754	MB 1204
	Posuw manualny	Posuw manualny	Posuw manualny	Posuw manualny	Posuw manualny	Posuw manualny
Dane techniczne						
Max. Wiertło-Ø / Korona	35 mm	35 mm	50 mm	50 mm	75 mm	120 mm
Max. Gł. wiercenia / Korona	30 mm	50 mm	50 mm	75 mm	50 mm	75 mm
Max. Wiertło-Ø / Wiertło		13 mm	13 mm	-	32 mm	32 mm
Max. Gł. wiercenia / Wiertło		140 mm	140 mm	-	150 mm	150 mm
Max. Wiertło-Ø / Wiertło				16 mm	16 mm	16 mm
Max. Gł. wiercenia / Wiertło				110 mm	110 mm	110 mm
Uchwyt wrzeciona	stały	M 27	stały	M 27	MK 3	MK 3
Uchwyt Weldona	19 mm	19 mm	19 mm	19 mm	19 mm	19 mm
Obroty przy obciążeniu	390 mi^{n-1}	330 mi^{n-1}	180/270 mi^{n-1}	230/300 mi^{n-1}	90/120/180/230 mi^{n-1}	120/220/250/450 mi^{n-1}
Moc silnika	1.100 Watt	1.100 Watt	1.100 Watt	2.000 Watt	2.000 Watt	2.000 Watt
Przyłącze elektryczne	230 V / 50 Hz	230 V / 50 Hz	230 V / 50 Hz	230 V / 50 Hz	230 V / 50 Hz	230 V / 50 Hz
Wymiary stopy magnet.	165 x 80 mm	165 x 80 mm	165 x 80 mm	200 x 100 mm	200 x 100 mm	210 x 120 mm
Przyczepność magnesu	15.000N	15.000N	15.000N	32.000N	32.000N	32.000N
Max. wymiary mm	285 x 101 x 200 mm	450 x 330 x 260 mm	450 x 330 x 260 mm	330 x 125 x 476 mm	330 x 125 x 476 mm	330 x 125 x 476 mm
Waga	10 kg	12,6 kg	15 kg	22,9 kg	24,8 kg	28,3 kg

Seria KE – Wygładzarka krawędziowa do promieni, otworów wierconych, krawędzi wewnętrznych i zewnętrznych.

KE 6-2
Do wygładzania krawędzi licowych oraz przygotowania spoiny Ustawianie wysokości fazki bez narzędzia
Do wygładzania promieni i otworów wierconych od średnicy 20mm
Z głowicą do płytek odwracanych (3 szt.)

KE 10-2
Ustawianie wysokości fazki bez narzędzia
Do wygładzania promieni i otworów wierconych od minimalnej średnicy 30mm
Z głowicą do płytek odwracanych (6 sztuk)
Posuw wykonuje się manualnie

KE 16-2
Bezstopniowe ustawianie kąta 0 – 60°
Z dwoma głowicami do płytek odwracanych
Posuw wykonuje się manualnie
Do obróbki stali konstrukcyjnej, alumwium i wnych materiałów

Z głowicą trzy płytkową

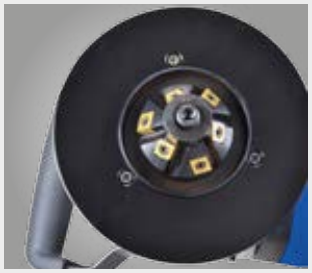

Z głowicą sześcio płytkową

Możliwe wygładzanie rur

KE 6-2
Cena netto
1 681,-
2 067,63 zł brutto
Nr art. 3990007

Zdj. KE 6-2 z zamontowanym uchwytem bocznym

Zdj. KE 10-2 z zamontowanym uchwytem czołowym

KE 10-2
Cena netto
2 372,-
2 917,56 zł brutto
Nr art. 3990012

KE 16-2
Cena netto
4 277,-
5 260,71 zł brutto
Nr art. 3990017

Zdj. KE 16-2 z zamontowanym uchwytem

Dane techniczne	KE 6-2	KE 10-2	KE 16-2
Kąt fazki	45° (optional 30°)	45° (optional 30° / 37,5°)	0 / 15 / 30 / 37,5 / 45 / 60°
Szerokość fazki 0°	-	-	21 mm
Szerokość fazki 15°	-	-	15,7 mm
Szerokość fazki 30°	-	-	16,7 mm
Szerokość fazki 37,5°	-	-	17,8 mm
Szerokość fazki 45°	0 - 6 mm	0 - 10,6 mm	20,0 mm
Szerokość fazki 60°	-	-	18,0 mm
Średnica rury			150-350mm
Napięcie	230 V/50 Hz	230 V/50 Hz	230 V/50 Hz
Moc	1.100 Watt	1.800 Watt	1.100 Watt
Obroty (stufenlos)	3.000 - 6.000 min^{-1}	2.300 - 6.500 min^{-1}	3.000 min^{-1}
Waga	4,7 kg	6,5 kg	20,1 kg

Zakres dostawy KE 6-2
Waliza z tworzywa sztucznego
3x uchwyt płytek 45°
1x Zestaw płytek składający się z trzech 4stronnych płytek
1x Zestaw narzędzi

Zakres dostawy KE 10-2
Waliza z tworzywa sztucznego
6x uchwyt płytek 45°
1x Zestaw płytek składający się z 6 płytek
1x Zestaw narzędzi
1x uchwyt czołowy

Zakres dostawy KE 16-2
Waliza z tworzywa sztucznego
2x 6x uchwyt płytek
1x Zestaw płytek składający się z 12 płytek
1x Zestaw narzędzi

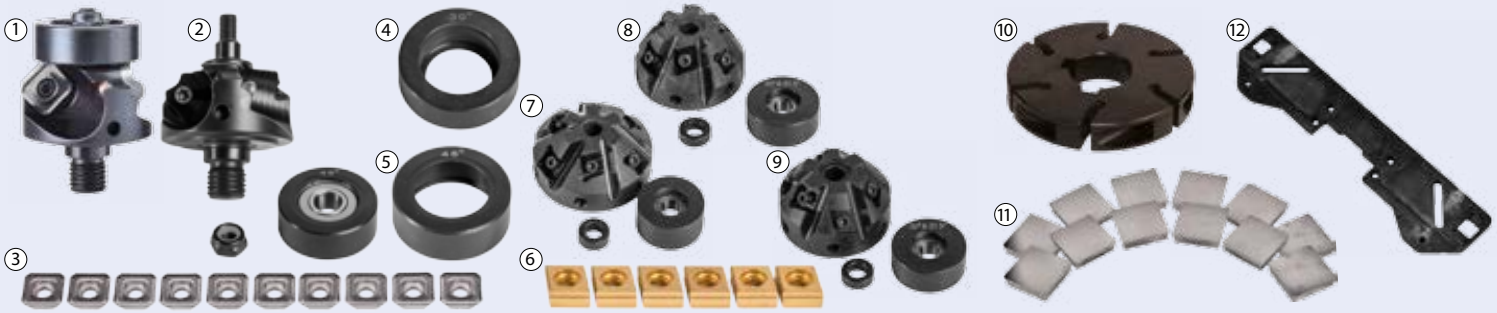

	Akcesoria KE 6-2	Nr art.	zł. cena netto
1	Głowica do fazy 30°	3990020	542,00
2	Głowica do fazy 45°	3990021	542,00
3	Kompl płytek / VE 10	3990022	598,00
4	Rolki prowadzące 45°	3990023	34,00
5	Rolki prowadzące 30°	3990024	34,00

	Akcesoria KE 10-2	Nr art.	zł. cena netto
6	Kompl płytek (6 szt.)	3991110	467,00
7	Głowica i rolki pr. 45°	3991111	785,00
8	Głowica i rolki pr. 30°	3991112	785,00
9	Głowica i rolki pr. 37,5°	3991113	785,00

	Akcesoria KE 16-2	Nr art.	zł. cena netto
10	Głowica	3991605	281,00
11	Kompl płytek (12 szt.)	3991606	445,00
12	Przykładnica do rur -Ø 300-600 mm	3991607	486,00

KE 100 – Wygładzarka do krawędzi zewnętrznych, do użytku mobilnego i stacjonarnego

- Do wygładzania krawędzi licowych oraz przygotowania materiału pod spoiny
- Urządzenie z przeznaczeniem do użytku stacjonarnego lub mobilnego
- Prosta i szybka zamiana z trybu stacjonarnego na mobilny dzięki śrubom skrzydełkowym i demontowanej nóżce
- Ustawianie głębokości fazki bez narzędzi
- Standardowe ustawienia kątów na 15°, 30° i 45°
- Posuw wykonuje się manualnie techniką chronioną patentem
- Urządzenie łatwe i poręczne w obsłudze
- Do obróbki stali konstrukcyjnej, metal nieżelaznych i tworzywa sztucznego
- Funkcjonalne rozmieszczenie uchwytów umożliwia bezpieczne prowadzenie urządzenia w trybie mobilnym
- Płyta prowadnicy wyposażona w regulowane głowice kulkowe do ułatwienia przesuwu na obrabianym przedmiocie
- Standardowo wyposażona w termik

Zakres dostawy KE 100
Głowica frezująca z płytami skrawającymi
3 nóżki gumowe
Sanki do przemiotów obrabianych
1 uchwyt boczny

KE 100
Cena netto
4 296,-
5 284,08 zł brutto
nr art. 3992000

TDane techniczne	KE 100
Możliwość fazowania pod kątem	15/30/45°
Max. grubość blachy, faza 15°	ca. 5 mm
Max. grubość blachy, faza 30°	ca. 6 mm
Max. grubość blachy, faza 45°	ca. 7 mm
Napięcie	230 V
Moc silnika	750 W
Wymiary (L x B x H max)	360x 230 x 280 mm
Waga	ca. 9 kg

Akcesoria	Nr art.	Cena netto
Głowica frezująca	3991605	281,00
Zestaw płytek skrawających	3992006	150,00

Stacjonarnie

Mobilnie

- 3 różne standardowe ustawienia kąta
- 15°, 30° i 45°

GS 18 – Ręczna gwinciarka elektryczna do precyzyjnyego nacinania gwintów

- Dociśnięcie wrzeciona spowoduje uruchomienie prawych obrotów (gwintowanie), odciągnięcie wrzeciona spowoduje uruchomienie lewych obrotów 680 min^{-1} (wycofanie gwintownika)
- Proste gwintowanie w jednej operacji jest możliwe dzięki wysokiemu momentowi obrotowemu, niskim obrotom i wysokiej współosiowości
- Uniwersalny uchwyt mocujący dla popularnych gwintowników M6 do M18 zapewnia długą żywotność narzędzi
- Dodatkowy uchwyt pozwala na wygodną i precyzyjną pracę
- Wyposażona w ogranicznik głębokośći

GS 18
Cena netto
1 864,-
2 292,72 zł brutto
Nr. artykułu 3860018

GS 18

- Nacisk na wrzeciono powoduje uruchomienie obrotów i automatyczną zmianę kierunku obrotów odciągnięcia urządzenia

Dane techniczne	GS 18
Nr art.	386 0018
Zakres nacinania gwintów w stali	M6 - M14
Zakres nacinania gwintów w aluminium	M6 - M18
Obroty bez obciążenia w prawo	280 min^{-1}
Obroty bez obciążenia w lewo	680 min^{-1}
Moc silnika	450W / 220 – 240 V 50Hz / 1Ph
Wymiary	400 x 80 x 200 mm
Waga	3,15 kg

Zakres dostawy GS 18
Uchwyt mocujący M6 –M18
Uchwyt ręczny
Klucz imbusowy 4mm
Ogranicznik głębokości
Skrzynia transportowa

- Ogranicznik głęokośći i uchwyt narzędziowy od M6 do M18 zawarte w dostawie

MTS 356 – Przecinarka do metalu z możliwością cięcia na sucho

- Do gładkiego cięcia profili i rur ze stali, żelaza, miedzi, mosiądzu, aluminum, tworzyw sztucznych,kompozytów i stali szlachetnej bez płynu chłodzącego
- Zastosowanie np. w budowie konstrukcji

MTS 356
Cena netto
1 625,-
1 998,75 zł brutto
Nr art. 3840355

Dane techniczne	MTS 356
Moc silnika 230 V / 50 Hz	2,2 kW
Obroty	1300 min^{-1}
Zakres cięcia 0° ▭	100 x 180 mm (H x B)
Zakres cięcia 0° □	120 x 120 mm
Zakres cięcia 0° ○	132 mm
Zakres cięcia + 45°, - 39° ▭	120 x 90 mm (H x B)
Zakres cięcia + 45°, - 39° □	90 x 90 mm
Zakres cięcia + 45°, - 39° ○	105 mm
Średnica tarczy	Ø 355 mm
Waga	23,5 kg

Tarcza tnąca Ø 355 x 25,4 mm	Grubość	Zęby	Nr art.	zł. cena netto
Stal s235JR	2,4 mm	80	3853504	487,00
Aluminium	2,4 mm	80	3853502	420,00
Stal nierdzewna	2,4 mm	90	3853503	530,00

HKS 230 – Ręczna piła tarczowa do metalu do cięcia aluminium, stali i stali szlachetnej

- Idealne maszyny dla zakładów montażowych, budowy elewacji, ślusarzy, warsztatów
- , ekip budujących hale targowe, itd.
- Idealne tam, gdzie szlifierki kątowe są za słabe lub pracują niezbyt czysto
- Przecinają stal szlachetną nie pozostawiając zadziorów

HKS 230
Cena netto
1 233,-
1 516,59 zł brutto
Nr art. 3840231

Dane techniczne	HKS 230 *
Moc silnika 230 V / 50 Hz	1,7 kW
Obroty	2200 min^{-1}
Zakres cięcia 90° □	80 mm
Zakres cięcia 45° □	56 mm
max. Średnica tarczy	Ø 230 mm
Mocowanie tarczy	Ø 25,4 mm
Grubość tarczy	2 mm
Wymiary	620 x 320 x 270 mm
Waga	7,1 kg

Tarcza tnąca Ø 230 x 25,4 mm	Grubość	Zęby	Nr art.	zł. cena netto
Stal s235JR	2,0 mm	48	3850231	197,00
Aluminium	2,4 mm	80	3850232	220,00
Stal nierdzewna	1,8 mm	60	3850233	234,00

RSM 760 – Szlifierka do rur poręczna i elastyczna

- Zaprojektowana do szlifowania i polerowania konstrukcji rurowych
- Idealna do prac przy ograniczonej przestrzeni, ponieważ rączkę można obrócić o 180°

RSM 760
Cena netto
1 831,-
2 252,13 zł brutto
Nr art. 3990760

Dane techniczne	RSM 760
Max. Długość taśmy	760 mm
Szerokość taśmy	40 mm / 20 mm
Rura-Ø mw.	15 mm
Prędkość taśmy	3 - 12 m/sek.
Obroty bez obciążenia	1600 - 3200 min^{-1}
Moc	1200 W
Napięcie	230 V / 50 Hz
Waga	3,4 kg

RSM 620 – Szlifierka do rur

- Z bezstopniową regulacją szybkości taśmy do optymalnego dopasowania przy różnych zastosowaniach
- Bezwysiłkowa praca dzięki ergonomicznej obsłudze oburęcznej
- Prosta wymiana taśmy szlifierskiej bez użycia narzędzi

RSM 620
Cena netto
1 887,-
2 321,01 zł brutto
Nr art. 3990620

Dane techniczne	RSM 620
Długość taśmy	620 mm
Szerokość taśmy	40 mm
Rura-Ø mw.	15 mm
Prędkość taśmy	15 - 28 m/sek.
Obroty bez obciążenia	2.300 - 6.500 min^{-1}
Moc	1500 W
Napięcie	230 V / 50 Hz
Waga	5,3 kg

SSG – Spęczarko-rozciągarki

- Do wykonywania nadkoli, ram okiennych, rynien czy krawędzi drzwi w starych samochodach
- Do rozciągania i spęczania fazowanych blach
- Plus narzędzia do spęczania i rozciągania
- Prosta i szybka wymiana narzędzi
- Czysta, wydajna i cicha praca

SSG 12
Cena netto
707,-
869,61 zł brutto
Nr art. 3776102

SSG 16
Cena netto
3 934,-
4 838,82 zł brutto
Nr art. 3776103

Dane techniczne	SSG 12	SSG 16
Grubość blachy max.	1,2 mm	1,5 mm
Występ	25 mm	153 mm
Wymiary w mm	150 x 50 x 140 *	1175 x 410 x 920
Waga	5,5 kg	36 kg

WB 100 – Giętarka kątowa

- Do dokładnego gięcia na zimno i ciepło stalowych płaskowników, profili okrągłych i czworokątnych
- Stabilna budowa do mocowania na stole roboczym
- Otwory wiercone w korpusie żeliwnym do przytwierdzenia na stole roboczym
- Bezstopniowo regulowany ogranicznik gięcia

WB 100
Zdj. pokazuje zakres dostawy

WB 100
Cena netto
939,-
1 154,97 zł brutto
Nr art. 3776101

Dane techniczne	WB 100
Na zimno:	
Płaskownik stalowy	100 x 5 mm
Profil okrągły	18 mm
Profil czworokątny	16 x 16 mm
Na ciepło	
Płaskownik stalowy	100 x 15 mm
Profil okrągły	27 mm
Profil czworokątny	25 x 25 mm
Wymiary	550 x 320 x 240 mm
Waga	30 kg

Zakres dostawy WB 100
Przykładnica kątowa
Płyta do gięcia
Dźwignia do gięcia
Ogranicznik materiału

PRM 10 - Giętarki pierścieniowe ręczne lub mechaniczne

- Do gięcia pierścieniowego materiałów czworokątnych
- Stabilna konstrukcja, mocowana do podłoża
- Napęd dwóch walców dolnych za pomocą korby ręcznej
- Hartowane i szlifowane walce
- Wały stalowe, hartowane i szlifowane
- Dosuwanie przez walec górny

PRM 10 E:

- Wersja mechaniczna
- Możliwość pracy w poziomie i w pionie
- Dynamiczny 2-stopniowy silnik 400V
- Przełączanie biegu lewego/prawego pedałem

Moc gięcia	PRM 10	
Profil-Typ	max. Größe mm	mw. Biege-Ø mm
Możliwości zagwania (rolki standardowe)		
	20 x 20	500
	30 x 10	500
	50 x 10	400

Podawana moc odnosi się do materiału o maks. granicy plastyczności 24kg/mm². Moc gięcia przy współczynnik 0,7

PRM 10 E

PRM 10 M

Dane techniczne	PRM 10 M	PRM 10 E
Wału -Ø	30 mm	30 mm
Walec-Ø	98 mm	98 mm
Walec-Ø dolny	115 mm	118 mm
Waga	165 kg	230 kg
Wymiary w mm	620 x 560 x 1440	700 x 700 x 1400

PRM 10 M
Cena netto
3 471,-
4 269,33 zł brutto
Nr art. 3780010

PRM 10 E
Cena netto
7 322,-
9 006,06 zł brutto
Nr art. 3780011

PRM 31 F / PRM 35 F / PRM 40 FH / PRM 50 FH – Giętarki mechaniczne i hydrauliczne

PRM 31 F / PRM 35 F:

- Możliwość pracy w poziomie i w pionie
- Walce dolne z napędem silnikowym
- Hartowane rolki
- Wały stalowe, hartowane i szlifowane
- Dosuwanie poprzez walec górny
- Boczne rolki prostujące, regulowane bezstopniowo

PRM 40 FH:

- Hartowane rolki gnące
- Wały ze specjalnej stali, hartowane i szlifowane
- Boczne rolki prostujące, regulowane bezstopniowo
- Wszystkie 3 walce napędzane za pomocą przekładni
- Możliwość pracy w pionie i w poziomie

PRM 50 FH:

- Możliwość pracy w poziomie i w pionie
- Hydrauliczne dosuwanie walca górnego
- Wskaźnik cyfrowy położenia walca dosuwającego
- Wszystkie 3 walce są napędzane i hartowane
- Boczne rolki prostujące, regulowane bezstopniowo
- Osobny pulpit sterowniczy z obsługą nożną

PRM 31 F PRM 35 F PRM 40 FH PRM 50 FH

PRM 31 F
Cena netto
10 814,-
13 301,22 zł brutto
Nr art. 3812031

PRM 35 F
Cena netto
13 410,-
16 494,30 zł brutto
Nr art. 3812035

Dane techniczne	PRM 31 F	PRM 35 F
Wał-Ø	30 mm	50 mm
Walec-Ø	148 mm	155 mm
Prędkość	4 m/min.	4,5 m/min.
Moc silnika 400V / 50 Hz	0,75 kW	1,5 kW
Waga	220 kg	400kg
Wymiary L x B x H	600 x 800 x 1450 mm	750 x 1000 x 1400mm

PRM 40 FH
Cena netto
39 796,-
48 949,08 zł brutto
Nr art. 3812040

PRM 50 FH
Cena netto
32 793,-
40 335,39 zł brutto
Nr art. 3812036

Dane techniczne	PRM 40 FH	PRM 50 FH
Wał -Ø	40 mm	50 mm
Walec-Ø	137 mm	162 mm
Prędkość	7 m/min.	4,5 m/min.
Moc silnika 400V / 50 Hz	1,1 kW	1,1 kW
Waga	350 kg	500 kg
Wymiary L x B x H	1050 x 500x 1250 mm	810 x 950 x 1500 mm

Moc gięcia	PRM 31 F		PRM 35 F		PRM 40 FH		PRM 50 FH	
Profil-Typ	max. wielkość mm	mw. gięcia-Ø mm	max . wielkość mm	mw. gięcia-Ø mm	max . wielkość mm	mw. gię-cia-Ø mm	max. wielkość mm	mw. gięcia-Ø mm
Możliwości zagwania (rolki standardowe)								
	30 x 30 10 x 10	900 200	35 x 35 20 x 20	900 300	18 x 18	250	35 x 35	600
	50 x 10 20 x 6	800 300	60 x 10 40 x 10	500 400	35x8	300	60 x 10	600
	80 x 15 30 x 6	700 400	100 x 15 60 x 10	450 350	50x12	400	100 x 15	600
	50 x 6 20 x 3	600 400	60 x 7* 50 x 6*	700 500	35x35x5*	400	60 x 7	800
	50 x 6 20 x 3	600 400	60 x 7 50 x 6	700 500	30x30x5	300	60 x 7	800
	50 x 6 20 x 3	600 400	60 x 7 50 x 6	700 500	35x35x5	300	50 x 6	800
	-	-	UPN 80* UPN 30*	1000 700	UPN 40x20*	350	UPN 80	800
	-	-	UPN 80* UPN 30*	1200 800	UPN 35x18*	500	UPN 80	1200

HSBM & FSBM – Ręczne zaginarki do blachy

- Prosty design i solidna konstrukcja gwarantują dokładną obróbkę
- Bezpieczne zaciskanie blachy przez mechanizm zaciskający

HSBM 305 HS	HSBM 610 HS	HSBM 1020-10	HSBM 1050 N
Cena netto 758,-	Cena netto 1 084,-	Cena netto 3 441,-	Cena netto 4 065,-
932,34 zł brutto	1 333,32 zł brutto	4 232,43 zł brutto	4 999,95 zł brutto
Nr art. 3772305	Nr art. 3772610	Nr art. 3771020	Nr art. 3771050

Model	HSBM 305 HS	HSBM 610 HS	HSBM 1020-10	HSBM 1050 N
Szer. robocza max.	305 mm	610 mm	1020 mm	1050 mm
Grubość blachy max.*	1,0 mm*	1,0 mm*	1,0 mm*	1,25 mm*
Kąt gięcia max.	135°	135 °	135°	135°
Waga	30 kg	42 kg	105 kg	71 kg
Wymiary w mm	500 x 350 x 410	850 x 360x 420	1276 x 550 x 975	1300 x 570 x 1000

HRB 10 – Hydrauliczna giętarka do rur uniwersalnego użytku

- Zakres gięcia 1/2" - 2"
- Plus 6 segmentów gnących (1/2" - 3/4" - 1" - 1 1/4" - 1 1/2" - 2")
- Z rozkładaną ramą do wygodnej i racjonalnej obsługi
- Uniwersalne zastosowanie do rur grzewczych, gazowych, z gorącą i zimną wodą, rur miedzianych i kompozytowych
- 10 t nacisku
- Ze stojakiem trójnożnym do ergonomicznej pracy

HRB 10
Cena netto **1 360,-**
1 672,80 zł brutto
Nr art. 3777010

Dane techniczne	HRB 10
Nacisk	10 t
Wysuw tłoka	155 mm
Wymiary	710 x 590 x 220 mm
Waga	45 kg

Segmenty gnące	Rura Ø	Grubość ścianki	Promień gięcia	Kąt gięcia
1/2"	21,3 mm	3,25 mm	62 mm	0-90 °
3/4"	26,9 mm	3,50 mm	78 mm	0-90 °
1"	33,7 mm	4,00 mm	98 mm	0-90 °
1 - 1/4"	42,4 mm	4,00 mm	128 mm	0-120 °
1 - 1/2"	48,3 mm	4,25 mm	148 mm	0-120 °

Seria FSBM
- Zaciskanie przedmiotu obrabianego odbywa się za pomocą pedału, dzięki czemu obie dłonie pozostają wolne w celu podawania materiału
- Dostępne różne warianty narzędzi E, S2, HS2 i HSG
- Mocny siłownik pomocniczy ułatwia gięcie
- Szeroki przepust między licem górnym i dolnym do 25 mm
- Samosmarujące łożyska ślizgowe
- Łatwa regulacja nacisku lica górnego śrubami radełkowanymi
- Regulacja grubości materiału śrubą radełkowaną
- Przestawiany ogranicznik kąta gięcia

FSBM 1020-20 S2
Seryjnie segmentowa belka górna i dolna

FSBM 1020-20 HSG
Seryjnie wysoka, segmentowa belka górna

FSBM 1270-20 E
Seryjnie segmentowa belka górna

Typ	Podziałka segmentów
1020-20 HSG	25-30-35-40-45-50-75-100-150-200-270
1020-25 E	25-30-35-40-45-50-75-100-150-200-270
1020-20 S2	25-30-35-40-45-50-75-100-150-200-270
1270-20 E	25-30-35-40-45-50-75-100-150-200-250-270

FSBM 1020-25 E	FSBM 1020-20 S2	FSBM 1020-20 HSG	FSBM 1270-20 E	FSBM 1270-20 S2
Cena netto 5 982,-	Cena netto 6 870,-	Cena netto 16 035,-	Cena netto 6 885,-	Cena netto 7 755,-
7 357,86 zł brutto	8 450,10 zł brutto	19 723,05 zł brutto	8 468,55 zł brutto	9 538,65 zł brutto
Nr art. 3772125	Nr art. 3772102	Nr art. 3770103	Nr art. 3772127	Nr art. 3772128

Model	FSBM 1020-25E	FSBM 1020-20 S2	FSBM 1020-20 HSG	FSBM 1270-20 E	FSBM 1270-20 S2
Szer. robocza max.	1020 mm	1020 mm	1020 mm	1270 mm	1270 mm
Grubość blachy max.*	2,5 mm	2,0 mm	2,0 mm	2,0 mm	2,0 mm
Kąt gięcia max.	135°	135°	150°	135°	135°
Waga	285 kg	300 kg	340 kg	315 kg	350 kg
Wymiary LxBxH w mm	1348 x 850 x 1175	1348 x 850 x 1175	1460 x 930 x 1420	1600 x 950 x 1175	1600 x 950 x 1175

RBM – Ręczne, asymetryczne 3-walcowe giętarki obrotowe.
Wersje - E z silnikiem i pedałem nożnym.

- Wychylany walec górny ułatwia zdejmowanie
- przedmiotu obrabianego
- Asymetryczny układ walców do wygodnego gięcia wstępnego
- Walec boczny ustawiany skośnie do gięcia stożkowego
- Walec zaciskowy i boczny z rowkiem do układania drutu
- Walce napędzane za pomocą korby ręcznej i przekładni

RBM 1301-15 E
- Seryjnie z rowkiem do walcowania drutu w walcu zaciskowym i walcu bocznym
- Obsługa przy użyciu pedału
- Walec górny daje się wystawiać ułatwiając zdejmowanie gotowego przedmiotu obrabianego

RBM 1050-22
- Napęd ręczny

RBM 1000-20 ECO
- Napęd ręczny

RBM 1000-20 ECO
- Napęd ręczny

RBM 305	RBM 610-08	RBM 1050-10	RBM 1000-20 ECO	RBM 1050-22	RBM 1301-15 E
Cena netto 562,-	Cena netto 985,-	Cena netto 4 182,-	Cena netto 4 697,-	Cena netto 5 933,-	Cena netto 7 828,-
691,26 zł brutto	1 211,55 zł brutto	5 143,86 zł brutto	5 777,31 zł brutto	7 297,59 zł brutto	9 628,44 zł brutto
Nr art. 3780112	Nr art. 3780618	Nr art. 3813101	Nr art. 3781301	Nr art. 3813103	Nr art. 3813113

Dane techniczne	RBM 305	RBM 610-08	RBM 1050-10	RBM 1000-20 ECO	RBM 1050-22	RBM 1301-15 E
Długość walca	305 mm	610 mm	1050 mm	1000 mm	1050 mm	1300 mm
Grubość blachy	0,80 mm	0,80 mm	1,0 mm	2,0 mm	2,0 mm	1,5 mm
Walec- Ø	25 mm	38 mm	56 mm	60 mm	75 mm	75 mm
Gięcie -Ø mw.	40 mm	60 mm	84 mm	100 mm	115 mm	115 mm
Moc silnika	-	-	-	-	-	1,5 kW/400V
Waga	14 kg	37 kg	185 kg	200 kg	300 kg	400kg
Wymiary LxBxH w mm	580 x 210 x 255	885 x 220 x 340	1400 x 700 x 1120	1542 x 550 x 1040	1400 x 700 x 1160	1860 x 700 x 1160

RBM 1301-15 E
- Pedał nożny
- 400V Silnik

Zdj. RBM 2050-15 E,
podobny do RBM 1270-25 E
pedał nożny, 400V Silnik

RBM 1050-30 E	RBM 1270-25 E	RBM 2050-15 E	RBM 1550-40 E	RBM 2050-30 E PRO
Cena netto 16 891,-	Cena netto 17 715,-	Cena netto 21 340,-	Cena netto 34 523,-	Cena netto 38 107,-
20 775,93 zł brutto	21 789,45 zł brutto	26 248,20 zł brutto	42 467,29 zł brutto	46 871,61 zł brutto
Nr art. 3813201	Nr art. 3813202	Nr art. 3813204	Nr art. 3813302	Nr art. 3813303

Dane techniczne	RBM 1050-30 E	RBM 1270-25 E	RBM 2050-15 E	RBM 1550-40 E	RBM 2050-30 E Pro
Długość walca	1050 mm	1270 mm	2050 mm	1550 mm	2050 mm
Grubość blachy	3,0 mm	2,5 mm	1,5 mm	4,0 mm	3 mm
Walec- Ø	90 mm	90 mm	95 mm	130 mm	130 mm
Moc silnika	1,1 kW/400V	1,1 kW/400V	2,2 kW/400V	2,2 kW/400V	2,2 kW/400V
Prędkość walcy m/mw.	6	6	8	8	3,5
Waga	455 kg	490 kg	650 kg	1425 kg	1500 kg
Wymiary LxBxH w mm	1630 x 700 x 1200	1850 x 700 x 1200	2630 x 700 x 1200	2400 x940 x 1120	3080 x 700 x 1250
TVP - dopłata do transportu	-	-	na zapytanie	na zapytanie	na zapytanie

SBM – Ręczne giętarki żłobkujące

SBM 110-08
Cena netto **1 937,-**
2 382,51 zł brutto
Nr art. 3814001

SBM 140-12
Cena netto **2 307,-**
2 837,61 zł brutto
Nr art. 3814002

SBM 140-12 E
Cena netto **8 961,-**
11 022,03 zł brutto
Nr art. 3814003

Dane techniczne	SBM 110-08	SBM 140-12	SBM 140-12 E
Długość walców	110 mm	140 mm	140 mm
Grubość blachy max.*	0,80 mm	1,2 mm	1,2 mm
Walec-Ø	52 mm	62 mm	62 mm
Szerokość szyi	80 mm	100 mm	100 mm
Walec Prędkość	-	-	32 min^{-1}
Moc silnika	-	-	0,75 kW/400V
Waga	30 kg	50 kg	110 kg

AKM 100 T – Ręczna wykrawarka

- Szybkie i proste przycinanie pod kątem prostym bez zadziorów i bez deformacji krawędzi materiału
- Mocna konstrukcja z wysokogatunkowego żeliwa
- Regulowane ograniczniki ze skalą podnoszą komfort pracy

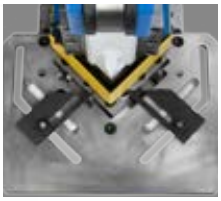

AKM 100 T
Cena netto **2 647,-**
3 255,81 zł brutto
Nr art. 3770512

Dane techniczne	AKM 100 T
Moc skrawania	3 mm
Zakres cięcia	100 x 100 mm
Kąt cięcia	90°
Stół roboczy	380 x 280 mm
Waga	90 kg
Regulacja skoku	30 mm
Wymiary L x B x H	450 x 390 x 1020 mm

TBS – Ręczne precyzyjne nożyce do blachy

- Do cięcia metalu, papieru, tworzywa sztucznego i innych materiałów
- Z ogranicznikiem ukosu z przodu
- Hartowany nóż
- Ogranicznik tylny ze skalą

TBS
Ręczne precyzyjne
nożyce do blachy arkuszowej

TBS 650-12 T
Cena netto **3 006,-**
3 697,38 zł brutto
Nr art. 3776165

TBS 1050-10 T
Cena netto **4 456,-**
5 480,88 zł brutto
Nr art. 3776111

Dane techniczne	TBS 650-12 T	TBS 1050-10 T
Szer. robocza max.	650 mm	1050 mm
Grubość blachy max.*	1,25 mm	1,00 mm
Zakres ogranicznika	0-500 mm	0-500mm
Waga	100 kg	160 kg
Wymiary w mm	970 x 470 x 540	1370 x 480 x 580

BSS – Ciężkie ręczne nożyce do blachy arkuszowej

- Do arkuszy blachy do 1,5 mm i taśm zwijanych o szerokości do 1250 mm
- Wyjątkowo stabilna i ciężka konstrukcja z żeliwa szarego
- Otwarta budowa
- Duży żeliwny stół roboczy
- Seryjny dociskacz zapewnia dobre rezultaty cięcia
- Zdejmowany ogranicznik ukosu na stole roboczym

BSS 1020 E
Cena netto **9 785,-**
12 035,55 zł brutto
Nr art. 3816001

BSS 1250 E
Cena netto **11 268,-**
13 859,64 zł brutto
Nr art. 3816002

Dane techniczne	BSS 1020	BSS 1250
Szerokość cięcia max.	1050 mm	1250 mm
Grubość blachy max.*	1,50 mm	1,50 mm
Zakres ogranicznika	0 - 550 mm	0 - 550 mm
Szerokość ogranicznika	790 mm	790 mm
Stół roboczy	600 x 1280	600 x 1530
Wymiar w mm	2000 x 850 x 1500	2450 x 1000 x 1820
Waga	435 kg	490 kg
TVP - dopłata do transportu	na zapytanie	na zapytanie

BSS 1000 – Nożyce do blachy, papieru i innych materiałów

- Stabilna i mocna konstrukcja
- Niewielkie wymiary dzięki składanej podstawie
- Łatwe do transportu
- Do arkuszy blachy do 1,2 mm i taśm zwijanych o szerokości do 1020 mm
- Seryjny dociskacz zapewnia dobre rezultaty cięcia
- Optymalny stosunek ceny do jakości

Dane techniczne	BSS 1000
Szerokość cięcia max.	1020 mm
Grubość blachy max.*	1,20 mm
Wymiar w mm	1830 x 550 x 1225
Waga	97 kg
TVP - dopłata do transportu	na zapytanie

BSS 1000
Cena netto **7 186,-**
8 838,78 zł brutto
Nr art. 3741100

HPS – Kombinowane hydrauliczne nożyce do profili stalowych/dziurkowniki z maks. 5 stacjami obróbki i obsługą nożną.

Dane techniczne	HPS 40S	HPS 45S	HPS 60S
	Cena netto 24 924,-	Cena netto 30 155,-	Cena netto 35 676,-
	30 656,52 zł brutto Nr art. 3819040	37 090,65 zł brutto Nr art. 3819045	43 881,48 zł brutto Nr art. 3819060
Stacja wytłaczania	HPS 40S	HPS 45S	HPS 60S
Nacisk	40 ton	45 ton	60 ton
Ø w blachach maks. grubości**	Ø 20 x 15 mm	Ø 22 x 15 mm	Ø 28 x 15 mm
	Ø 30 x 10 mm	Ø 38 x 8 mm	Ø 38 x 11 mm
Występ	175 mm	175 mm	220 mm
Skok	50 mm	50 mm	55 mm
Skok / Min.	20	20	25
Wysokość robocza dziurkownika	970 mm	935 mm	955 mm
Nożyce do prętów stalowych			
Okrągłych/prostokątnych w mm	Ø 30 / 25	Ø 30 / 25	Ø 40 / 35
Nożyce kątowe			
90° Cięcie w mm	80 x 80 x 8	100 x 100 x 10	120 x 120 x 12
45° Cięcie w mm	50 x 6 mm	70 x 6	80 x 8
Wysokość robocza	1100 mm	1140 mm	1155 mm
Nożyce do blachy			
Grubość materiału max.	200 x 13 mm	200 x 15 mm	200 x 20 mm
Rozmiar materiału max.	300 x 6 mm	300 x 12 mm	300 x 15 mm
Długość noża	356 mm	316 mm	317 mm
Cięcie kątowe	80 x 10 mm	80 x 10 mm	80 x 10 mm
Wysokość robocza	980 mm	935 mm	955 mm
Stacja przycinania			
Maks. grubość materiału	-	8 mm	10 mm
Szerokość	-	35 mm	42 mm
Głębokość	-	75 mm	100 mm
Moc silnika 50 Hz	3 kW	4 kW	4 kW
Waga netto	580 kg	1165 kg	1440 kg
Wymiary w mm	1100 x 800 x 1520	1430 x 950 x 1780	1520 x 950 x 1780

Macie Państwo więcej pytań?
Nasi doradcy pomogą dobrać maszynę, której potrzebujecie.
info@stuermer-maszyny.pl

BEG 250 – Uniwersalne szlifierki szczotkowe, seria S wyposażona w system odpylający

- Seryjnie z falowaną szczotką okrągłą (250 x 40 x 24mm z drutem Ø 0,5mm) do obróbki stali
- Z przestawianym pryzmowym podparciem obrabianego przedmiotu
- Duża tarcza ochronna zabezpieczająca przed iskrami i wyrzucanymi wiórami
- Wersja S-z jednostką odsysającą

BEG 250

BEG 250 S

	BEG 250 S	BEG 250
	Cena netto 8 071,-	Cena netto 5 352,-
	9 927,33 zł brutto Nr art. 3730251	6 582,96 zł brutto Nr art. 3730250
Dane techniczne	BEG 250	BEG 250 S
Wymiary szczotek	Ø 250 x 40 mm	Ø 250 x 40 mm
Mocowanie szczotek	Ø 24 mm	Ø 24 mm
Prędkość szczotek	3000 min^{-1}	3000 min^{-1}
Moc silnika 50 Hz	2,2 kW / 400V	2,2 kW / 400V
Moc odciągu	-	8,5 m^3/mw
Wymiar w mm	420 x 500 x 1120	440 x 600 x 1120
Waga	50 kg	60 kg

AS 1400- Zestaw odsysający pasujący do MBSM 100-130 i MBSM 100-130-2

- Szybka i prosta wymiana filtrów
- Duży pojemnik zbiorczy z szybkim dostępem przez szufladę
- Kompaktowa i stabilna obudowa
- Duża pojemność we wnętrzu
- Skuteczne odsysanie

Dane techniczne	AS 1400
Silnik	0,37 kW / 230 V
Moc ssania	600 m^3/h
Króciec odsysający	2 x Ø 75 mm
Wymiary L x B x H	920 x 590 x 850 mm
Waga	58,0 kg

Zakres dostawy AS 1400
4 x Opaska zaciskowa Ø 70 - 90 mm
1 x Wąż odsysający Ø 75 mm, 1 m Länge
1 x Wąż odsysający Ø 75 mm, 2 m Länge

AS 1400
Cena netto
2 263,-
2 783,49 zł brutto
Nr art. 3922011

AS 1600 - Zestaw odsysający pasujący do MBSM 75-200-2 i MBSM 150-200-2

- Szybka i prosta wymiana filtrów
- Duży pojemnik zbiorczy z szybkim dostępem przez szufladę
- Kompaktowa i stabilna obudowa
- Duża pojemność we wnętrzu
- Skuteczne odsysanie

Dane techniczne	AS 1600
Silnik	0,75 kW / 400V
Króciec odsysający	2 x Ø 100 mm
Moc ssania bez worka na pył/węży	1800m^3/h
Moc ssania z workiem na pył/wężami	1520m^3/h
Wymiary bez worka	490 x 560 x 1170 mm
Wymiary z workiem	870 x 560 x 1170 mm
Waga	31,0 kg

Zakres dostawy AS 1600
1 x worek na pył
4 x Opaska zaciskowa Ø 100 - 120 mm
1 x Wąż odsysający Ø 100 mm, 1 m Länge

AS 1600
Cena netto
2 962,-
3 643,26 zł brutto
Nr art. 3922000

MBSM 100-130 – Szlifierki taśmowe do metalu, modele 400 V z 2 prędkościami

- Szlifierki taśmowe do metalu do szlifowania powierzchni, krawędzi i do zaokrąglania
- Mocne silniki i bezwibracyjna praca dają najlepsze rezultaty szlifowania
- Z odchylaną tarczą ochronną
- Błyskawiczna wymiana taśm szlifierskich dzięki systemowi szybkozmiennemu
- Duża powierzchnia taśmy szlifierskiej dzięki odchylanej górnej osłonie taśmy
- Możliwość współpracy z urządzeniem odsysającym z 2 króćcami ssącymi - jeden bezpośrednio na skrzynce chroniącej przed iskrami, drugi na tylnej rolce
- Ciągła powierzchnia do planowania po zdemontowaniu części montowanych - umożliwia szlifowanie także długich przedmiotów
- Automatyczna korekta naprężenia taśmy szlifierskiej przez sprężynowy system naprężania taśmy

MBSM 100-130 i MBSM 100-130-2

- Możliwość użycia jako modelu stołowego lub stojącego (przy zastosowaniu opcjonalnej podstawy

MBSM 100-130-2, 75-200-2 i 150-200-2

- Z dwoma szybkościami taśmy - do szlifowania stali oraz stali szlachetnej

MBSM 75-200 i MBSM 150-200-2

- Bezstopniowo pochylane urządzenie szlifierskie

Podstawa do MBSM

il.: MBSM 100-130

il.: MBSM z opcjonalną podstawą

il.: MBSM 150-200-2

PODSTAWA MBSM	MBSM 100-130	MBSM 100-130-2	MBSM 75-200-1 (230 V)	MBSM 75-200-1 (400V)	MBSM 75-200-2	MBSM 150-200-2
Cena netto 140-	Cena netto 1 617,-	Cena netto 1 783,-	Cena netto 2 483,-	Cena netto 2 483,-	Cena netto 2 650,-	Cena netto 3 329,-
1172,20 zł brutto	1 988,91 zł brutto	2 193,09 zł brutto	3 054,09 zł brutto	3 054,09 zł brutto	3 259,50 zł brutto	4 094,67 zł brutto
Nr art. 3921227	Nr art. 3921226	Nr art. 3921225	Nr art. 3922070	Nr art. 3922071	Nr art. 3922075	Nr art. 3922150

Dane techniczne	MBSM 100-130	MBSM 100-130-2	MBSM 75-200-1 (230 V)	MBSM 75-200-1 (400V)	MBSM 75-200-2	MBSM 150-200-2
Szerokość taśmy	100 mm	100 mm	75 mm	75 mm	75 mm	150 mm
Prędkość taśmy	19 m/s	9,5/19 m/s	29 m/s	29 m/s	14,5/29 m/s	14,5/29 m/s
Moc silnika	1,5 kW	1,5 kW	3 kW	3 kW	1,5 / 2,2 kW	2,2 / 2,8 kW
Podłączenie elektr.	230 V / 50 Hz	400V / 50 Hz	230 V / 50 Hz	400V / 50 Hz	400V / 50 Hz	400V / 50 Hz
Wymiary taśmy	100 x 1220 mm	100 x 1220 mm	75 x 2000 mm	75 x 2000 mm	75 x 2000 mm	150 x 2000 mm
Koło kontaktowe-Ø	130 mm	130 mm	200 mm	200 mm	200 mm	200 mm
Króciec odciągowy-Ø	73 mm	73 mm	100 mm	100 mm	100 mm	100 mm
Wymiary (L x B x H)	690 x 390 x 360 mm	690 x 390 x 360 mm	1070 x 340 x 950 mm	1070 x 340 x 950 mm	1070 x 340 x 950 mm	1070 x 415 x 950 mm
Waga	37 kg	37 kg	72 kg	72 kg	72 kg	90 kg

KRBS 101 – Kombinowana szlifierka taśmowa do rur i profili

- Wygodna obsługa dzięki prostej regulacji mechanizmu mocującego
- Obrotowe szczęki zaciskowe mechanizmu mocującego umożliwiają bezpieczne zaciskanie rur czworokątnych, okrągłych i stali płaskiej
- Ustawiany kąt szlifowania w zakresach 30 - 90° i 0° - 60°.
- Udoskonalony uchwyt szybkozmienny umożliwia prostą i szybką wymianę rolki zaciskowej bez użycie narzędzi.
- Większe i udoskonalon łożyska wałeczkowe przedłużają żywotność
- Praktyczne uchwyty rolek zaciskowych wbudowane w podstawę

il.: KRBS 101

KRBS 101
Cena netto 6 329,-
7 784,67 zł brutto
Nr art. 3921001

Model	KRBS 101
Podłączenie elektr.	400 V / 50 Hz
Moc silnika	2,5 / 3,3 kW
Średnica szlifowania	20 - 76 mm
Kąt szlifowania	30 - 90 / 0 - 60 °
Taśma szlifująca (L x B)	2000 x 100 mm
Prędkość taśmy	15 / 30 m/s
Króciec odciągowy-Ø	2 x 100 mm
Wymiary (L x B x H)	1250 x 750 x 1140 mm
Waga	159 kg

il. pokazuje tył maszyny przeznaczony do gratowania z praktyczną przystawką i pojemnikiem do odpylania

Akcesoria	Nr art.	zł. cena netto
Rolka do rur rur 3/8"	3723050	231,00
Rolka do rur 1/2"	3723051	231,00
Rolka do rur 22 mm	3723052	231,00
Rolka do rur 3/4"	3723053	250,00
Rolka do rur 28 mm	3723054	250,00
Rolka do rur 1"	3723055	270,00
Rolka do rur 34 mm	3723056	270,00
Rolka do rur 1 1/4"	3723057	289,00
Rolka do rur 44 mm	3723058	289,00
Rolka do rur 1 1/2"	3723059	308,00
Rolka do rur 50 mm	3723060	308,00
Rolka do rur 2"	3723061	408,00
Rolka do rur 62 mm	3723062	408,00
Rolka do rur 2 1/2"	3723063	443,00
Rolka do rur 78 mm	3723064	443,00

MKS – Ręczne i półautomatyczne piły tarczowe do metalu

Wyprod. w Europie

- Dwie prędkości cięcia (poza modelem na 230V)
- Przekładnia redukcyjna, pracująca cicho w kąpieli olejowej
- Automatyczna pompa membranowa płynu chłodzącego z seryjnym filtrem
- Ruchome zabezpieczenie zapewnia optymalne bezpieczeństwo podczas cięcia
- Instalacja elektryczna o niskim napięciu 24 V, z wyłącznikiem awaryjnym, włącznikiem głównym, przełącznikiem wybierakowym prędkości obrotowej i zabezpieczeniem przeciążeniowym
- Głowica maszyny odchylana na 45° w lewo

Sposób działania półautomatu MKS 350 H

- Aktywacja silnika i zwieranie imadła
- Opuszczanie głowicy piły do cięcia
- Powrót głowicy piły do pozycji wyjściowej i zatrzymanie silnika
- Otwarcie imadła

MKS 250 N z opcjonalną podstawą

MKS 350 z opcjonalną podstawą

MKS 350 H

MKS 250 N	MKS 255 N	MKS 275 N	MKS 315 N	MKS 350	MKS 350 H
Cena netto 5 180,-	Cena netto 5 566,-	Cena netto 6 380,-	Cena netto 9 276,-	Cena netto 12 507,-	Cena netto 25 531,-
6 371,40 zł brutto	6 846,18 zł brutto	7 847,40 zł brutto	11 409,48 zł brutto	15 383,61 zł brutto	31 403,13 zł brutto
Nr art. 3620251	Nr art. 3620253	Nr art. 3620275	Nr art. 3620303	Nr art. 3621350	Nr art. 3620352

Dane techniczne	MKS 250 N	MKS 255 N	MKS 275 N	MKS 315 N	MKS 350	MKS 350 H
Moc silnika 50 Hz	0,9 kW	0,95/1,32 kW	1,1/1,5 kW	1,5/2,2 kW	1,8/2,4 kW	1,8/2,4 kW
Przyłącze elektryczne	230 V	400V	400V	400V	400V	400V
Obroty	40 min^{-1}	40/80 min^{-1}	40/80 min^{-1}	40/80 min^{-1}	40/80 min^{-1}	40/80 min^{-1}
Rozstaw mocowania	100 mm	100 mm	105 mm	120 mm	120 mm	120 mm
Średnica tarczy	Ø 250 mm	Ø 250 mm	Ø 275 mm	Ø 315 mm	Ø 350 mm	Ø 350 mm
Wys. wlotu z podstawą	970 mm	970 mm	970 mm	1015 mm	1025 mm	1040 mm
Wymiary w mm	800 x 830 x 755	800 x 830 x 755	830 x 900 x 1025	1000 x 1150 x 1475	1000 x 1200 x 1475	1000 x 1200 x 1475
Waga	83 kg	83 kg	98 kg	165 kg	210 kg	280 kg

Zakres cięcia

	MKS 250 N / MKS 255 N				MKS 275 N				MKS 315 N				MKS 350				MKS 350 H			
	●	○	□	▭	●	○	□	▭	●	○	□	▭	●	○	□	▭	●	○	□	▭
90°	40	70	70 x 70	55 x 95	45	80	80 x 80	100 x 70	55	90	80 x 80	115 x 70	60	110	100 x 100	120 x 80	60	110	100 x 100	120 x 80
45°	35	65	55 x 55	50 x 60	40	80	70 x 70	80 x 70	50	80	70 x 70	70 x 70	55	80	80 x 80	80 x 80	55	80	80 x 80	80 x 80
45° +	35	65	55 x 55	50 x 60	40	80	70 x 70	80 x 70	50	80	70 x 70	70 x 70	55	80	80 x 80	80 x 80	55	80	80 x 80	80 x 80

MKS V – Ręczna pionowa piła tarczowa
MKS VH – Półautomatyczna pionowa piła tarczowa

- Dwie prędkości cięcia
- Głowica maszyny prowadzona w pionie, z prowadnicą o kształcie jaskółczego ogona i regulowaną listwą klinową, odchylana o 45° w lewo i 60° w prawo, z blokadą przy -45°, 0°, -45°, 60°
- Regulowany ogranicznik głębokości do skoku pionowego głowicy piły
- Przekładnia redukcyjna, pracująca cicho w kąpieli olejowej
- Pompa płynu chłodzącego z filtrem
- Strumieniowa dystrybucja płynu chłodzącego, do lepszego smarowania brzeszczotu

MKS 315 V	MKS 350 V	MKS 315 VH	MKS 350 VH
Cena netto 18 976,-	Cena netto 25 317,-	Cena netto 29 130,-	Cena netto 33 483,-
23 340,48 zł brutto	31 139,91 zł brutto	35 829,90 zł brutto	41 184,09 zł brutto
Nr art. 3622315	Nr art. 3622350	Nr art. 3623315	Nr art. 3623350

Dane techniczne	MKS 315 V	MKS 350 V	MKS 315 VH	MKS 350 V
Moc silnika 400V / 50 Hz	1,3/1,8 kW	1,9/2,5 kW	1,3/1,8 kW	1,9/2,5 kW
Obroty	33/66 min^{-1}	36/72 min^{-1}	33/66 min^{-1}	36/72 min^{-1}
Rozstaw mocowania	160 mm	185 mm	160 mm	185 mm
Średnica tarczy	Ø 315 mm	Ø 350 mm	Ø 315 mm	Ø 350 mm

Zakres cięcia

	MKS 315 V				MKS 350 V			
	●	○	□	▭	●	○	□	▭
90°	70	100	90 x 90	135 x 80	100	100	90 x 90	170 x 90
45°	70	100	90 x 90	100 x 80	100	100	90 x 90	125 x 90
45° +	70	100	90 x 90	100 x 80	100	100	90 x 90	125 x 90
60° +	70	80	70 x 70	70 x 80	90	90	90 x 90	90 x 90

LMS – Ręczne i półautomatyczne piły tarczowe do metali lekkich

Wyprod. w Europie

LMS 400
- Wersja manualna
- Dwa imadła ręczne z aluminiowymi szczękami zaciskowymi z elementami z tworzywa sztucznego
- Głowica piły przechylana o 45° w lewo do cięcia kulawki

LMS 400P
- Głowica piły przechylana o 45° w lewo do cięcia kulawki
- Dwa imadła pneumatyczne z aluminiowymi szczękami zaciskowymi z elementami z tworzywa sztucznego

LMS 400H
- Wersja półautomatyczna
- Dwa imadła pneumatyczne szybko mocujące z aluminiowymi szczękami zaciskowymi z elementami z tworzywa sztucznego

LMS 400
Cena netto **11 993,-**
14 751,39 zł brutto
Nr art. 3625400

LMS 400P
Cena netto **14 118,-**
17 365,14 zł brutto
Nr art. 3625402

LMS 400H
Cena netto **24 700,-**
30 381,00 zł brutto
Nr art. 3625401

LMS 400
Zdj. z opcjonalną podstawą

LMS 400P
Zdj. z opcjonalną podstawą

LMS 400H

Dane techniczne	LMS 400	LMS 400P	LMS 400H
Moc silnika 400V / 50 Hz	2,2 kW	2,2 kW	2,2 kW
Obroty	3.000 min^{-1}	3.000 min^{-1}	3.000 min^{-1}
Rozstaw mocowania imadła	220 mm	220 mm	220 mm
Średnica tarczy	Ø 400mm	Ø 400mm	Ø 400mm
Wys. wlotu z podstawą	855 mm	855 mm	855 mm
Wymiary (L x B x H) w mm	1500 x 1000 x 900	1500 x 1000 x 1600	1500 x 1000 x 1600
Waga	160 kg	210 kg	210 kg

Zakres cięcia

LMS 400/ LMS 400H / LMS 400P

	●	○	□	▭
90°	60	140	110 x 110	180 x 100
45°	60	120	100 x 100	150 x 100
45° +	60	120	100 x 100	150 x 100

MS 3 – Stojak podporowy

- do układania długich i ciężkich półfabrykatów
- uniwersalnie używany np. do pił tarczowych , pił taśmowych, maszyn do obróbki drewna, itd.
- podpórka na rolkach z bezstopniową regulacją wysokości,
- bezpieczne podparcie półfabrykatu na masywnych i wytrzymałych rolkach stalowych
- ciężka wersja żeliwa, trójnożna do najwyższego obciążenia

MS 3
Cena netto **356,-**
437,88 zł brutto
Nr art. 3660700

MS 3 V
Cena netto **356,-**
437,86 zł brutto
Nr art. 3660705

Dane techniczne	MS 3	MS 3 V
Udźwig	700 kg	700 kg
Szerokość rolek	400mm	2 x 130 mm
Höhe mw. / max.	580/970 mm	580/970 mm
Wykonanie	rolki stalowe	rolki stalowe
Rollendurchmesser	52 mm	52 mm

MS 3 MS 3 V

Urządzenie do unoszenia wiórów" Chipmag"
- do czyszczenia np. wewnętrznych powierzchniotworów rdzeniowych i zbierania magnetycznych drobinek

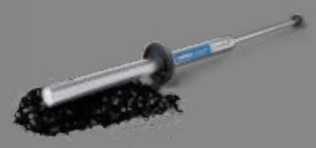

"CHIPMAG"
Cena netto **154,-**
189,42 brutto
Nr art. 3850010

WPP – Hydrauliczne prasy warsztatowe

Wyprod. w Europie

- Stabilna konstrukcja spawana
- Mocna rama z otworami do przestawiania stołu roboczego
- Niezawodny, wyjątkowo precyzyjny układ hydrauliczny produkcji europejskiej
- Ciśnienie wytwarza się uruchamiając
- WPP 15 do WPP 30 pompę ręczną
- WPP 15 BK do WPP 30 BK pompę ręczną i nożną
- Wszystkie modele WPP z ruchomym siłownikiem (poza WPP 50 M)

- niezawodny, wyjątkowo precyzyjny układ hydrauliczny produkcji europejskiej
- z chromowanymi tłokami siłownika
- Siłę nacisku można odczytać na manometrze
- z automatycznym powrotem tłoka, z zaworem bezpieczeństwa do ochrony przed przeciążeniem

! Do obróbki materiałów płaskich, wciskania łożysk, sworzni i tym podobnych należy bezwzględnie używać opcjonalnych płyt perforowanych

WPP 50 M
- W automatycznym przełączaniem z przyspieszonego biegu jałowego na wolniejszy bieg roboczy siłownika
- Niezawodny, wyjątkowo precyzyjny układ hydrauliczny produkcji europejskiej
- Z zaworem bezpieczeństwa chroniącym przed przeciążeniem

WPP 15 T
Cena netto **3 076,-**
3 783,48 zł brutto
Nr art. 4001115

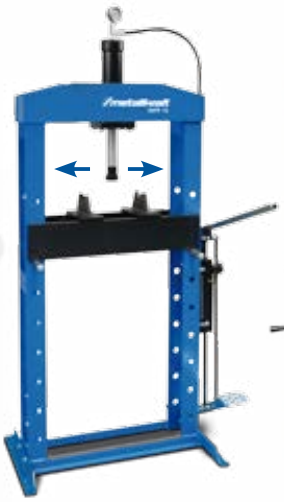

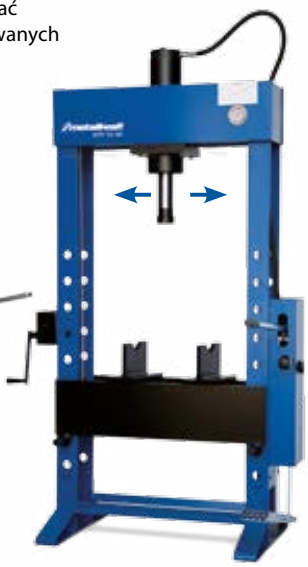

WPP 15 T
- Prasa stołowa
- Pompa ręczna

WPP 15
- Zdj. z opcjonalnym pedałem
- Prasa kolumnowa
- Pompa ręczna

WPP 30
- Prasa kolumnowa
- Wyposażona w windę do podnoszenia i opuszczania stołu roboczego
- Pompa ręczna

WPP 50 BK
- Wyposażona w windę do podnoszenia i opuszczania stołu roboczego
- Pompa ręczna i nożna

WPP 50 M
- Wyposażona w windę do podnoszenia i opuszczania stołu roboczego
- Automatyczne przełączanie prędkości roboczej

WPP 15	WPP 20	WPP 30	WPP 20 BK	WPP 30 BK	WPP 50 BK	WPP 50 M
Cena netto	Cena netto	Cena netto	Cena netto	Cena netto	Cena netto	Cena netto
3 076,-	3 475,-	6 634,-	4 459,-	7 994,-	9 274,-	15 992,-
3 783,48 zł brutto	4 274,25 zł brutto	8 159,82 zł brutto	5 484,57 zł brutto	9 832,62 zł brutto	11 407,02 zł brutto	19 670,16 zł brutto
Nr art. 4001015	Nr art. 4001020	Nr art. 4001030	Nr art. 4002020	Nr art. 4002030	Nr art. 4002050	Nr art. 4003050

Dane techniczne	WPP 15 T	WPP 15	WPP 20	WPP 30	WPP 20 BK	WPP 30 BK	WPP 50 BK	WPP 50 M
A – wysokość	1350 mm	1890 mm	1900 mm	1980 mm	1750 mm	1920 mm	2000 mm	2290 mm
B – szerokość bez pompy	690 mm	620 mm	770 mm	890 mm	870 mm	990 mm	990 mm	985 mm
C – głębokość	500 mm	600 mm	600 mm	600 mm	650 mm	650 mm	650 mm	650 mm
D – szerokość w świetle	550 mm	500 mm	610 mm	710 mm	690 mm	790 mm	790 mm	790 mm
E – głębokość ramy	150 mm	150 mm	150 mm	150 mm	180 mm	200 mm	210 mm	210 mm
F – wysokość w świetle	550 mm	1000 mm	1000 mm	1000 mm	950 mm	1030 mm	1000 mm	1050 mm
G – skok toka	160 mm	160 mm	160 mm	160 mm	160 mm	160 mm	150 mm	250 mm
H – szerokość z pompą	900 mm	900 mm	950 mm	1150 mm	1010 mm	1240 mm	1400 mm	1350 mm
Przesuw tłoka	340 mm	340 mm	380 mm	450 mm	450 mm	550 mm	500 mm	-
Moc	15 t	15 t	20 t	30 t	20 t	30 t	50 t	50 t
Posuw wolny	-	-	-	-	-	-	-	1,5 mm/s
Posuw szybki	-	-	-	-	-	-	-	10 mm/s
Moc silnika	-	-	-	-	-	-	-	1,5 kW
Podłączenie elekt. 50 Hz	-	-	-	-	-	-	-	230/400V
max. obciążenie szczęk przyzmowych	3,5 t	3,5 t	5 t	7,5 t	5 t	7,5 t	12,5 t	12,5 t
Waga	105 kg	120 kg	140 kg	230 kg	210 kg	280 kg	360kg	420 kg
TVP - dopłata do transportu	-	-	-	-	-	-	-	na zapytanie

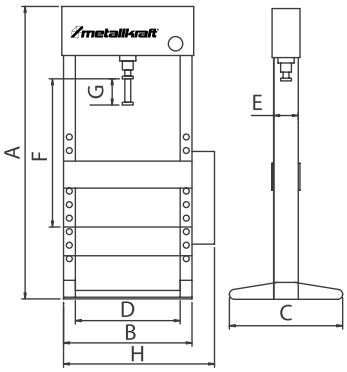

6-cz. zestaw trzpieni dociskowych, Ø 29, 24, 18, 14, 10, 5 mm	Nr art.	zł. cena netto
Dla WPP 15 i WPP 15 T	4101115	540,00
Dla WPP 20	4101020	540,00
Dla WPP 20 BK	4102020	540,00
Dla WPP 30	4101030	780,00
Pedał nożny do pompy bez montażu dla WPP 15 i WPP 20	4101021	356,00

6-cz. zestaw trzpieni dociskowych, Ø 29, 24, 18, 14, 10, 5 mm	Nr art.	zł. cena netto
Dla WPP 30 BK	4102030	780,00
Dla WPP 50 BK	4102050	900,00
Dla WPP 50 M	4103050	899,00
Płyta perforowana (bez docisków)	**Nr art.**	**zł. cena netto**
Dla WPP 15 T, WPP 15, WPP 20	4104005	280,00
Dla WPP 20 BK	4104002	280,00
Dla WPP 30 i WPP 30 BK	4104003	580,00
Dla WPP 50 M/BK	4104004	700,00

RBM 4 HMS PRO – 4-WALCOWA HYDRAULICZNA ZWIJARKA DO BLACHY

Zapytaj o idywidualną ofertę i sprawdź nasz pakiet korzyści !

RBM 4 HMS PRO – SPECYFIKACJA TECHNICZNA WYBRANYCH MODELI

RBM 4 HMS PRO	Długość łoża mm	Bez walca wstępnego mm	Z walcem wstepnym mm	Ø górnego walca mm	Ø walcy bocznych mm	Min. pro-mień-Ø* mm	moc silników kW	Prędkość walco-wania m/min	Dł. mm	Szer. mm	Wys. mm	Waga kg
2050-60	2050	3/4	4/6	150	130	225/750	2,2 & 1,5	6	3800	1150	1110	2800
2050-80	2050	4/6	6/8	180	150	270/900	3,0 & 1,5	5	3850	1350	1290	3300
2050-100	2050	6/8	8/10	200	180	300/1000	4,0 & 1,5	6	3850	1350	1290	3750
2050-120	2050	8/10	10/12	250	200	375/1250	7,5 & 1,5	5	4000	1500	1370	5350
2050-220	2050	15/18	18/22	300	250	450/1500	11	1,5/5	4400	1800	1950	6500
2550-60	2550	3/4	4/6	180	150	270/900	3,0 & 1,5	5	4350	1350	1290	3700
2550-80	2550	4/6	6/8	200	180	300/1000	4,0 & 1,5	6	4350	1350	1290	4250
2550-100	2550	6/8	8/10	250	200	375/1250	7,5 & 1,5	5	4500	1500	1370	6100
2550-180	2550	12/15	15/18	300	250	450/1500	11	1,5/5	4900	1800	1950	7500
3050-60	3050	3/4	4/6	200	180	300/1000	4,0 & 1,5	6	4850	1350	1290	4750
3050-90	3050	5/7	7/9	250	200	375/1250	7,5 & 1,5	5	5000	1500	1370	6800
3050-150	3050	10/12	12/15	300	250	450/1500	11	1,5/5	5400	1800	1950	8500
4050-80	4050	4/6	6/8	275	220	410/1375	11	1,5/5	6400	1600	1800	9000

MSBM – PÓŁAUTOMATYCZNA ZAGINARKA DO BLACHY O GRUBOŚCI 3,0 mm

Dane techniczne	dugość łoża max.	Grubość-max.*	Prześwit max.	Moc silnika		Waga	Wymiary całkowite LxBxH w mm
MSBM 1520-30	1520 mm	3,0 mm	140 mm	-	1,1 kW	1060	2475 x 560 x 1290
MSBM 2020-25	2020 mm	2,5 mm	140 mm	-	1,1 kW	1450	2975 x 560 x 1290
MSBM 1520-30 S	1520 mm	3,0 mm	140 mm	-	1,1 kW	1060	2475 x 560 x 1290
MSBM 2020-25 S	2020 mm	2,5 mm	140 mm	-	1,1 kW	1450	2975 x 560 x 1290
MSBM 2020-40 PRO	2020 mm	4,0 mm	200 mm	1,1 kW	4,0 kW	3900	3020 x 1100 x 1560
MSBM 2020-40 PRO SH	2020 mm	4,0 mm	90 mm	1,1 kW	4,0 Kw	3900	3020 x 1100 x 1560

Mechaniczne giętarki z sterowaniem NC

Dane techniczne	PRM 80 FH	PRM 100 FH
Wał-Ø	80 mm	100 mm
Rolki-Ø	245 mm	315 mm
Prędkość	6 m/min	7 m/min
Moc silnika	4 kW	7,5 kW
Połączenie elektryczne	400V ~50 Hz	400V ~50 Hz
Wymiary w mm	1450 x 1000 x 1400	2000 x 1450 x 1700
Waga	1700 kg	3650 kg

Mechaniczne nożyce gilotynowe z sterowaniem NC

Dane techniczne	MTBS 2100-40 B	MTBS 2550-40 B	MTBS 3130-30 B
Dugość łoża max.	2050 mm	2550 mm	3050 mm
Siła nacisku (400 N/mm^2)	4,0 mm	4,0 mm	3,0 mm
Siła nacisku (700 N/mm^2)	2,5 mm	2,5 mm	1,5 mm
Tylny zderzak	750 mm	750 mm	750 mm
Kąt nachylenia noża	1,8°	1,8°	1,5°
Ilość uderzeń na Min.	38	38	38
Moc silnika	7,5 kW	7,5 kW	7,5 kW
Waga urządzenia	2.600 kg	3.000 kg	3.600 kg

GBP-R - Prasy krawędziowe ze sterowaniem CNC

Macie Państwo więcej pytań?
Nasi doradcy pomogą dobrać maszynę, której potrzebujecie.
info@stuermer-maszyny.pl

Modell GBP-R		1250-60	2050-60	2550-100	3050-100	3050-135	3050-175	3050-220	3050-320	3750-175	3750-220	4050-175	4050-220
Sia nacisku	t	60	60	100	100	135	175	220	320	175	220	175	220
Długość łoża	mm	1250	2050	2550	3050	3050	3050	3050	3050	3700	3700	4050	4050
Przepust wspornik.	mm	1050	1700	2200	2600	2600	2600	2600	2600	3100	3100	3600	3600
Skok	mm	160	160	265	265	265	265	265	365	265	265	265	265
Wyskość montażu	mm	400	400	530	530	530	530	530	630	530	530	530	530
Występ	mm	350	350	410	410	410	410	410	410	410	410	410	410
Posuw szybki	mm/s	200	200	180	180	160	120	120	100	120	120	120	120
Prędkość gięcia	mm/s	10	10	10	10	10	10	10	10	10	10	10	10
Prędkość powrotu	mm/s	110	110	120	120	120	100	100	100	100	100	100	100
Moc silnika	kW	7,5	7,5	11	11	15	18,5	22	37	18,5	22	18,5	22
X-droga	mm	650	650	650	650	650	650	650	650	650	650	650	650
X-prędkość .	mm/s	250	250	250	250	250	250	250	250	250	250	250	250
Szerokość stołu	mm	104	104	104	104	104	104	104	154	104	104	104	104
Wysokość stołu	mm	900	900	900	900	900	900	900	900	900	900	900	900
Pojemność olej	l	100	100	100	100	150	250	250	250	250	250	250	250
Waga maszyny	kg	3100	3550	8650	9250	10250	11250	12250	17250	12750	14100	12850	14750

BMBS i HMBS - przecinarki taśmowe sterowane ręcznie, półautomatycznie, automatycznie i CNC

holzkraft Holzbearbeitungsmaschinen

HOLZKRAFT SC - pilarka formatowa z przechylnym agregatem i wózkiem jezdnym.

SC 1 genius:
- Duża oszczędność miejsca!
- Średnica tarczy 250 mm, wysokość cięcia 80 mm
- Aluminiowy wózek jezdny 1200 mm
- Prowadnica równoległa na stalowym drążku z precyzyjną regulacją i aluminiowym liniałem

SC 2 classic:
- Średnica tarczy 315 mm, wys. cięcia 100 mm
- Prowadnica równoległa na stalowym drążku z precyzyjną regulacją i aluminiowym liniałem.
- Aluminiowy wózek jezdny 1660 mm
- Z dwoma ogranicznikami Profi w standardzie

SC 3 classic:
- Średnica tarczy 315 mm, wys. cięcia 100 mm (również z podcinaczem)
- Aluminiowy wózek jezdny 2310 mm
- Silnik o mocy 5,0 kW
- Opcjonalnie z agregatem podcinacza

FILM SC2 CLASSIC!
Zeskanuj i zobacz!

SC 2 Classic oraz SC 3 Classic :
- Docisk mimośrodowy w komplecie
- Stopa do flisowania tarcicy w komplecie
- Uchwyt do wózka jezdnego w komplecie

10 lat gwarancji na zużycie prowadnic wózka!

10 lat Gwarancja

SC 1 GENIUS	SC 2 CLASSIC	SC 2 CLASSIC Z PODCINACZEM	SC 3 CLASSIC 23	SC 3 CLASSIC 26	SC 3 CLASSIC 23 Z PODCINACZEM	SC 3 CLASSIC 26 Z PODCINACZEM
Cena netto 11 385,-	Cena netto 14 525,-	Cena netto 15 435,-	Cena netto 18 655,-	Cena netto 19 645,-	Cena netto 19 585,-	Cena netto 20 575,-
14 003,55 zł brutto Nr art. 5504113	17 865,75 zł brutto Nr art. 5504215	18 985,05 zł brutto Nr art. 5504215VR	22 945,65 zł brutto Nr art. 5504323	24 163,35 zł brutto Nr art. 5504326	24 089,55 zł brutto Nr art. 5504323VR	25 307,25 zł brutto Nr art. 5504326VR

Dane techniczne	SC 1 genius	SC 2 classic	SC 2 classic z podcinaczem	SC 3 classic 23	SC 3 classic 26	SC 3 classic 23 z podcinaczem	SC 3 classic 26 z podcinaczem
Wymiary stołu żeliwnego	1040 x 224 mm	1020 x 325 mm	1020 x 325 mm	840 x 560 mm	840 x 560 mm	840 x 560 mm	840 x 560 mm
Długość cięcia	1200 mm	1600 mm	1600 mm	2250 mm	2600 mm	2250 mm	2600 mm
Wysokość cięcia 90°/45° z podcinaczem	80/64 mm	100/79 mm	100/79 mm	100/82 mm	100/82 mm	100/82 mm	100/82 mm
Szerokość cięcia poprzecznego	1200 mm	1660 mm	1660 mm	2310 mm	2310 mm	2310 mm	2310 mm
Maksymalna szerokość cięcia równo-ległego	700 mm	900 mm	900 mm	900 mm	900 mm	900 mm	900 mm
Przechył agregatu	90° - 45°	90° - 45°	90° - 45°	90° - 45°	90° - 45°	90° - 45°	90° - 45°
Maks. Ø tarczy z podcinaczem i bez	250 mm	315 mm	315 mm	315 mm	315 mm	315 mm	315 mm
Średnica tarczy podcinacza	–	–	80 mm	–	–	80 mm	80 mm
Prędkość obrotowa	4000 obr/ min	4000 obr/ min	4000 obr/ min	4000 obr/ min	4000 obr/ min	4000 obr/ min	4000 obr/ min
Moc silnika 400 V / 50 Hz / S6 - 40%	1,8 kW (2,5 KM)	4,0 kW (5,5 KM)	4,0 kW (5,5 KM)	5,0 kW (6,6 KM)	5,0 kW (6,6 KM)	5,0 kW (6,6 KM)	5,0 kW (6,6 KM)
TVP - dopłata do transportu	-	-	-	na zapytanie	na zapytanie	na zapytanie	na zapytanie

FS 30 Genius / FS 30 Classic / FS 41 Classic - Tersa -wyrówniarko grubiarki

- Stoły wyrówniarki z użebrowanego żeliwa
- Solidna i mocna konstrukcja z blachy stalowej i żeliwa
- Stoły wyrówniarki podnoszone niezależnie
- Wał strugarski TERSA wymiana noży w kilkadziesiątsekund bez konieczności ustawiania !

il.: FS 41 classic Tersa

FS 30 GENIUS TERSA	FS 30 CLASSIC TERSA	FS 41 CLASSIC TERSA
Cena netto 10 500,-	Cena netto 13 200,-	Cena netto 16 900,-
12 915 zł brutto Nr art. 5503036	16 236 zł brutto Nr art. 5503031	20 787 zł brutto Nr art. 5503414

Dane techniczne	FS 30 genius Tersa	FS 30 classic Tersa	FS 41 classic Tersa
Długość stołów wyrówniarki	1200 mm	1510 mm	1800 mm
Szerokość robocza	300 mm	300 mm	410 mm
Maksymalna grubość zbioru	3 mm	4 mm	4 mm
Wymiary stołu grubiarki	450 x 300 mm	565 x 300 mm	605 x 420 mm
Wysokośćstrugania min/maks	3/200 mm	3/230 mm	3/230 mm
Prędkość posuwu	6 m/min	7 m/min	7 m/min
Moc silnika	1,8 kW (2,5 KM)	4,0 kW (5,5 KM)	5 kW (6,6 KM)

T 45 classic - Frezarka dolnowrzecionowa z żeliwnym blatem roboczym.

T45 oraz T45 LL - w komplecie osłony do frezowania krzywoliniowego

T 45 CLASSIC	T 45 CLASSIC LL
Cena netto 11 925,-	Cena netto 12 945,-
14 667,75 zł brutto Nr art. 5502044	15 922,35 zł brutto Nr art. 5502049

Dane techniczne	T 45 classic	T 45 classic LL
Wymiary stołu roboczego	1000 x 575 mm	1950 x 550 mm
Wysokość wrzeciona ponad stołem	130 mm	130 mm
Wysokość użytkowa wrzeciona	100 mm	100 mm
Maks. Ø narzędzia poniżej stołu	180 mm	180 mm
Średnica wrzeciona	30 mm	30 mm
Prędkość obr. wrzeciona (obr/min)	3500 / 7000 / 10.000	3500 / 7000 / 10.000
Moc silnika 400 V / 50 Hz / S6 - 40%	5,0 kW (6,6 KM)	5,0 kW (6,6 KM)
Waga	240 kg	250 kg
średnica króćca odciągu	2 x 120 mm	2 x 120 mm

* Powyższe ceny nie zawierają kosztów dostawy oraz uruchomienia.

HOLZKRAFT C 26 genius Tersa/C 30 genius Tersa - kompaktowa uniwersalna maszyna wieloczynnościowa z aluminiowym wózkiem jezdnym oraz wałem Tersa dla wymagających rzemieślników.

- Do piłowania, frezowania, strugania z grubości i opcjonalnie dłutowania
- Stoły robocze z użebrowanego żeliwa, spawana podstawa z blachy stalowej gwararantują odpowiednią sztywność i pracę bez wibracji.
- Wózek jezdny wykonany z anodowanego aluminium.
- Płynne i lekkie prowadzenie wózka dzięki systemowi prowadnic kulowych.
- Agregat pilarki przechylny w zakresie 90° - 45°
- Stół boczny z suportem i aluminiowym liniałem z 1 ogranicznikiem bazowym.
- Wał strugarski TERSA - 3 nożowy z systemem szybkiej wymiany i automatycznym ustawianiem!
- Wał grubiarki posuwowy wciągający ząbkowany dla równomiernego transportu elemenu.
- W standardzie z osłoną do frezowania krzywoliniowego.
- 2 prędkości obrotowe wrzeciona frezarki.
- Każdy agregat napędzany osobnym silnikiem
- W standardzie z dociskiem mimośrodowym
- Możliwość rozbudowy o opcję wiertarko - dłutarki.

LAB 300:
- Stabilna i sztywna stalowo - żeliwna konstrukcja.
- Stoły robocze wykonane z użebrowanego żeliwa.
- Stół boczny z suportem wyposażony w liniał z telskopowym wysunięciem i 1 ogranicznikiem bazowym.
- 3 prędkości frezowania w zakresie 3600 - 10000 obr/min. Regulacja ręczna poprzez przełożenie paska.
- Wał strugarski TERSA - 3 nożowy z systemem szybkiej wymiany i automatycznym ustawianiem!

C 30 genius Tersa

LAB 300 PLUS

Film Wał TERSA
Zeskanuj i zobacz

W dostawie z C 26 / C 30:
- Docisk mimośrodowy
- Przedłużenie stołu
- Stopa do flisowania
- Uchwyt do wózka jezdnego

W dostawie z LAB 300
- Docisk mimośrodowy
- Przedłużenie stołu
- Stopa do flisowania
- Uchwyt do wózka
- Osłona do frezowania krzywoliniowego

C 26 GENIUS TERSA	C 30 GENIUS TERSA	LAB 300 PLUS F16 TERSA
Cena netto 17 400,-	Cena netto 20 669,-	Cena netto 27 365,-
21 402,00 zł brutto	25 422,87 zł brutto	33 658,95 zł brutto
Nr art. 5500027	Nr art. 5500030	Nr art. 5500314

Dane techniczne	C 26 genius Tersa	C 30 genius Tersa	LAB 300 PLUS F 16 Tersa
Długość cięcia	1200 mm	1200 mm	1600 mm
Maksymalna średnica tarczy	250 mm	250 mm	315 mm
Maks. wysokość cięcia przy 90°/45°	80 mm / -	80 mm / -	100 mm / 79 mm
Szerokość cięcia poprzecznego	1200 mm	1200 mm	1660 mm
Szerokość cięcia równoległego	500 mm	540mm	800 mm
Przechył agregatu	90° - 45°	90° - 45°	90° - 45°
Wyrówniarka			
Szerokość robocza	260 mm	300 mm	300 mm
Długość stołów roboczych	1040 mm	1200 mm	1300 mm
Uniwersalna prowadnica równoległa	90° / 45°	90° / 45°	90° / 45°
Ø Wałka strugarskiego / liczba noży	62 mm / 3 Szt.	62 mm / 3 Szt.	72 mm / 3 Szt.
Grubiarka			
Wymiary stołu roboczego	260 x 450 mm	300 x 450 mm	300 x 450 mm
Min. / maks. wysokość strugania	3 mm / 200 mm	3 mm / 200 mm	3 mm / 220 mm
Grubość zbioru	3 mm	3 mm	3 mm
Prędkość posuwu	6 m/min	6 m/min	7 m/min
Frezarka			
Wysokość użytkowa wrzeciona	75 mm	75 mm	100 mm
Maksymalna Ø narzędzia	160 mm	160 mm	160 mm
Maksymalna Ø narzędzia poniżej stołu	150 mm	180 mm	180 mm
Maksymalna Ø narzędzia w osłonie do	180 mm	180 mm	275 mm
Prędkość obrotowa wrzeciona	5000 /7500 obr/min	5000 /7500 obr/min	3600/7500/10000 obr/min
Średnica wrzeciona	30 mm	30 mm	30 mm
Suport wiertarski (opcja)			
Wymiar stołu	380 x 207 mm	380 x 207 mm	380 x 207 mm
Skok pionowy	120 mm	120 mm	120 mm
Ruch poprzeczny (szerokość otworu)	75 mm	75 mm	75 mm
Ruch wzdłużny (głębokość otworu)	85 mm	85 mm	85 mm
Moc silnika 400 V / 50 Hz / S6-40%	3 x 1,8 kW (2,5 PS)	3 x 1,8kW (2,5 PS)	3 x 4 kW (5,5 PS)
Waga	240 kg	245 kg	430 kg
Średnica króćca odciągu	4 x 120 mm	4 x 120 mm	4 x 120 mm
TVP - dopłata do transportu			na zapytanie

Wózek jezdny z systemem kulek kontaktowych. (LAB 300 PLUS F16 Tersa)
- Płynne i trwałe prowadzenie wózka dzięki zahartowanym i szlifowanym prowadnicą.
- Niewrażliwe na pył i brud ze względu na minimalny punkt styku między kulą a szyną prowadnicy.
- 10 lat gwarancji firmy Holzkraft na zużycie prowadnic wózka jezdnego.

Akcesoria i narzędzia

Akcesoria	Nr art.	PLN netto
Urządzenie dłutujące		
C 26	5510261	1 850,00
C 30	5510030	1 685,00
LAB 300 PLUS	5510307	3 499,00
Mechanizm jezdny		
C 26	5510262	435,00
C 30 / LAB 300 PLUS	5510031	435,00
Zestaw do czopowania		
C 26	5510264	804,00
C 30 (LAB 300)	5510032	800,00
LAB 300 PLUS	5510216	779,00

minimax Europejskie maszyny dla PROFESIONALISTÓW. MADE IN ITALY

HOLZKRAFT Piły formatowe SC 4 Elite i SI 400 Elite S

HOLZKRAFT wyrówniarko grubościówki FS 41 / 52 Elite S

HOLZKRAFT wyrówniarki F 41 / 52 Elite S

HOLZKRAFT grubościówki S 41 / 52 Elite S

HOLZKRAFT frezarki dolnowrzecionowe T 52 Elite S

HOLZKRAFT okleiniarki ME 20 / ME 25 / ME 35

HOLZKRAFT odciągi do trocin i pyłu Seria RLA

HOLZKRAFT wiertarki LLB

KAG 4 – Okleiniarka krzywoliniowa z cyfrową regulacją temperatury oraz bezstopniową regulacją prędkości posuwu.

- Przenośna - idealna do użytku zarówno w warsztacie jak i na montażu.
- Zastosowanie do elementów prostych oraz krzywoliniowych.
- Proste i szybkie ustawianie.
- Z cyfrową regulacją temperatury i bezstopniową regulacją prędkości posuwu
- Minimalny promień wewnętrzny obrabianego elementu - zaledwie 25 mm
- Wbudowany zbiornik klejowy o pojemności 0,4 l
- Bardzo krótki czas nagrzewania
- Bardzo dobra termoizolacja

Dane techniczne	KAG 4
Grubość obrzeża	0,4 - 3,0mm
Wysokość obrzeża	16,0 - 65,0 mm
Prędkość posuwu	1 - 6 m/min
Moc urządzenia	1 065 W
Przyłącze elektryczne	230 V
Pojemność zbiornika klejowego	400 ml
Temperatura robocza	120°C - 200°C ±1 °C
Waga	8,5 kg

- Z zbiornikiem kleju topliwego
  Nanoszenie kleju na obrzeże
- Z cyfrową regulacja temperatury i bezstopniową regulacją prędkości posuwu
- Idealna do mobilnego użytku
  Temperatura pracy do 200°C
- Krótki czas nagrzewania
  Bardzo dobra termoizolacja

W zestawie KAG 4

Walizka z kółk.

Przenośna okleiniarka

Urządzenie obcinające KKG 30

1 butelka kleju

KAG 4
Cena netto
4 992,-
6 140,16 zł brutto
Nr art. 5400040

KAG 4 ZESTAW
Cena netto
6 363,-
7 826,49 zł brutto
Nr art. 5400041

W zestawie KAG 4-SET

Zestaw 3 walizek na kółkach

Przenośna okleiniarka

Urządzenie obcinające KKG 30

1 butelka kleju

Przyssawki kolum. VK 1

Frezarka do krawędzi KF 6

HOLZKRAFT LBSM - Szlifierki taśmowe 2500 i 3000 mm z ręczną lub elektryczną regulacją wysokości stołu

- Solidna konstrukcja pozwala też na obróbkę dłuższych elementów
- Szlifierka może być zastosowana jako krawędziowa dzięki przechylnemu agregatowi.
- Wyważone rolki nośne taśmy o średnicy 225 mm zapewniają bezwibracyjny napęd
- Łatwe centrowanie taśmy szlifierskiej
- Prędkość taśmy 17 m/s. przełącznik prawo / lewo.
- Górne podłoże taśmy z powłoką grafitową
- Profesjonalny Trzewik szlifierski z 4 sprężynami
- Ruchomy trzewik szlifierski do powierzchni o ukośnych krawędziach
- Płynny ruch stołu szlifierskiego nawet przy dużym obciążeniu przez ciężkie elementy
- Optymalny stosunek ceny do jakości
- Wersja „ESE" z elektrycznym podnoszeniem stołu oraz oświetleniem

Dane techniczne	LBSM 2505	LBSM 2505 ESE	LBSM 3005 ESE
Wymiary stołu roboczego	2450 x 800 mm	2530 x 810 mm	3025 x 810 mm
Regulacja wys.stołu roboczego	650 mm	550 mm	550 mm
Przesuw poprzeczny stołu rob.	600 mm	700 mm	700 mm
Wymiary trzewika	150 x 300 mm	150 x 300 mm	150 x 300 mm
Prędkość taśmy	17 m/sek	17 m/sek	17 m/sek
Moc silnika 400 V / 50 Hz	3,0 kW	3,0 kW	3,0 kW
Moc silnika regulacji wys. stołu	-	0,18 kW	0,18 kW
Średnica rolki napędowej	225 mm	225 mm	225 mm
Wymiary taśmy szlifującej	6400 x 150 mm	7000 x 150mm	8000 x 150 mm
Wymiary w mm (dł. x szer. x wys.)	3300 x 1200 x 1500	3600 x 1300 x 1500	4100 x 1300 x 1500
Waga urządzenia	390 kg	475 kg	510kg
Średnica króćca odciągowego	2 x 160 mm	2 x 160 mm	2 x 160 mm
TVP - dopłata do transportu	na zapytanie	na zapytanie	na zapytanie

LBSM 2505
Cena netto
12 602,-
15 500,46 zł brutto
Nr art. 5342505

LBSM 2505 ESE
Cena netto
22 572,-
27 763,56 zł brutto
Nr art. 5342552

LBSM 3005 ESE
Cena netto
23 585,-
29 009,55 zł brutto
Nr art. 5343052

holzkraft Holzbearbeitungsmaschinen

HOLZKRAFT Strugnice stolarskie dla majsterkowiczów i stolarzy

HOLZKRAFT HB 1401 i 1901
- Kompaktowa strugnica stolarska - idealna dla warsztatów szkolnych i rzemiosła
- Wczepy wykonane z klejonego drewna bukowego
- W standzrdzie z półką i czterema okrągłymi imakami.
- Dwa rzędy otworów na imaki.
- Powierzchnia nieobrobiona

HOLZKRAFT HB 1701
- Część górna z ciągłych płyt z klejonego drewna bukowego
- Podstawa z wczepów klinowych klejonego drewna bukowego
- Seryjnie z półką i czterema imakami okrągłymi
- Starannie wykończona półka na narzędzia
- Z imadłem przednim i tylnym
- Z dwoma rzędami otworów na imaki
- Ekologicznie olejowane powierzchnie
- Dostarczany do samodzielnego montażu

2 rzędy imaków

- HB 1401 i HB 1901 z dwoma rzędami otworów na imaki

HB 1901

HB 1701

HB 1401	HB 1901	HB 1701
Cena netto 1 538,-	Cena netto 1 637,-	Cena netto 2 195,-
1 891,74 zł brutto	2 013,51 zł brutto	2 699,85 zł brutto
Nr art. 5101411	Nr art. 5101911	Nr art. 5101711

SZAFA NA NARZĘDZIA H1

Cena netto **776,-**

954,48 zł brutto
Nr art. 5102155

- Dwie półki, 1 szt. drzwi
- Dostawa w stanie rozłożonym do samodzielnego montażu

SZAFA NA NARZĘDZIA H2

Cena netto **940,-**

1 156,20 zł brutto
Nr art. 5102156

- 4 szuflady, 2 szt. drzwi
- Produkt dostarczany w stanie kompletnie zmontowanym

Dane techniczne	HB 1401	HB 1901	HB 1701
Wymiary całkowite	1500 x 650 mm	2000 x 650 mm	1800 x 760 mm
Pow. robocza bez docisków	1340 x 500 mm	1840 x 500 mm	1650 x 610 mm
Dł. docisku przedniego/tylnego	360 mm / 360 mm	360 mm / 360 mm	360 mm / 360 mm
Szer. docisku przedniego/tylnego	55 mm / 55 mm	55 mm / 55 mm	55 mm / 55 mm
Odległość mocowania docisku przedniego/tylnego	160 mm / 160 mm	160 mm / 160 mm	130 mm / 130 mm
Grubość płyty	30 mm	30 mm	30 mm
Waga	47 kg	57 kg	62 kg

Dane techniczne	Szafa do zamontowania H1	Szafa do zamontowania H2
Wymiary	1000 x 430 x 500mm	1000 x 410 x 460mm
Waga	25 kg	30 kg

VSA 32 / VSA 38EL / VSA 48 EL - Posuwy rolkowe z wskaźnikiem wysokości

- Posuwy 3 lub 4 rolkowe.
- Głowica posuwu z przegubem wielostronnym.
- Wskaźnik wysokości w standardzie!
- 8 prędkości posuwu.

VSA 32	VSA 38 EL	VSA 48 EL
Cena netto 1 842,-	Cena netto 2 912,-	Cena netto 3 099,-
2 265,66 zł brutto	3 581,76 zł brutto	3 811,77 zł brutto
Nr art. 5111000	Nr art. 5114501	Nr art. 5115501

Dane techniczne	VSA 32	VSA 38 EL	VSA 48 EL
Maks. wysunięcie	300 mm	1050 mm	1050 mm
Ilość rolek	3 szt.	3 szt.	4 szt.
Średnica rolki	80 mm	120 mm	120 mm
Szerokość rolki	30 mm	60 mm	60 mm
Ugięcie sprężyny rolek	12 mm	25 mm	25 mm
Prędkości posuwu	5/6,5/8/11 m/min	2/4/5/6/10/ 12/15/30 m/min	2/4/5/6/10/ 13/16,5/33 m/min
Moc silnika 50 Hz	0,18 kW/400 V	0,75 kW/400 V	0,75 kW/400 V
Ciężar	34 kg	65 kg	70 kg

Akcesoria	Nr art.	Cena netto
Mechanizm odchylający	5117000	1089 zł

WIĘCEJ PROFESJONALNYCH MASZYN DO OBRÓBKI DREWNA
W KATALOGU GŁÓWNYM LUB NA
WWW.STUERMER-MASZYNY.PL

HBS - Niezawodne piły taśmowe do precyzyjnej pracy

- Niezawodna pilarka do precyzyjnych prac.
- Sztywna konstrukcja
- Do cięcia w drewnie, tworzywach sztucznych i metalach nieżelaznych
- Żeliwny stół roboczy mocowany na kołyskach pochylany bezstopniowo w zakresie 0-45°
- Precyzyjne prowadzenie dzięki 3-rolkowym prowadnikom powyżej i poniżej stołu

HBS 251 i HBS 351-2

- Idealna dla ambitnych modelarzy i majsterkowiczów.
- Aluminiowa prowadnica równoległa z podziałką oraz dźwignią szybkiej blokady.

HBS 400 i HBS 471/473

- Optymalny bieg taśmy dzięki żeliwny ciężkim kołom zamachowym.
- Wyposażona w wyłącznik bezpieczeństwa w przypadku otwarcia drzwiczek.
- Liniał aluminiowy na prowadnicy o przekroju okrągłym ze skalą (HBS400)
- Szerokość taśmy piły 6 - 25 mm
- W komplecie taśma piły

Zawartość przesyłki HBS 400/HBS 471/

- Taśma piły
- Aluminiowy ogranicznik równoległy

HBS 251 - Prowadnica kątowa nie należy do zestawu.

HBS 351-2: Podstawa i prowadnica kątowa nie należą do zestawu!

HBS 251	HBS 351-2	HBS 400	HBS 471 (230 V)	HBS 473 (400 V)
Cena netto 1144,-	Cena netto 2 283,-	Cena netto 4 623,-	Cena netto 5 086,-	Cena netto 5 086,-
1 407,12 zł brutto	2 808,09 zł brutto	5 686,29 zł brutto	6 255,78 zł brutto	6 255,78 zł brutto
Nr art. 5900251	Nr art. 5900351	Nr art. 5900410	Nr art. 5900471	Nr art. 5900473

Dane techniczne	HBS 251	HBS 351-2	HBS 400	HBS 471	HBS 473
Średnica koła	250 mm	350 mm	426 mm	470 mm	470 mm
Maks. szerokość cięcia*	121 mm	299 mm	266 mm	390 mm	390 mm
Maks. szerokość cięcia**	245 mm	345 mm	416 mm	465 mm	465 mm
Maks. wysokość cięcia	120 mm	200 mm	305 mm	285 mm	285 mm
Szerokość cięcia	696 m/min	438/900 m/min	460/980 m/min	460/980 m/min	460/980 m/min
Długość taśmy piły	1790 mm	2490 mm	3378 mm	3455 mm	3455 mm
Wymiary stołu	290 x 290 mm	548 x 400 mm	530 x 480 mm	535 x 485 mm	535 x 485 mm
Moc silnika 50 Hz	350 W / 230 V	1,0 kW / 230 V	1,5 kW / 230 V	1,5 kW / 230 V	1,5 kW / 400 V
Ø króćca odciągowego	58 mm	100 mm	2 x 100 mm	100 mm	100 mm
Wymiary w mm	420 x 330 x 880	520 x 380 x 1155	765 x 520 x 1750	800 x 490 x 2000	800 x 490 x 2000

*z aluminiową prowadnicą ** bez aluminiowej prowadnicy

HBS 400

HBS 471/473

HOLZKRAFT HBS – Precyzyjne pilarki taśmowe do drewna dla rzemieślników. Najlepsza jakość, wykonanie i stosunek ceny do oferty.

- Sztywny korpus dla precyzyjnegi i stabilnego biegu taśmy tnącej.
- Masywny, żeliwny stół roboczy wykonany z jednego odlewu z precyzyjnie szlifowaną i polerowaną powierzchnią.
- Laser do wyznaczania linii cięcia.
- Dwie prędkości taśmy piły.
- Wygodne i szybkie ustawianie wysokości cięcia dzięki systemowi pokrętła z zębatką oraz skalą milimetrową.
- Liniał równoległy na aluminiowym prowadzeniu ze skalą i lupą dla dokładnego ustawienia.
- W standardzie prowadnica kątowa.

HBS 351

HBS 351	HBS 431 (230 V)	HBS 433 (400 V)	HBS 533
Cena netto 3 455,-	Cena netto 6 309,-	Cena netto 6 406,-	Cena netto 7 807,-
4 249,65 zł brutto	7760,07 zł brutto	7 879,38 zł brutto	9 602,61 zł brutto
Nr art. 5153501	Nr art. 5154301	Nr art. 5154303	Nr art. 5155303

Dane techniczne	HBS 351	HBS 431	HBS 433	HBS 533
Wymiary stołu roboczego	495 x 356 mm	610 x 431 mm	610 x 431 mm	530 x 530 mm
Prędkości taśmy piły	650/400 m/min	900/450 m/min	900/450 m/min	850/430 m/min
Średnica koła zamachowego	356 mm	430 mm	430 mm	530 mm
Maks. wysokość cięcia	200 mm	270 mm	270 mm	270 mm
Maks. szer. cięcia z prowadnicą	321 mm	370 mm	370 mm	474 mm
Maks. szer. cięcia bez prowadnicy	346 mm	410 mm	410 mm	514mm
Długość taśmy piły	2562 mm	3345 mm	3345 mm	3865 mm
Przechył stołu roboczego	-10° - +45°*	-10° - +45°*	-10° - +45°*	-10° - +45°*
Moc silnika 230 V/50 Hz/P2	550 W / 230 V	1,5 kW / 230V	1,5 kW / 400 V	2,25 kW / 400 V
Waga	80 kg	130 kg	130 kg	163 kg
Wymiary w mm	610 x 445 x 1753	68 x 512 x 2048	68 x 512 x 2048	1024 x 793 x 2048
Średnica króćca odciągowego	130 mm	2 x 130 mm	2 x 130 mm	2 x 120 mm

HBS 433 HBS 433

Zapytaj o taśmy do wybranych modeli pił.

HOLZKRAFT - Cyfrowy kątomierz

- Do precyzyjnego ustawiania kąta przy pilarkach formatowych, poprzecznych lub innych maszyn.
- Uniwersalne zastosowanie dzięki zasilaniu na baterię (bateria w zestawie)
- Z wbudowanym magnesem do pewnego zamontowania.

Dane techniczne	WM 180
Rozdzielczość	0,1°
Dokładność	0,1°
Zakres pomiarowy	od 0° do 180°
Wymiary (dł. x szer. x wys.)	50 x 50 x 33 mm

WM 180
Cena netto 132,-
162,36 zł brutto
Nr art. 5910180

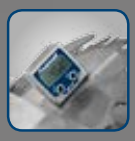

HOLZKRAFT - Podkładki dystansowe

- Uniwersalne i praktyczne zastosowanie przy przeróżnych pracach stolarskich (frezowanie, szlifowanie, wiercenie)
- Antypoślizgowe dla lepszego trzymania elementu
- W kompecie po 4 sztuki

4 SZT. PODKŁADKI DYSTANSOWE
Cena netto 41,-
50,43 zł brutto
Nr art. 5100004

holzkraft Holzbearbeitungsmaschinen

HOLZSTAR Urządzenia odciągowe seria SAA dla lepszej pracy maszyn oraz poprawy bepieczeństwa i zdrowia użytkowników.

- Przeznaczone do wiórów po frezowaniu, piłowani, struganiu itp. (nie nadają się do pyłu)
- Metalowy wirnik wentylatora (SAA2003, SAA3003).
- Stabilna konstrukcja z masywnej blachy stalowej, bez łamliwego tworzywa sztucznego
- Metalowa obudowa sprzyjająca powstaaniu mniejszych ładunków elektrostatycznych w porównaniu do korpusów z tworzywa.
- Wysoka wydajność i cicha praca!
- Mobilne dzięki zamontowanym kółką.

SAA 2003 SAA 3003

Dane techniczne	SAA 901	SAA 2003	SAA 3003
Wydajność	1 150 m³/h	2 553 m³/h	3 910 m³/h
Średnica przyłącza	Ø 100 mm	Ø 125 mm	Ø 150 mm
Średnica przył kolektora	1 x Ø 100 mm	2 x Ø 100 mm	3 x Ø 100 mm
Napięcie zasilania	230 V/1~50 Hz	400 V/3~50 Hz	400 V/3~50 Hz
Moc silnika	550 Wat	1,5 kW	2,2 kW
Ciężar	25 kg	47 kg	59 kg

SAA 901 Cena netto **726,-** 892,98 zł brutto Nr art. 5923901

SAA 2003 Cena netto **1 289,-** 1 585,47 zł brutto Nr art. 5922203

SAA 3003 Cena netto **1 554,-** 1 911,42 zł brutto Nr art. 5922303

HOLZKRAFT Instalacje wyciągowe do powietrza nieoczyszczonego seria ASA

- Przeznaczone do wiórów i trocin (nie nadają się do pyłu)
- Mobilne dzięki zamontowanym kółką.
- Podwójna tkanina filtra dla zmniejszenia zawartości pyłu w otoczeniu.
- Klasa zapylenia M. Mała zawartość pyłu resztkowego w powietrzu.
- Szybka i wygodna wymiana worków dzięki klipsom.

ASA 1051

ASA 2403

ASA 3303

ASA 4003

ASA 5403 z opcjonalnym kartuszami

filtr kartuszowy z ręcznym otrząsaniem*

* nie występuje z modelem ASA 1051

Akcesoria i materiały użytkowe w katalogu głównym lub na www.sturmer.pl

ASA 1051* Cena netto **1 430,-** 1 758,90 zł brutto Nr art. 5121051

ASA 2401 (230 V)* **ASA 2403 (400 V)*** Cena netto **1 997,-** 2 456,31 zł brutto nr art. 5122401 (ASA 2401) nr art. 5122403 (ASA 2403)

ASA 3303* Cena netto **2 996,-** 3 685,08 zł brutto Nr art. 5123303

ASA 4003 Cena netto **3 716,-** 4 570,68 zł brutto Nr art. 5124003

ASA 5403 Cena netto **5 495,-** 6 758,85 zł brutto Nr art. 5125403

KARTUSZ FILTRA ASA 5403 Cena netto **1 997-** 2 456,31 zł brutto Nr art. 5125056

Dane techniczne	ASA 1051	ASA 2401/2403	ASA 3303	ASA 4003	ASA 5403
Wydajność	844 m³/h	2789 m³/h	3260 m³/h	3671 m³/h	5355 m³/h
Powierzchnia filtra	1,3 m²	1,8 m²	2 x 3,6 m²	2 x 4,6 m²	2 x 6 m²
Maksymalne podciśnienie	1 233,00 Pa	1 668,90 Pa	1 507,00 Pa	2 099,80 Pa	2 079,90 Pa
Pojemność worków na wióry	100 l	160 l	2 x 160 l	2 x 270 l	2 x 450 l
Moc silnika 50 Hz	0,75 kW / 230 V	1,1 kW/230 lub 400 V	1,5 kW / 400 V	2,2 kW / 400 V	3,7 kW / 400 V
Ø przyłącza urządzenia	100 mm	200 mm	200 mm	200 mm	250 mm
Ø przyłącza kolektora	100 mm*	1 x 120 mm* 1 x 100 mm*	2 x 120 mm* 1 x 100 mm*	3 x 120 mm* 1 x 100 mm*	3 x 120 mm* 1 x 100 mm*
Wymiary (Dł. x Szer. x Wys.)	750 x 380 x 1850 mm	900 x 480 x 2400 mm	1440 x 480 x 2400 mm	1680 x 580 x 2800 mm	1900 x 670 x 2800 mm

HOLZKRAFT LFS 3 – inteligentny system filtrowania powietrza z otoczenia

- Przejrzysty panel obsługi umieszczony z przodu urządzenia z wyświetlaczem LED.
- Automatyczne rozpoznawanie statusu systemu filtrującego - sygnalizacja wymiany filtra.
- Filtr dla pyłków o wielkości > 1 µm.
- 3 poziomy regulacji w zależności od zużycia.
- Bardzo szybkie czyszczenie powietrza

Dane techniczne	LFS 3
Wydajność	Poziom niski 846 m³/h Poziom średni 1184 m³/h Poziom wys. 2030 m³/h
Moc silnika	230V / 50Hz: 150 W
Waga	23 kg
Wymiary	762 x 610 x 305 mm

Wylot powietrza - powietrze

Zawartość przesyłki LFS 3:
Pilot do zdalnego sterowania z funkcją czasową automatycznego wyłączania.
Uchwyty do montażu pod sufitem

Wlot powietrza

LFS 3 Cena netto **1 830,-** 2 250,90 zł brutto Nr art. 5127003

HOLZKRAFT KGZ 305 E / KGZ 3050 – Pilarki / Ukośnice z posuwem
Przenośne i uniwersalne, zaprojektowane dla precyzji i bezpieczeństwa

- Z funkcją posuwu dla większego zakresu cięcia
- Tarcza piły przechylna prawo / lewo -45°+ 45°
- Laser do wyznaczania precyzyjnej linii cięcia
- Ustawianie kąta cięcia z funkcją rastrową „click" dla wartości (0°, 15°, 22.5°, 30°, 45°)
- Podstawa i talerz obrotowy wykonane z ciśnieniowego odlewu aluminiowego:
- Dwa dociski (mimośrodowy oraz czołowy) do stabilnego mocowania elementu.
- Standardowo wyposażona w worek na wióry.

Cecha szczególna KGZ305 E
- Aluminiowa prowadnica w podziałką
- Z możliwością wykonywania wręgów i nacięć (2 pozycyjny ogranicznik głębokości cięcia)
- Regulowane szyny i wysuwane na boki podpórki do dłuższych elementów

Cecha szczególna KGZ 3050
- Moliwość przechyłu tarczy do 60° w prawo.
- Dodatkowa pozycja raster „click" w położeniu 31,6° specjalnie do cięcia ozdobnych listew maskujących.
- Nadaje się także do cięcia profili wieńcowych
- Obustronne przedłużenie podstawy z ogranicznikami do powtarzalnych cięć.

KGZ 305 E

KGZ 3050

Podwójne nachylenie + podwójny ukos

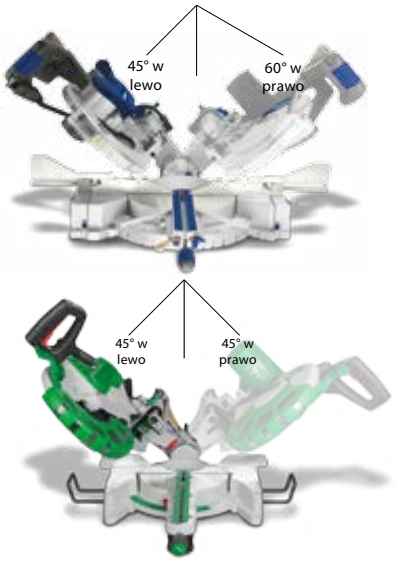

	KGZ 305 E	KGZ 3050
	Cena netto 1 024,-	Cena netto 2 883,-
	1259,52 zł brutto	3 546,09 zł brutto
	Nr art. 5702305	Nr art. 5701305
Dane techniczne	KGZ 305 E	KGZ 3050
Moc silnika (230 V)	2,0 kW	1,8 kW
Prędkość obrotowa piły	4 500 min^{-1}	4 200 min^{-1}
ø Tarczy piły	305 mm	305 mm
ø Stołu roboczego	286 mm	342 mm
Pozycje rastrowe w °	0 / 15 / 22,5 / 30/ 45	0/15/22,5/31,6/ 45 (P+L)/60 (pr)
Parametry cięcia przy przechyle tarcza / stół (wysokość x szerokość)		
przy 0°/0°	100 x 340 mm	102 x 310 mm
przy 45°/0° z lewej strony	40 x 340 mm	60 x 310 mm
przy 45°/0° z prawej strony	40 x 340 mm	45 x 310 mm
przy 0 °/45° z lewej strony	100 x240 mm	102 x 222 mm
przy 0 °/60° z prawej strony	-	102 x 158 mm
przy 45°/45° z prawej strony	40 x 240 mm	60 x 222 mm
przy 45°/60° z prawej strony	-	45 x 158 mm
Wymiary (dł. x szer. x wys.)	835 x 570 x 790 mm	1270 x 1160 x 760 mm
Waga	23 kg	34 kg

Pilarka KGZ 3050 + stół UWT 3200 (do nabycia osobno)

HOLZKRAFT UWT 3200 – Uniwersalny stół warsztatowy z systemem szybkiego montażu urządzeń. Możliwość zastosowania jako stojak materiałowy lub kozioł wsporczy.

UWT 3200
Cena netto 560,-
688,80 zł brutto
nr art. 590 0020

Dane techniczne	UWT 3200
Min. / maks. wysokość	850/ 1000 mm
Maks. szerokość	2400 mm
Wymiary w mm	1600 x 600 x 850
Udźwig	225 kg

Imadło do szybkiego zaciskania

nr art. 5900024, cena netto 126,00 zł

Dodatkowy zestaw szyn zaciskowych (2 szt.) nr art. 5900022, cena netto 63,00 zł

Dodatkowy zestaw kozłów rolkowych (2 szt.) nr art. 5900025, cena netto 70,00 zł

holzstar Holzbearbeitungsmaschinen

TKS 315 E - Pilarka stołowa, wysoka jakość wykonania piły stołowej

- Duży stalowy ocynkowany stół w celu zabezpieczenia przed korozją
- Przedłużenie stołu może być również zamontowane jako poszerzenie stołu z prawej strony
- W komplecie piła HM: Ø 315 mm/Z24

il.:Seria TKS E

TKS 315 E 230 V
Cena netto 1 243,-
1 528,89 zł brutto
Nr art. 5903315

TKS 315 E 400 V
Cena netto 1 243,-
1 528,89 zł brutto
Nr art. 5903316

Dane techniczne	TKS 315 E	TKS 315 E
Maks. śred. piły-Ø	315 mm	
Maks. wys. cięcia 45°/90	83 / 60mm	
Przechy agregatu	0 - 45°	
Wymiary stołu	800 x 550 mm	
Wysokość stołu	800 mm	
Prędkość obrotowa	2.800 min-1	
Moc silnika 50 Hz	2 kW/ 230 V	2,8 kW/ 400 V

TKS 315 PRO - Pilarka stołowa, wysoka jakość wykonania piły stołowej

- Duży stalowy ocynkowany stół w celu zabezpieczenia przed korozją
- Mocny silnik wyposażony w hamulec
- W komplecie piła HM: Ø 315 mm/Z36
- Aluminiowa prowadnica równoległa ze skalą.

il.:Seria TKS PRO

TKS 315 PRO 230 V
Cena netto 2 005,-
2 466,15 zł brutto
Nr art. 5903251

TKS 315 PRO 400 V
Cena netto 2 005,-
2 466,15 zł brutto
Nr art. 5903253

Dane techniczne	TKS 315 PRO	TKS 315 PRO
Maks. śred. piły-Ø	315 mm	
Maks. wys. cięcia 45°/90	90/50 mm	
Przechy agregatu	0 - 45°	
Wymiary stołu	800 x 550 mm	
Wysokość stołu	810 mm	
Prędkość obrotowa	2.800 min-1	
Moc silnika 50 Hz	2,2 kW/ 230 V	2,8 kW/ 400 V

TKS 250 SC - Pilarka formatowa z wózkiem jezdnym - idealna do małego warsztatu do profesjonalnych cięć.

il.:TKS 250 SC

TKS 250 SC (400 V)
Cena netto 7 717,-
9 491,91 zł brutto
Nr art. 5900255

Dane techniczne	TKS 250 SC
Maks. śred. piły-Ø	254 mm
Maks. wys. cięcia 45°/90°	42 / 80 mm
Szer. cięcia równoległego	900 mm
Przechył agregatu	0° / 45°
Wymiary stołu	800 x 348 mm
Wysokość stołu	895 mm
Przedłużenie stołu	800 x 355 mm
Prędkość obrotowa	4.000 min-1

- Stabilna konstrukcja, stół z żeliwa szarego oraz precyzyjnie wykonany wózek zapewniają wysoką jakość cięcia
- Ciężki stół z żeliwa szarego zapewnia pracę bez wibracji i gwarantuje precyzyjne cięcie
- Regulowany pod kątem liniał cięcia poprzecznego z telskopowym wysunięciem

FKS 315-1500E - Pilarka formatowa z wózkiem jezdnym - idealna do małego warsztatu do profesjonalnych cięć.

FKS 315-1500 E
Cena netto 8 101,-
9 964,23 zł brutto
Nr art. 5900315

Dane techniczne	TKS 250 SC
Maks. śred. piły-Ø	315 mm
Maks. wys. cięcia 45°/90°	75 / 100 mm
Szer. cięcia równoległego	940 mm
Przechył agregatu	0-45°
Wymiary stołu	680 x 580 mm
Wysokość stołu	895 mm
Przedłużenie stołu	350x 500 mm
Prędkość obrotowa	4.250 min-1
Moc silnika	2,2 kW / 400 V

- Żeliwny stół roboczy umożliwiający cięcie bez wibracji.
- Wysuwany teleskopowo liniał cięcia poprzecznego, regulowany pod kątem-45 ° do +45 °
- Agregat piły przechylny 0 ° do 45°, regulowany za pomocą pokrętła ręcznego ze skalą na korpusie maszyny.

FKS 315-2000 E - Pilarka formatowa z wózkiem jezdnym i agregatem podcinacza.

- W standardzie z agregatem podcinacza.
- Wysuwany teleskopowo liniał cięcia poprzecznego, regulowany pod kątem-45 ° do +45 °
- Wózek jezdny ze stołem bocznym z suportem.
- Stół roboczy z szarego żeliwa dla pracy bez wibracji.
- Regulacja wysokości i kąta przechyłu agregatu za pomocą pokrętła.
- Prowadzenie liniału cięcia równoległego na stalowym drążku.
- W standardzie stopa do szlifowania.

il.:FKS 315-2000 E

Dane techniczne	FKS 315-2000 E
Maks. Ø tarczy głównej	315 mm
Maks. Ø tarczy podcinacza	90 mm
Maks. wysokość cięcia 90°	100 / 80 mm
Szerokość cięcia	1 220 mm
Przechył agregatu	0 - 45°
Wymiary wózka jezdnego	2 000 x 270 mm
Prędkośc obrotowa	4 000 min-1
Obroty podcinaka	5 800 min-1
Moc silnika 400 V / 50 Hz	3,0 kW
Waga	260 kg

Zawartość przesyłki:
- Pilarka FKS 315-2000 E
- Przedłużenie i poszerzenie stołu
- Liniał poprzeczny z 1 ogranicznikiem bazowym
- Stopa do flisowania
- Docisk mimośrodowy
- Agregat podcinacza.
- Osłona tarczy piły z wężem odciągowym

FKS 315-2000 E
Cena netto 10 136,-
12 467,28 zł brutto
Nr art. 5900317

BKS 500 – Wytrzymała piła tarczowa do codziennego użytku w ekstremalnych warunkach budowlanych.

- Optymalne bezpieczeństwo użytkownika poprzez wahadłową osłonę bezpieczeństwa
- Przeźroczysta osłona dla optymalnej widoczności linii cięcia.
- Regulowana pod kątem przykładnica do cięcia poprzecznego z prowadzeniem liniowym z użyciem bezobsługowych łożysk ślizgowych
- Aluminiowy liniał równoległy umożliwiający cięcie, obrzynanie, fazowanie pod kątem
- Rozkładane przedłużenie stołu dla długich elementów
- Wysoka i trwała jakość cięcia dzięki wydajnemu silnikowi

Wyposażenie
- Przeźroczysta, wahadłowa osłona bezpieczeństwa.
- Stabilna składana konstrukcja podstawy o przekroju okrągłym.
- Ocynkowana i malowana proszkowo rama.
- Składana przykładnica do cięcia poprzecznego z regulacją kątową.
- Liniał, prowadnica równoległa aluminiowa.
- Składane przedłużenie stołu roboczego (800 x 400 mm)
- Duże uchwyty dźwigowe dla lepszego transportu.
- Antypoślizgowe gumowe nakładki na nogi maszyny.
- Tarcza piły o średnicy 500 mm.

› Wahadłowa osłona bezpieczeństwa odpowiada najnowszym standardom bezpieczeństwa

Składane przedłużenie stołu 800 x 400 mm

BKS 500
Cena netto
3 117,-
3 833,91 zł brutto
Nr art. 5740500

Dane techniczne	BKS 500
Nr art.	574 0500
Ø tarczy tnącej	500 mm
Maks. wysokość cięcia	150 mm
Szerokość cięcia równoległego (z liniałem)	370 mm
Głębokość cięcia poprzecznego z przykładnicą	250 mm
Prędkość obrotowa tarczy	2 800 min^{-1}
Moc silnika	3,3 kW
Napięcie przyłączeniowe	400V / 50 Hz
Ø króćca odsysającego	50 mm/ 95 mm
Wymiary stołu (dł. x szer.)	1000 x 660 mm
Wysokość robocza	850 mm
Wymiar (dł.x szer.x wys.)	1870 x 810 x 1170 mm
Ciężar	110 kg

Zawartość przesyłki BKS 500:
Tarcza piły HM Ø500mm Z44
Popychacz
Uchwyt
Narzędzie do wymiany piły

Akcesoria	Nr art.	Cena netto
Tarcza piły HM Ø500mm Z44	5740505	270 zł

NTS 200 / NTS 255 – Szlifierki wolnoobrotowe do pracy na mokro do ostrzenia noży, dłut, nożyczek itp.

- Trwały szlif bez utraty twardości narzędzi z powodu powstawania wysokich temperatur w czasie procesu szlifowania ze względu na niską prędkość obrotową i chłodzącą kąpiel wodną
- Duży zestaw akcesoriów ułatwia stosowanie prawidłowej techniki szlifowania - także dla początkujących
- Szeroka gama akcesoriów do ostrzenia różnych narzędzi.
- Specjalny kamień szlifierski z korundu szlachetnego z tlenkiem aluminium do perfekcyjnych efektów szlifowania, także przy twardej stali powyżej 60 HRC (stal narzędziowa)
- Mocny silnik indukcyjny do spokojnej i niewibracyjnej pracy
- Skórzana tarcza wygładzająca do wygładzania zadziorów po ostrzeniu
- Silnik i włącznik zabezpieczony przed kontaktem z wodą.

NTS 255

Zawartość przesyłki:
- pasta wyrównująca
- przyrząd do sprzwdzenia kąta
- uniwersalna przystawka do ostrz.
- kamień szlifierski z korundu szla chetnego K220
- skórzana tarcza do wygładzania

NTS 200
Cena netto **396,-**
487,08 zł brutto
Nr art. 5750200

NTS 255
Cena netto **615,-**
756,45 zł brutto
Nr art. 5750255

Dane techniczne	NTS 200	NTS 255
Wymiary kamienia szlifierskiego	220 x 40 mm	250 x 50 mm
Wymiary tarczy skórzanej	220 x 30 mm	200 x 30 mm
Obroty	120 obr/min	90 obr/min
Wymiary	348 x 285 x 275 mm	380 x 370 x 420 mm

Akcesoria	Nr art.	Cena netto
Kamień szlifierski z korundu szlachetnego K220 200mm	5760000	110,00
Kamień szlifierski z korundu szlachetnego K220 250mm	5760050	224,00
Przyrząd do sprawdzania kąta do kamienia szlifierskiego Ø200mm	5760002	23,00
Przyrząd do sprawdzania kąta do kamienia szlifierskiego Ø250mm	5760052	30,00
Ściernica szlifująca	5760055	55,00
Skórzana tarcza wygładzająca Ø220mm	5760001	169,00
Skórzana tarcza wygładzająca Ø200mm	5760003	169,00
Skórzana tarcza wygładzająca profilowana	5760053	189,00
Pasta polerska	5760051	30,00
Przystawka do rur i żłobaków	5760054	134,00
Przystawka do małych noży	5760056	100,00
Przystawka do dużych noży	5760057	105,00
Przystawka do nożyczek	5760058	134,00
Przystawka do siekier	5760059	55,00
Przystawka do obtaczania	5760060	144,00
Ostrze wymienne do mechanizmu obtaczającego	5760061	69,00
Uniwersalna przystawka szlifierska	5760062	62,00
Uniwersalna podpórka szlifierska	5760063	67,00
Szlifierka do noży strugarskich do 320 mm	5760070	615,00
Szlifierka do noży strugarskich do 400 mm	5760071	636,00
Zestaw domowy o zawartości: przystawka do nożyc prostych i ogrodowych, dużych noży i siekier	5760064	272,00
Zestaw do toczenia o zawartości: urządzenie do rur i żłobaków, uniwersalna podpórka szlifierska, ostrzałka	5760065	248,00

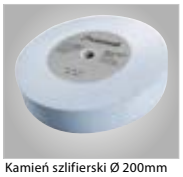
Kamień szlifierski Ø 200mm

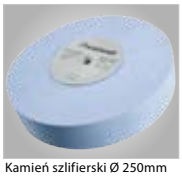
Kamień szlifierski Ø 250mm

Przystawka do obtaczania (Nr art. 5760060)

Przystawka do noży strug. (Nr art. 5760070)

Przystawka do noży strug. (Nr art. 5760071)

Uniwersalna przystawka szlifierska (na wyposażeniu)

Przystawka do ostrzenia siekier (Nr art. 5760059)

Przystawka do nożyczek (Nr art. 5760058)

Skórzane tarcze wygładzające (nr art. 5760001/5760003)

Skórzana tarcza profilowana (Nr art. 5760053)

Pasta polerska (Nr art. 5760051)

Przyrząd do sprawdzenia kąta do kamienia Ø 250 mm

Ściernica szlifująca (Nr art. 5760055)

Przystawka do dużych noży (Nr art. 5760057)

Przystawka do małych noży (Nr art. 5760056)

HOLZKRAFT szlifierka talerzowa TS 300
HOLZKRAFT Szlifierka taśmowo-talerzowa BTS 200

- Kompaktowe szlifierki do obrabiania powierzchni, krawędzi i zaokrągleń
- Regulowane pod kątem stoły robocze w BTS 200 z przechylnym agregatem z pasem szlifującym 0° - 90°
- Szybka wymiana taśmy za pomocą dźwigni odblokowującej.

TS 300
Cena netto **1 588,-**
1 953,24 zł brutto
Nr art. 5900300

BTS 300 z prowadnicą kątową i 1 tarczą szlifierską K80

BTS 200
Cena netto **1 985,-**
2 441,55 zł brutto
Nr art. 5902200

BTS 200 wraz z ogranicznikiem ukośnym, taśmą szlifierską K 100 i 1 x tarczą

Blacha rozdzielająca do wymiany tarczy szlifierskiej
- Do prostego montażu i demontażu tarcz szlifierskich z rzepami na szlifierkach taśmowych i talerzowych

Cena netto **66,-**
81,18 zł brutto
Nr art. 5900301

Dane techniczne	TS 300	BTS 200
Średnica tarczy szlifierskiej	305 mm	305 mm
Wymiary taśmy szlifierskiej	-	152 x 1219 mm
Prędkość taśmy	-	12 m/sek.
Stół roboczy z żeliwa	-	315 x 155 mm
Stół roboczy z aluminium	400 x 225 mm	400 x 225 mm
Przechył stołu roboczego	-15° - 0° - +45°	-15° - 0° - +45°
Ø króćca odciągu	Ø 63 mm	2 x Ø 63 mm
Moc silnika 50 Hz	750 W / 230 V	1100 W / 230 V
Wymiary w mm	550 x 420 x 450 mm	830 x 620 x 1340

BTS 150/ BTS 250 - Szlifierka taśmowo - talerzowa

- Bezstopniowa regulacja przechyłu agregatu z pasem od 0° do 90°
- W komplecie z tarczą i taśmą szlifującą
- Odchylany stół w zakresie od 0° do 45°

il.:BTS 150

il.:BTS 250

BTS 150
Cena netto 680,-
836,40 zł brutto
Nr art. 5904150

BTS 250
Cena netto 1 654,-
2034,42 zł brutto
Nr art. 5904250

Dane techniczne	BTS 150	BTS 250
Taśma szlifująca	915 x 100 mm	1220 x 150 mm
Średnica talerza	150 mm	250 mm
Wymiar stołu	150 x 230 mm	360 x 200 mm
Obroty	2.850 obr/min	1.440 obr/min
Moc silnika 50 Hz	400 W / 230 V	800 W / 230 V

KSO 790 - Szlifierka so krawędzi z oscylacją

- Stół wzdłużny i poprzeczny z bestopniową regulacją przechyłu 0° do 45°
- Powłoka grafitowa zwiększa żywotność taśmy
- Stół wzdłużny regulowany o 110 mm na wysokość do optymalnego wykorzystania powierzchni szlifującej
- Szybkie napinanie pasa szlifierskiego

il.:KSO 790

KSO 790 (230V)
Cena netto 2 515,-
3 093,45 zł brutto
Nr art. 5900791

Dane techniczne	KSO 790
Wymiary taśmy szlifującej	2010 x 152 mm
Wysokość stołu	810 mm
Stół główny	514 x 221 mm
Stół poprzeczny	800 x 348 mm
Prędkość taśmy	13 m/sek
Max długość szlifowania	790 mm
Śred. walca szlifującego	70 mm
Moc silnika 50 Hz	1,5 kW / 230 V

KSO 750 / KSO 850 - Szlifierka do krawędzi z oscylacją

- W komplecie z przestawną prowadnicą kątową
- Agregat szlifierski przechylny z możliwością szlifowania w pionie i poziomie (0-90°)
- Powłoka grafitowa zwiększajca żywotność taśmy szlifierskiej.
- W standardzie z dodatkowym stolikiem bocznym do szlifowania krzywoliniowego
- System szybkiej wymiany pasa szlifierskiego za pomocą dźwigni.

il.:KSO 850

KSO 750 (400V)
Cena netto 3 247,-
3993,81 zł brutto
Nr art. 5900750

KSO 850 (400V)
Cena netto 4 139,-
5090,97 zł brutto
Nr art. 5900850

Dane techniczne	KSO 750	KSO 850
Wymiary taśmy szlifującej	2260 x 150 mm	2515 x 152 mm
Prędkość taśmy	16,3 m/sek.	16 m/sek.
Stół żeliwny	750 x 250 mm	840 x 300 mm
Ustaw. wys. stołu	80 mm	80 mm
Moc silnika 50 Hz	2,2 kW/ 400 V	2,2 kW/ 400 V
Króciec odciągowy Ø	100 mm	100 mm

KSO 1500 F - Szlifierka do krawędzi z oscylacj oraz z regulowanym na wysokość stołem roboczym

il.:KSO 1500 F

KSO 1500 F
Cena netto 6 856,-
8 432,88 zł brutto
Nr art. 5901500

Dane techniczne	KSO 1500 F
Wymiary stołu roboczego	750 x 300 mm
Szlifowania powierzchnia	850 x 200 mm
Prędkość taśmy	20 m/s
Silnik 400 V / 50 Hz	3,0 kW
Moc silnika oscylacji	0,25 kW
Wymiary taśmy	2600 x 150 mm

ZSM 405 - szlifierka walcowa

- Idealna szlifierka walcowa dla ambitnych majsterkowiczów i hobbystów
- Bezstopniowa regulacja prędkości posuwu 0- 3 m/min dla optymalnej wydajności szlifowania
- Podziałka do ustawiania grubości
- Standardowo wyposażona w kółka oraz uchwyty umożliwiające transport

Zawartość przesyłki:
- urządzenie odsysające
- przednie przedłużenie stołu
- tylne przedłużenie stołu
- mechanizm jezdny

Dane techniczne	ZSM 405
Maksymalna długość x szerokość taśmy	60 x 405 mm
Maks. grubość elementu	130 mm
Ø wałków szlifujących	132 mm
Szerokość walca szlifowania	410 mm
Prędkość posuwu	0,5 - 3,0 m/min.
Prędkość obrotowa	1 440 min^{-1}
Ø króćca odciągowego	100 mm

ZSM 405
Cena netto 3 145,-
3 868,35 zł brutto
Nr art. 5901405

TF 200 SE - Frezarka dolnowrzecionowa z wózkiem jezdnym.

- Idealna dla rzemieślnika czy ambitnego hobbysty.
- Stół roboczy wykonany z dobrej jakości żeliwa.
- Aluminiowy wózek jezdny do czopowania.
- Wrzeciono przechylne w zakresie +5 do -45 stopni.
- Osłona frezarki z aluminiowymi prowadnicami elementu.
- W komplecie docisk mimośrodowy wraz z liniałem poprzecznym.

Dane techniczne	TF 200 SE
Wymiary wózka jezdnego	1000 x 240mm
Długość użytkowa wrzeciona	100 mm
Przechył wrzeciona	od +5° do 45°
Max. Ø średnica narzędzia poniżej stołu	180 mm
Średnica wrzeciona	30 mm
Prędkość obrotowa wrzeciona	1800/3000/6000/9.000 min^{-1}
Moc silnika S6-40%	2,8 kW / 400V
Ø króćca odciągowego	100 mm
Waga	218 kg
Wymiary (dł. x szer. x wys.)	1000 x 850 x 1200 mm

TF 200 SE
Cena netto 9 576,-
11 778,48 zł brutto
Nr art. 5902000

holzstar Holzbearbeitungsmaschinen

HOLZSTAR Wyrówniarko - grubiarka ADH 200 / 250 / 305 - Kompaktowe i przenośne strugarki.

- Przeznaczona dla hobbystów i majsterkowiczów.
- Prosta i precyzyjna regulacja zbioru wióra do 2 mm
- Automatyczny posuw elementu.
- Wał 2 nożowy z nożami HSS
- Idealna do pracy w różnych miejscach dzięki małej i kompaktowej konstrukcji
- Stół do wyrównywania z frezowanego odlewu aluminiowego

ADH 200 seryjnie z wbudowanym wyciągiem i workiem do zbierania wiórów

ADH 250

ADH 305

Dane techniczne	ADH 200	ADH 250	ADH 305
Maks. szerokość strugania	204 mm	254 mm	305 mm
Min. / maks. wysokość robocza	5/120 mm	6/160 mm	6/160 mm
Grubość zbioru	2 mm	2 mm	2 mm
Liczba noży strugarskich	2	2	2
Ø wału strugarskiego	50 mm	50 mm	50 mm
Prędkość obrotowa	8 500 min^{-1}	8 500 min^{-1}	9 500 min^{-1}
Moc silnika 230 V/50 Hz	1,5 kW	1,5 kW	1,8 kW
Wym. stołu wyrówniarki	737 x 210 mm	1050 x 260 mm	1075 x 310 mm
Wymiary stołu grubiarki	255 x 204 mm	450 x 254 mm	500 x 305mm
Waga	29 kg	40 kg	42 kg

ADH 200 Cena netto **1 356,-** 1 667,88 zł brutto Nr art. 5905200

ADH 250 Cena netto **2 250,-** 2 767,50 zł brutto Nr art. 5905250

ADH 305 Cena netto **2 416,-** 2 971,68 zł brutto Nr art. 5905305

Akcesoria	Nr art.	Cena netto
Noże strugarskie ADH 200 (2 sztuki)	5915200	56,00
Noże strugarskie ADH 250 (2 sztuki)	5915250	63,00
Noże strugarskie ADH 305 (2 sztuki)	5915300	108,00
Wymienny worek filtra ADH 200	5915201	35,00

Holzstar Seria DB - Tokarki do drewna.

- Konstrukcja maszyny odporna na skręcanie, gwarantująca dokładność i precyzję.
- Obudowa wrzeciennika oraz konik wykonane z odlewu żeliwnego
- W komplecie szeroka łatwo regulowana stalowa podpórka do narzędzi skrawających
- Model DB 450 z regulacją prędkości obrotowej w pięciu stopniach za pośrednictwem paska klinowego
- Modele DB 900 i 1100 ze zmienną (10 stopniową w zakresie 500 - 2000 obr/min) regulacją prędkości obrotowej i cyfrowym wskaźnikiem wartości.

	Akcesoria tokarskie	Nr art.	Cena netto
1	Zestaw uchwytów 4-szczękowych 1 Ø 100	5931021	249,00
2	Zestaw uchwytów 4-szczękowych 2 Ø 100	5931023	362,00
3	Uchwyt 4-szczękowy Ø 150 mm, M33 x 3,5	5931020	140,00
	Podtrzymka stała		
4	do DB 900	5931050	120,00
4	do DB 1100	5931030	123,00
5	Mechanizm do obtaczania do DB 1100	5931052	302,00
6	Zestaw Profi uchwytów 4-szczękowych, M	5931054	759,00
7	Zestaw Profi tarcz tokarskich do uchwytu	5931055	100,00
8	Zestaw zabieraków 3-częściowy	5931056	156,00
9	8-częściowy zestaw dłut tokarskich	5931011	319,00

DB 450 z przedłużeniem łoża,

DB 900

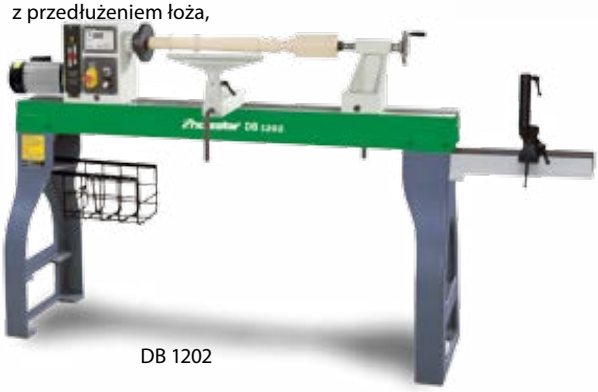

DB 1202

DB 1100 z opcjonalnym urządzeniem kopiującym

DB 450 Cena netto **1 044,-** 1 284,12 zł brutto Nr art. 5920450

DB 1100 Cena netto **2 880,-** 3 542,40 zł brutto Nr art. 5921100

DB 900 Cena netto **2 104,-** € 629,51 plus VAT Nr art. 5920900

DB 1202 Cena netto **7 750,-** 9 532,50 zł brutto Nr art. 5921202

Dane techniczne	DB 450	DB 900	DB 1100	DB 1202
Maksymalna średnica toczenia-Ø	254 mm	306 mm	358 mm	460 mm
Wysokość od osi wrzeciona do łoża	127 mm	153 mm	179 mm	455 mm
Rozstaw kłów (maksymalna długość materiału)	450 / 1000* mm	900 mm	1100 mm	1 185 mm
Średnica gwintu mocującego uchwyt na wrzecionie	M33 x 3,5	M33 x 3,5	M33 x 3,5	M33 x 3,5
Zakres prędkości obrotowych	680, 1000, 1400, 2000, 2800	500 - 2.000 min^{-1}	500 - 2.000 min^{-1}	0 - 3.200 min^{-1}
Ilość prędkości obrotowych	5	zmienne, 10 stopni	zmienne, 10 stopni	2 stopni
Moc silnika 50 Hz	370 W / 230 V	550W / 230 V	750 W / 230 V	1500 W / 230 V
Stożek tulejki konika	MK 2	MK 2	MK 2	MK 2
Wymiary w mm	820 x 300 x 430	1380 x 330 x 370	1620 x 340 x 430	2060 x 500 x 1200
Waga	35 kg	80 kg	92 kg	185 kg

HOLZSTAR DKS 502 Vario - wyrzynarka z bezstopniową regulacją skoku brzeszcotu.

- Uniwersalna w zastosowaniu przy produkcji form, zabawek, w modelarstwie, szkołach, warsztatach, dla projektantów, architektów rzemieślników i majsterkowiczów
- Do obróbki miękkiego drewna, tworzywa sztucznego, itp.
- Stół roboczy przechylny od -45° do 0°

HOLZKRAFT DKS 530 Vario - wyrzynarka dla wymagającego zakładu obróbki drewna

- Nadaje się do drewna, tworzywa sztucznego i metali lekkich
- Maksymalna wysokość cięcia 53 mm
- Zmienna prędkość skokowa (płynna)
- Stół roboczy przechylny od -45° do +45°

DKS 502 VARIO
Cena netto **461,-**
567,03 zł brutto
Nr art. 5900504

DKS 530 VARIO
Cena netto **1 190,-**
1463,70 zł brutto
Nr art. 5900505

Made in Germany

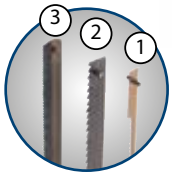

Dane techniczne	DKS 502 Vario	DKS 530 Vario
Moc silnika (230 V)	120 Wat	225 Wat
Długość brzeszczotu	133 mm	127 mm
liczba skoków	700 - 1400 /min^{-1}	500 - 1.550min^{-1}
Maks. wysokość cięcia przy 90°	50 mm	53 mm
Waga	12 kg	20,5kg

Brzeszczoty z kołkami	Z/cm	Op.	Nr art.
Do drewna, gipsu,tw. sztucznego, 135 x 3,0 x 0,25 mm (1)	10	6 szt.	5911628
Do drewna 135 x 6,0 x 0,4 mm (2)	6	6 szt.	5911660
Do metalu 135 x 6,0 x 0,4 mm (3)	12	6 szt.	5911661

Stojaki materiałowe - praktyczny pomocnik w warsztacie i podczas montażu

TAB 1300

FAB 1

SB 1

UMS 1

TAB 1300
Cena netto **115,-**
141,45 zł brutto
Nr art. 5900007

FAB 1
Cena netto **133,-**
163,59 zł brutto
Nr art. 5900006

SB 1
Cena netto **116,-**
142,68 zł brutto
Nr art. 5900008

UMS 1
Cena netto **249,-**
306,27 zł brutto
Nr art. 5900009

Dane techniczne	TAB 1300	FAB 1	SB 1	UMS 1
Udźwig	150 kg	200 kg	180 kg	45 - 200 kg
Min. / maks. wysokość pod-	805 / 1300 mm	640 / 1030 mm	590 mm	820 / 1270 mm
Wymiary (maks.)	580 x 580 x 1300 mm	970 x 620 x 1030 mm	800 x 850 x 780 mm	750 x 680 x 1270mm
Waga	6,6 kg	8,3 kg	7,2 kg	10,4 kg

MS 1 K

MS 1 R

MS 3 R

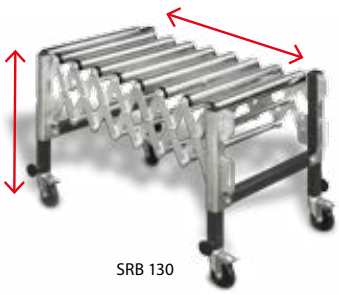
SRB 130

SWT 100

MS 1 K
Cena netto **209,-**
257,07 zł brutto
Nr art. 5900004

MS 1 R
Cena netto **208,-**
255,84 zł brutto
Nr art. 5900003

MS 3 R
Cena netto **72,-**
88,56 zł brutto
Nr art. 5900005

SRB 130
Cena netto **859,-**
1 056,57 zł brutto
Nr art. 5900012

SWT 100
Cena netto **362,-**
445,26 zł brutto
Nr art. 5900010

Dane techniczne	MS 1 K	MS 1 R	MS 3 R	SRB 130	SWT 100
Udźwig	70 kg	70 kg	45 kg / 60 kg / 90 kg	130 kg	100 kg
Min. / maks. wysokość podparcia	700 / 1150 mm	700 / 1150 mm	670 / 1080 mm	670 - 920 mm	770 - 1070 mm
Maks. szerokość podparcia	450 mm	400 mm	285 mm	450 - 1300 mm	600 mm
Wymiary (maks.)	460 x 470 x 1150 mm	460 x 470 x 1150 mm	430 x 500 x 1150 mm	615 x 585 x 360 mm	950 x 570 x 250 mm
Waga	10 kg	10 kg	4 kg	36 kg	12,5 kg

holzkraft Holzbearbeitungsmaschinen

Holzkraft HS 5-520 H / HS 7-520 H - Poziome łuparki do drewna opałowego

- Pozioma konstrukcja urządzenia umożliwia pracę na podeście lub stole warsztatowym - co może mieć wpływ na mniejsze zmęczenie użytkownika niż przy pionowych.
- Łatwy w obsłudze dwuręczny układ włączania dla zachowania maksymalnego bezpieczeństwa użytkownika
- Stabilna odpowiednio sztywna i odporna na skręcanie konstrukcja stalowa.
- Dość łatwa w transporcie dzięki uchwytom i układowi jezdnemu z dwoma kołami.

HS 5-520 H z poczwórnym krzyżakiem rozłupującym:

HS 5-520 H
Cena netto **1 112,-**
1 367,76 zł brutto
Nr art. 5981105

HS 7-520 H
Cena netto **1 712,-**
2 105,76 zł brutto
Nr art. 5981107

Dane techniczne	HS 5-520 H	HS 7-520 H
Siła rozłupywania	5 t	7 t
Dugość skoku cylindra	320 mm	390 mm
Maks. długość drewna	520 mm	520 mm
Dystans powrotny	420 / 470 / 530 mm	–
Prędkość pracy (1- szybka)	7,5 cm/s	6,0 cm/s
Prędkość pracy (2- wolna)	3,8 cm/s	2,45 cm/s
Prędkość powrotna	7 cm/s	5,5 cm/s
Napięcie elektryczne	230 V / 50 Hz	230 V / 50 Hz
Moc silnika	1,5 kW	2,3 kW
Wymiary (dł. x szer. x wys.)	1200 x 260 x 485 mm	1060 x 278 x 522 mm
Waga	50 kg	78 kg

Poczwórny krzyżak rozłupujący w zestawie. Krzyżak montuje bezpośrednio na klin rozłupujący.

HS 7-520 H

Łuparki do drewna opałowego o sile łupania od 7 t do 18 t dla wymagających użytkowników

- Wersja stojąca.
- Do drewna krótkiego i długiego
- Wraz z przestawianym stołem pośrednim do różnych długości drewna.
- Bezstopniowa regulacja skoku cylindra.
- Dwuręczny układ bezpiecznego włączania z wbudowanym mechanizmem ustalającym.
- Spawany klin rozłupujący.

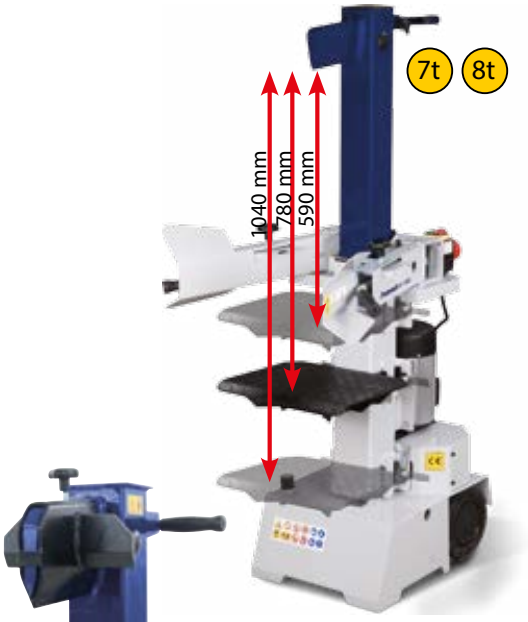

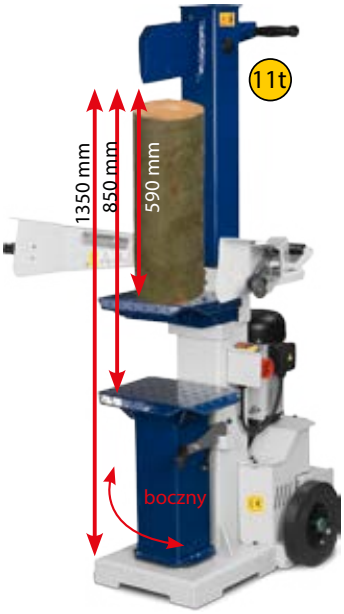

Poczwórny krzyżak rozłupujący w zestawie !

HS 7-1000 230 V
Cena netto **2 342,-**
2 880,66 zł brutto
Nr art. 5981117

HS 8-1000 400 V
Cena netto **2 342,-**
2 880,66 zł brutto
Nr art. 5981116

HSE 12-1350
Cena netto **3 403,-**
4 185,69 zł brutto
Nr art. 5981120

HSE 13-1100
z napędem elektrycznym
Cena netto **5 341,-**
6 569,43 zł brutto
Nr art. 5981340

HSE 18-1100
z napędem elektrycznym
Cena netto **6 572,-**
8 083,56 zł brutto
Nr art. 5981810

Dane techniczne	HSE 7-1000 230V	HS 8-1000 400V	HSE 12-1350	HS 13-1100	HS 18-1100
Siła rozłupywania	7,0 t	8,0 t	11,0 t	13,0 t	18,0 t
Dugość skoku cylindra	480 mm	480 mm	550 mm	945 mm	945 mm
Maks. długość drewna	1040 mm	1040 mm	1350 mm	1100 mm	1100 mm
Maksymalna długość drewna ze stołem pośrednim	590/780/1040 mm	590/780/1040 mm	590/850/1350 mm	0-1100 mm	0-1100 mm
Prędkość pracy	ok. 3,9 cm/s	ok. 5,5 cm/s	ok. 4,4 cm/s	ok. 7,4 cm/s	ok. 6 cm/s
Prędkość powrotna	ok. 16,8 cm/s	ok. 16,8 cm/s	ok. 19,5 cm/s	ok. 4,3 cm/s	ok. 4,7 cm/s
Napęd	Silnik elektryczny	Silnik elektryczny	Silnik elektryczny	Silnik elektryczny	Silnik elektryczny
Moc silnika	3,0 kW	3,5 kW	3,8 kW	4,5 kW	5,1 kW
Napięcie elektryczne	230 V / 1 Ph ~ 50 Hz	400 V / 3 Ph ~ 50 Hz	400 V / 3 Ph ~ 50 Hz	400 V / 3 Ph ~ 50 Hz	400 V / 3 Ph ~ 50 Hz
Waga	115 kg	115 kg	200 kg	254 kg	300 kg

Holzkraft Seria HWS - wytrzymałe piły tarczowe wahadłowe do cięcia drewna opałowego

Made in Germany

- Wytrzymały i mocny silnik piły tarczowej
- Spawana konstrukcja stalowa
- Mechanizm jezdny do łatwego transportu
- Zabezpieczenie przed przekręceniem drewna przez wygniatane haki w wahadle

Od modelu HWS 701

- Stabilna, odporna na skręcenia rama stalowa
- Idealny punkt obrotowy wahadła zapewnia pracę przy małym wysiłku
- Przedłużenie wahadła ze wskaźnikiem długości cięcia do 330 mm umożliwia przycinanie równych długości drewna
- Zamiennik faz prądowych
- Produkt dostarczany w stanie zmontowanym i gotowym do podłączenia

HWS 505

- Silny, wygodny i wytrzymały model dla początkujących
- Dostarczany produkt jest częściowo zmontowany i gotowy do podłączenia

› do ø 170 mm
w cięciu okrąglaków

HWS 701

- Z wysoką wydajnością cięcia do użytku ciągłego

› do ø 250 mm
w cięciu okrąglaków
› do ø 380 mm

HWS 702

- Dzięki wychylnej osłonie brzeszczotu z lepszą wydajnością cięcia

› do ø 250 mm
w cięciu okrąglaków
› do ø 420 mm

7,5 kW mocny silnik piły tarczowej

Zawartość przesyłki

HWS 505
Brzeszczot HM
Ø 505mm Z40

HWS 701 / 702
Brzeszczot HM
Ø 700mm Z42

HWS 505	HWSE 700	HWS 701	HWS 702	HWS 702 Z
Cena netto 2 452,-	Cena netto 2 699,-	Cena netto 3 745,-	Cena netto 3 992,-	Cena netto 4 800,-
3 015,96 zł brutto	3 319,77 zł brutto	4 606,35 zł brutto	4 910,16 zł brutto	5 904,00 zł brutto
Nr art. 5963505	Nr art. 5960700	Nr art. 5963700	Nr art. 5963701	Nr art. 5963702

Model	HWS 505	HWSE 700	HBS 701	HWS 702	HWS 702 Z
Drewno okrągłe w cięciu całkowitym	170 mm	230 mm	240 mm	240 mm	240 mm
Maks. cięcie zwrotne		230 mm	250 mm	380 mm	380 mm
Ø brzeszczota	505 mm	700 mm	700 mm	700 mm	700 mm
Prędkość obrotowa	2 800 min^{-1}	1 420 min^{-1}	1 400 min^{-1}	1 400 min^{-1}	540 min^{-1}
Napęd	Silnik elektr. z napędem bezpośrednim	Silnik elektr. z napędem bezpośrednim	Silnik elektr. z napędem bezpośrednim	Silnik elektr. z napędem bezpośrednim	Napęd od wału przekaźnika mocy
Pobór mocy	2,6 kW / 230 V	5,2 kW / 400 V	5,2 kW / 400 V	7,5 kW / 400 V	-

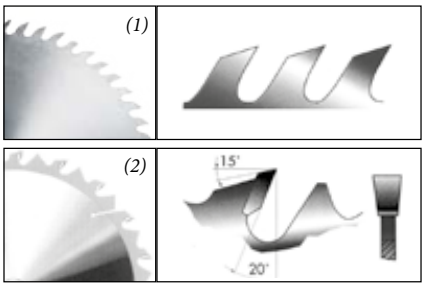

HWSE 700

Oferty promocyjne brzeszczotów

Średnica	Zęby ZT	grubość brzeszczotu	Otwór mm	Nr art.	Cena netto w PLN
(1) Piły tarczowe do drewna, stal chromowana (wilczy ząb), zgrubna jakość cięcia					
Ø 700 mm	Z56	3,2	30	5970070	380,00
(2) Piły tarczowe do drewna, stop twardy (ząb płaski do cięć długich ze zgarniakiem wiórów i szczelinami wydłużeniowymi), zgrubna jakość cięcia					
Ø 505 mm	Z40	3,8	30	5970056	156,00
Ø 700 mm	Z46	4,2	30	5970170	572,00

PHW 2506– Wózek paletowy 2,5t

- W pełni hydrauliczne, niezwykle stabilne urządzenie
- Lekko pracująca pompa hydrauliczna z chromowanym tłokiem i zaworem bezpieczeństwa
- Ergonomicznie ukształtowany drążek z dodatkową powłoką gumową

PHW 2506
Cena netto
1 336,-
1 643,28 zł brutto
Nr art. 6152506

Dane techniczne	PHW 2506
Udźwig	2,5 t
Szer. wideł	160 mm
Dł. wideł	1150 mm
Min wys. wideł	85 mm
Max. wys. wideł	200 mm
Wznos	115 mm
Skręt kół	210°
Waga	69 kg

il.:PHW 2506

PHH 1001- Nożycowy wózek paletowy 1 t

- Solidnie wykonany, w pełni hydraulicznie podnosi i opuszcza trzymany przedmiot komfortową pracę
- Prosty sposób działania pompy hydraulicznej z chromowanym tłokiem i zaworem bezpieczeństwa

PHH 1001
Cena netto
2 654,-
3 264,42 zł brutto
Nr art. 6150100

Dane techniczne	PHH 1001
Udźwig	1 t
Szer. całkowita	540 mm
Widły dł. x szer.	1150 x 160 mm
Wys. wideł min. / max.	85 / 800 mm
Skręt kół	210 °
Waga	122 kg

il.:PHH 1001

FHT 500 - Stół nożycowy z podnośnikiem hydraulicznym

- Wytrzymała stalowa konstrukcja
- Pozwala na elastyczną i komfortową pracę
- Możliwość manualnego obniżenia stołu
- Prosty w obsłudze pedał nożny umożliwia wzniesienie stołu na pożądaną wysokość

Dane techniczne	FHT 500
Udźwig	500 kg
Wymiary stołu	855 x 500 x 50 mm
Dł. całkowita	1087 mm
Wznos max.	900 mm
Wys. stołu min.	340 mm
Waga	87 kg

FHT 500
Cena netto
1 552,-
1 908,96 zł brutto
Nr art. 6150500

GHHW 1000 - Wózek paletowy z udźwigniem 1 tony

- Nie wytwarza iskier ani pola elektromagnetycznego co pozwala na prace z materiałami wybuchowymi i łatwopalnym
- Stała szerokość wideł umożliwia bezpieczne i stabilne podnoszenie ładunków
- Precyzyjne wykonanie zapewnia niezwykłą trwałość

GHHW 1000
Cena netto
3 615,-
4 446,45 zł brutto
Nr art. 6151016

Dane techniczne	GHHW 1000
Udźwig	1 t
Szer. całkowita	755 mm
Widły dł. x szer.	1150 x 170 mm
Wys. wideł min. / max.	90 / 1600 mm
Skręt kół	210°
Wymiary	1705 x 755 x 1980
Waga	230 kg

il.:GHHW 1000

Seria SHT – Hydrauliczny kompaktowy stół podnośny

- Zapewnia ergonomiczną pracę na optymalnej wysokości
- Z zamkniętą platformą
- Osobny terminal sterowniczy z kablem 3 metry, przyciskami i wyłącznikiem awaryjnym
- Bezstopniowe podnoszenie i opuszczanie
- Stabilna konstrukcja stalowa lakierowana proszkowo
- Gwarantowana stabilność
- Obwodowe listwy bezpieczeństwa
- Spełnia kryteria bezpieczeństwa normy EN 1570

SHT 1000
Cena netto
6 813,-
8 379,99 zł brutto
Nr art. 6154100

SHT 2000
Cena netto
7 773,-
9 560,79 zł brutto
Nr art. 6154200

Dane techniczne	SHT 1000	SHT 2000
Udźwig	1 t	2 t
Wymiar stołu	1300 x 800 mm	1300 x 800 mm
Czas podnoszenia	25 s	40 s
Szybkość podn. z ładunkiem	40 mm/s	22 mm/s
Moc	0,75 kW	0,75 kW
Skokbereich	190 - 1010 mm	190 - 1010 mm
Waga	220 kg	280 kg

Seria SHT G i U – Stoły podnośne niewielkiej wysokości konstrukcyjnej Model SHT 1001 U - w formie litery U

- Zapewnia ergonomiczną pracę na optymalnej wysokości
- Z zamkniętą platformą
- SHT 1001 G z rampą najazdową – umożliwia wygodny wyjazd i wjazd przez widłowy wózek podnośny
- Osobny terminal sterowniczy z kablem 3 metry, przyciskami i wyłącznikiem awaryjnym
- Bezstopniowe podnoszenie i opuszczanie
- Stabilna konstrukcja stalowa zapewnia optymalną stateczność
- Chromowane tłoczyska
- Model SHT 1001 U z platformą w kształcie U, umożliwiającą lepszy dojazd widłowym

SHT 1001 G
Cena netto
8 402,-
10 334,46 zł brutto
Nr art. 6153100

SHT 1001 U
Cena netto
8 672,-
10 666,56 zł brutto
Nr art. 6153101

Dane techniczne	SHT 1001 G	SHT 1001 U
Udźwig	1 t	1 t
Wymiary Plattform außen	1450 x 1140 mm	1450 x 1140 mm
Wymiary Plattform wnen	-	1050 x 585 mm
Czas podnoszenia	18 s	18 s
Szybkość podn. z ładunkiem	42 mm/s	42 mm/s
Moc	0,75 kW	0,75 kW
Skokbereich	82 - 760 mm	80 - 760 mm
Waga	250 kg	235 kg

RWH 2/ RWH 2.5 – Hydrauliczny podnośnik podłogowy

- Dwa miejsca mocowania drążka w tym jeden z funkcją szybkiego podnoszenia Quick LIFT
- Wydłużana szyna ułatwia pracę z podnośnikiem
- Niezwykle kompaktowa i stabilna budowa
- Praktyczny uchwyt sterujący wykorzystania powierzchni szlifującej

il.:RWH 2

il.:RWH 2.5

RWH 2
Cena netto **129,-**
158,67 zł brutto
Nr art. 6201100

RWH 2,5
Cena netto **280,-**
344,40 zł brutto
Nr art. 6201101

Dane techniczne	RWH 2	RWH 2.5
Udźwig	2 t	2,5 t
Min. wysokość	130 mm	150 mm
Max. wys. końcowa	345 mm	530 mm
Wymiary mm	480 x 220 x 150	680 x 290 x 185
Waga	9,6 kg	18 kg

SRWH 2500 EF/ SRWH 3000 QL– Hydrauliczny podnośnik podłogowy

- Dwuczęściowa dźwignia powleczona gumą umożliwia bezpieczne podnoszenie
- Sterowanie za pomocą dźwigni
- Kółka nośne i sterujące wykonane z żeliwa
- Duży stempel pokryty gumą
- Niskoprofilowa konstrukcja
- Zaprojektowany specjalnedo samochodów sportowych o obniżonym zawieszeniu o prześwicie zaledwie 85 mm

il.:SRWH 2500 EF

il.:SRWH 3000 QL

SRWH 2500 EF
Cena netto **493,-**
606,39 zł brutto
Nr art. 6201102

SRWH 3000 QL
Cena netto **493,-**
606,39 zł brutto
Nr art. 6201103

Modell	SRWH 2500 EF	SRWH 3000 QL
Udźwig	2,5 t	3,0 t
Min. wysokość	85 mm	145 mm
Max. wys. końcowa	455 mm	500 mm
Wymiary mm	640 x 342 x 174	685 x 346 x 180
Waga	34,8 kg	38 kg

Seria RWHA – Podnośniki samochodowe z aluminium. Modele lekkie do sportowych niskich pojazdów.

- Bardzo płaskie, szczególnie przydatne do niżej RWHA 1500 zawieszonych samochodów
- Sterowanie zaworem za pośrednictwem umieszczonego wewnątrz układu drążków i pokrętła w dźwigni pompy
- Funkcja QUICK LIFT w RWHA 2500: tylko7 ruchów pompy do maksymalnej wysokości

RWHA 1505
Cena netto **479,-**
589,17 zł brutto
Nr art. 6201110

RWHA 2500
Cena netto **653,-**
803,19 zł brutto
Nr art. 6201109

Dane techniczne	RWHA 1505	RWHA 2500
Udźwig	1,5 t	2,5 t
Wys min./max.	85 / 375 mm	100 / 465 mm
Waga	18,5 kg	28,2 kg

SRWH 2001 LF/ SRWH 3001 LF– podnośnik hydrauliczny

- Z wyjątkowo niskim profilem siodła do nisko zawieszonych samochodów
- Modele LF dzięki wyjątkowo długiej budowie nadają się szczególnie do długich ram
- Proste podnoszenie do punktu mocowania przy użyciu dźwigni nożnej lub ręcznej

SRWH 2001 LF

SRWH 2001 LF
Cena netto **896,-**
1 102,08 zł brutto
Nr art. 6201119

SRWH 3001 LF
Cena netto **1 186,-**
1 458,78 zł brutto
Nr art. 6201120

Model	SRWH 2001 LF	SRWH 3001 LF
Udźwig	2,0 t	3,0 t
Min. wysokość.	75 mm	100 mm
Max. wys. końcowa	520 mm	570 mm
Waga	40 kg	50,3 kg

Seria SRWH TOP – Specjalny podnośnik samochodowy dla profesjonalistów

- Mocna, kompaktowa konstrukcja
- Z wyjątkowo niskim profilem specjalnie zaprojektowane dla samochodów sportowych
- Duży talerz podporowy z gumową nasadką umożliwia bezpieczne podparcie, chroni punkt podnoszenia i pojazd
- Kształt siodła podnoszącego umożliwia szybkie centrowanie
- Proste podnoszenie do punktu mocowania przy użyciu dźwigni nożnej lub ręcznej
- Rolki obciążeniowe i zwrotne z tworzywa sztucznego zapewniają bezgłośne przemieszczanie
- Zawór bezpieczeństwa w razie przeciążenia uruchamia bieg jałowy drążka unoszącego,

Wyprod. w Europie

Mechaniczny system zabezpieczający zapobiega przypadkowemu

① Opatentowany pedał nożny zwalnia mechanicznie system zabezpieczający
② Wygodne podnoszenie do punktu mocownia pedałem

SRHW 20 TOP
Cena netto **1 229,-**
1 511,67 zł brutto
Nr art. 6213020

SRHW 21 TOP
Cena netto **1 229,-**
1 511,67 zł brutto
Nr art. 6213021

SRHW 30 TOP
Cena netto **1 362,-**
1 675,26 zł brutto
Nr art. 6213030

Dane techniczne	SRHW 20 TOP	SRHW 21 TOP	SRHW 30 TOP
Udźwig	2 t	2 t	3 t
Min. wysokość.	90 mm	95 mm	90 mm
Max. wys. końcowa	470 mm	470 mm	470 mm
Wymiary (L x B x H)	905 x 270 x 135 mm	905 x 270 x 135 mm	905 x 270 x 135 mm
Waga	32,5 kg	32,5 kg	36 kg

Seria UB – Stojaki zabezpieczające

- Do zabezpieczenia podczas prac pod uniesionym pojazdem
- Mocna spawana konstrukcja ze słupkiem w kształcie V
- Szerokie stopy: nieniszczące podłogi w warsztacie,

UB 3000 Cena netto **99,-** 121,77 zł brutto Nr art. 6201300

UB 6000 Cena netto **179,-** 220,17 zł brutto Nr art. 6201301

Zakres dostawy 2szt

Dane techniczne	UB 3000	UB 6000
Udźwig	3 t/szt.	6 t/szt.
Wysokość min. / max.	288/425 mm	395/605 mm
Waga	7 kg/kpl.	13,2 kg/kpl.

Seria UBK – Stojaki zabezpieczające

- Do zabezpieczenia podczas prac pod uniesionym pojazdem
- Szerokie stopy: nieniszczące podłoża

UBK 3000 Cena netto **61,-** 75,03 zł brutto Nr art. 6201305

UBK 6000 Cena netto **131,-** 161,13 zł brutto Nr art. 6201306

Zakres dostawy 2szt

Dane techniczne	UBK 3000	UBK 6000
Udźwig	3 t/szt.	6 t/szt.
Wysokość min. / max.	285/400 mm	376/576 mm
Rozstaw	240 x 240 mm	370 x 370 mm
Waga	4 kg/kpl.	4,3 kg/kpl.

Hydrauliczne podnośniki samochodowe słupkowe

- Podnośniki podstawiane z żebrowanym talerzem słupka i wykręcanym słupkiem
- Wyjątkowo wytrzymały siłownik
- Możliwość bardzo niskiego dostawiania wnajniższym położeniu
- Wyjątkowo stabilne i odporne na przechyły dzięki dużej płycie podstawy

HSWH 3 Cena netto **54,-** 66,42 zł brutto Nr art. 6201000

HSWH 5 Cena netto **69,-** 84,87 zł brutto Nr art. 6201001

Seria HSWH

- HSWH-Pro
- Zawór bezpieczeństwa chroni siłownik przed przeciążeniem
- Wewnętrzny zawór bezpieczeństwa zapobiega niezamierzonemu przestawieniu
- Chromowany na twardo tłok i śruba nastawna o gładkiej powierzchni zapewniają trwałość
- Ocynkowana długa dźwignia

Seria HSWH-Pro

HSWH-PRO 5 Cena netto **124,-** 152,52 zł brutto Nr art. 6201015

HSWH-PRO 10 Cena netto **190,-** 233,70 zł brutto Nr art. 6201016

HSWH-PRO 20 Cena netto **280,-** 344,40 zł brutto Nr art. 6201017

Dane techniczne	HSWH 3	HSWH 5	HSWH-Pro 5	HSWH-Pro 10	HSWH-Pro 20
Udźwig	3 t	5 t	5 t	10 t	20 t
Höhe mw./max.	194 / 372 mm	216 / 413 mm	212 / 468 mm	220 / 483 mm	241 / 521 mm
Wymiary	92 x 100 x 432 mm	96 x 112 x 483 mm	110 x 112 x 468 mm	124 x 127,5 x 483 mm	165 x 161 x 521 mm
Waga	3,6 kg	4,5 kg	4,9 kg	7,4 kg	13,1 kg

Seria GH – podnośnik hydrauliczny

- Idealna do montażu i demontażu skrzyń biegów, osi, układów spalinowych i do pozostałych prac serwisowych
- Do podnoszenia służy hydrauliczna pompa nożna z bezstopniową regulacją wysokości, umożliwiająca swobodną pracę, bądź przytrzymywanie rękoma
- Do opuszczenia służy pedał nożny
- Z 4- rolkami zwrotnymi do łatwego manewrowania

GH 505 GH 600 PRO GH 1500 PRO GH 750 TOP

Wyprod. w Europie

GH 505 Cena netto **681,-** 837,63 zł brutto Nr art. 6201410

GH 600 PRO Cena netto **1 000,-** 1 230,00 zł brutto Nr art. 6201403

GH 1500 PRO Cena netto **1 305,-** 1 605,15 zł brutto Nr art. 6201404

GH 750 TOP Cena netto **1 229,-** 1 511,67 zł brutto Nr art. 6212075

Dane techniczne	GH 505	GH 600 PRO	GH 1500 PRO	GH 750 TOP
Udźwig	0,5 t	600 kg	1500 kg	750 kg
Wysokość min.	1240 mm	1180 mm	1195 mm	1110 mm
Wysokość max.	2050 mm	1950 mm	1985 mm	1930 mm
Waga	40 kg	34 kg	55,5 kg	30 kg

Opatentowany blok piankowy do ochrony części pojazdów

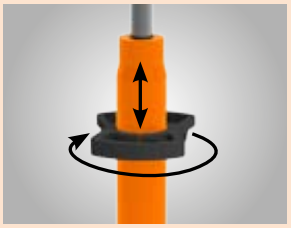

Obrotowy regulowany uchwyt z kieszenią na śruby

Seria WK – – dźwig warsztatowy

Szczegóły WK 1000 LP:
- Niska pozycja wyjściowa 80 mm
- Dźwignia pompy oborotowa o 360° - łatwa obsługa z 3 stron

Szczegóły WK 2001 LP:
- Niska pozycja wyjściow tylko 100 mm
- Dźwignia pompy oborotowa o 360° - łatwa obsługa z 3 stron

Szczegóły WKP 1 TOP
- Podstawa w kształcie litery U - umożliwia wygodny podjazd do europalet

WK 2000

WK 2001 LP

WK 2000	WK 1000 LP	WK 2001 LP	WK 1 TOP	WKP 1 TOP
Cena netto 982,-	Cena netto 1 000,-	Cena netto 1 388,-	Cena netto 2 532,-	Cena netto 2 673,-
1 207,86 zł brutto	1 230,00 zł brutto	1 707,24 zł brutto	3 114,36 zł brutto	3 287,79 zł brutto
Nr art. 6201401	Nr art. 6201405	Nr art. 6201406	Nr art. 6214001	Nr art. 6214002

Dane techniczne	WK 2000	WK 1000 LP	WK 2001 LP	WK 1 TOP	WKP 1 TOP
Udźwig	0,5t / 1t / 1,5t / 2t	0,25t / 0,5t / 0,75t / 1t	0,5t / 1t / 1,5t / 2t	0,7 t/0,8 t/0,9 t/1,0 t	0,7 t/0,8 t/0,9 t/1,0 t
Wys. podnoszenia	25 – 2300 mm	25 – 2065 mm	25 – 2370 mm	2200 mm	2200 mm
Wys. podjazdu	190 mm	80 mm	100 mm	112 mm	112 mm
Waga	111,5 kg	68,9 kg	97 kg	83 kg	92 kg

MMB 505 – Belka do podwieszania silnika

- Belka ze stabilnym łańcuchem bezpieczeństwa i regulowanymi gwintami
- Do przechowywania silników umieszczanych poprzecznie i wzdłużnie w podwoziu
- Wychylne nóżki podporowe z ręcznie ustalanymi gałkami

Dane techniczne	MMB 505
Udźwig	500 kg
Zakres regulacji	0 - 250 mm
Obszar pracy	730 - 1480 mm
Waga	17,5 kg
Wymiary	1540 x 150 x 110 mm

MMB 505
Cena netto 247,-
303,81 zł brutto
Nr art. 6201705

HKRS 1001 – Zestaw hydrauliczny do naprawy

- Zestaw hydrauliczny w stabilnej walizie z tworzywa sztucznego z rolkami

HKRS 1001
Cena netto 635,-
781,05 zł brutto
Nr art. 6201205

Zakres dostawy:
- Pompa ręczna z wężem
- Podstawa z nakładką gumową
- Sworzeń adapterowy z gwintem
- Zestaw rur przedłużających
- Żebrowana płyta nośna
- Siłownik dociskowy
- Rozpieracz
- Głowica gumowa
- Podpórka V 90°

Dane techniczne	HKRS 1001
Udźwig	10 t
Skok cylindra	130 mm
Min. szer. narzędzi.	322 mm
Wymiary skrzyni	910 x 405 x 180 mm
Waga	31,5 kg

MP 680 – Pozycjoner silnika

MP 680
Cena netto 96,-
118,08 zł brutto
Nr art. 6201701

Dane techniczne	MP 680
Udźwig	680 kg
Wymiary w mm	445 x 65 x 190
Waga	5,5 kg

MRB 40 KS i KRL 1 – Leżanki

- MRB 40 KS
- Zmywalna leżanka warsztatowa z tworzywas ztucznego

- KRL 1
- Leżanka na rolkach składana do postaci stołka montażowego lub do magazynowania na niewielkiej przestrzeni

MRB 40 KS
Cena netto 125,-
153,75 zł brutto
Nr art. 6201801

KRL 1
Cena netto 226,-
277,98 zł brutto
Nr art. 6201802

Dane techniczne	MRB 40 KS	KRL 1
Udźwig max.	120 kg	120 kg
Wymiary (L x B x H)	1010 x 475 x 130 mm	1020 x 400 x 140 mm (leżank) 485 x 400 x 440 mm (krzesło)
Waga	4,8 kg	6,7 kg

Seria K - Wciągarki łańcuchowe hakowe

- Udźwig w zależności od modelu od 1 t do 10 t
- Mocna obudowa z blachy stalowej
- Zamknięta bezpieczna konstrukcja
- Łatwa obsługa przy niskim nakładzie siły
- Konstrukcja jedno-, dwu- lub czteropasmowa
- Obrotowy hak do zawieszania ciężarów

K 1001	K 2001	K 3001	K 5001	K 10001
Cena netto 300,-	Cena netto 424,-	Cena netto 550,-	Cena netto 814,-	Cena netto 1 598,-
369,00 zł brutto	521,52 zł brutto	676,50 zł brutto	1 001,22 zł brutto	1 965,54 zł brutto
Nr art. 6171001	Nr art. 6171002	Nr art. 6171003	Nr art. 6171005	Nr art. 6171010

Dane techniczne	K 1001	K 2001	K 3001	K 5001	K 10001
Udźwig	1 t	2 t	3 t	5 t	10 t
Wysokość podnoszenia	3000 mm	3000 mm	3000 mm	3000 mm	3000 mm
Min. rozstaw haków	300 mm	380 mm	470 mm	600 mm	730 mm
Liczba pasm łańcucha	1	1	2	3	3
Waga	10,8 kg	18 kg	24,3 kg	38,7 kg	78 kg

Seria USZ– Uniwersalne wciągarki

- Wyposażona w zabezpieczenie przed przeciążeniem
- Nadaje się do podnoszenia i ciągnięcia
- Do użytku w pionie i poziomie

il.:USZ 3201

USZ 800	USZ 1600	USZ 3200
Cena netto 531,-	Cena netto 801,-	Cena netto 1 410,-
653,13 zł brutto	985,23 zł brutto	1 734,30 zł brutto
Nr art. 6170508	Nr art. 6170516	Nr art. 6170532

Dane techniczne	USZ 801	USZ 1601	USZ 3201
Maks. obciążenie	800 kg	1600 kg	3200 kg
Siła dźwigni przy obciążeniu nominalnym	383 N	400 N	441 N
Sługość dźwigni	160 mm	200 mm	200 mm
Lina -Ø	8,3 mm	11 mm	16 mm

Seria HZ - Wciągarki łańcuchowe hakowe

- Odpowiednie do prac związancyh z wciąganiem i wyciąganiem, również w zamkniętych pomieszczeniach lub z ograniczoną przestrzenią
- Zabezpieczenie przed samoistnym opadaniem

HZ 751	HZ 1501	HZ 3201
Cena netto 343,-	Cena netto 437,-	Cena netto 657,-
421,89 zł brutto	537,51 zł brutto	808,11 zł brutto
Nr art. 6171175	Nr art. 6171115	Nr art. 6171130

Dane techniczne	HZ 751	HZ 1501	HZ 3201
Udźwig	0,75 t	1,5 t	3,0 t
Skok	1,5 m	1,5 m	1,5 m
Waga	6,3 kg	11 kg	18,7 kg

il.:HZ 751

Seria MES– Mini wciągarki elektryczne

- Wyłącznik bezpieczeństwa zapewniający bezpieczną pracę
- Rolka prowadząca z hakiem
- Dwie stabilne klamry montażowe na wysokość do optymalnego wykorzystania

il.:MES 250-2

MES 250-2	MES 600-2	MES 999-2
Cena netto 334,-	Cena netto 479,-	Cena netto 971,-
410,82 zł brutto	589,17 zł brutto	1 194,33 zł brutto
Nr art. 6198225	Nr art. 6198260	Nr art. 6198299

Dane techniczne	MES 250-2	MES 600-2	MES 999-2
Udźwig bez/z krążkiem	125/250 kg	300/600 kg	500/999 kg
Wysokość podnoszenia bez/z	12/6 m	12/6 m	12/6 m
Maks. szybkość podnoszenia bez/z krążkiem zwrotnym	8 / 4	8 / 4	8 / 4

Seria ESW – Elektryczna wciągarka linowa

- Krążek prowadnicy liny wspomaga nawijanie liny
- Nowe łożyskowanie przedłuża żywotność silnika
- Szybkozłączka umożliwia natychmiastowe użycie bez żmudnego montażu

ESW 500	ESW 800
Cena netto 1 377,-	Cena netto 1 533,-
1 693,71 zł brutto	1 885,59 zł brutto
Nr art. 6199500	Nr art. 6199800

Dane techniczne	ESW 500	ESW 800
Udźwig bez / z krążkiem zwrotnym	250 / 500 kg	400 / 800 kg
Maks. wysokość podnoszenia bez/z	30 / 15 m	30 / 15 m
Szyb. podn. bez krążka	8 m/mw	8 m/mw
Szyb. podn. z krążkiem	4 m/mw	4 m/mw

Seria EKZT– Elektryczne wciągarki hakowe

- Zabezpieczenie przeciwprzeciążeniowe poprzez regulowane z zewnątrz sprzęgło poślizgowe
- Hamulec elektromagnetyczny
- Kompaktowa budowa
- Wytrzymały łańcuch

il.:EKZT 2000

EKZT 5-1	EKZT 10-1	EKZT 20-1
Cena netto 3 695,-	Cena netto 4 623,-	Cena netto 5 359,-
4 544,85 zł brutto	5 686,29 zł brutto	6 591,57 zł brutto
Nr art. 6194005	Nr art. 6194010	Nr art. 6194020

Dane techniczne	EKZT 500	EKZT 1000	EKZT 2000
Udźwig	0,5 t	1 t	2 t
Maks. wysokość podn.	6 m	6 m	6 m
Maks. szybkość podn.	7,7 m/min	5,1 m/min	2,6 m/min
Moc wciągnika	900 W / 400 V	1100 W / 400 V	1100 W / 400 V
Długość kabla terminalu	6 m	6 m	6 m

EKZF – Elektryczne wciągarki jezdna

- Zabezpieczenie przeciwprzeciążeniowe poprzez regulowane z zewnątrz sprzęgło poślizgowe
- Hamulec elektromagnetyczny
- Kompaktowa budowa

EKZF 500	EKZF 1000	EKZF 2000
Cena netto 4 854,-	Cena netto 5 159,-	Cena netto 5 550,-
5970,42 zł brutto	6 345,57 zł brutto	6 826,50 zł brutto
Nr art. 6199050	Nr art. 6199100	Nr art. 6199200

Dane techniczne	EKZF 500	EKZF 1000	EKZF 2000
Udźwig	0,5 t	1 t	2 t
Maks. wysokość podn..	6 m	6 m	6 m
Maks. szybkość podn.	5 m/min	5 m/min	2,5 m/min
Moc wciągnika	650 W / 230 V	1100 W / 400 V	1100 W / 400 V
Silnik posuwu	450 W	600 W	600 W
Szerokość szyny	100 - 150 mm	100 - 150 mm	100 - 150 mm

Seria MH – Podnośniki maszynowe

- Do bezpiecznego podnoszenia dużych ciężarów
- Stabilna, spawana konstrukcja stalowa do dużych obciążeń
- Czuła śruba spustowa umożliwia bezstopniową regulację szybkości opuszczania
- Zwarta i kompaktowa budowa

MH 3
Cena netto **739,-**
908,97 zł brutto
Nr art. 6190003

MH8
Cena netto **954,-**
1 173,42 zł brutto
Nr art. 6190008

MH 10
Cena netto **809,-**
995,07 zł brutto
Nr art. 6190010

MH 20
Cena netto **2 026,-**
2 491,98 zł brutto
Nr art. 6190020

Dane techniczne	MH 3	MH 8	MH 10	MH 20
Maks. dop. obciążenie statyczne	3 t	8 t	10 t	20 t
Maks. ciężar podn. górny punkt	3 t	8 t	7,5 t	15 t
Maks. ciężar podn. dolny punkt pod.	3 t	8 t	6 t	12 t
Wysokości podstawek dolny punkt	15 / 75 / 135 mm	20 / 85 / 150 mm	35 mm	40 / 100 mm
Maks. droga podn. dolny punkt pod.	140 mm	140 mm	160 mm	140 mm
Maks. wysokości podnoszenia dolny	155 / 215 / 275 mm	160 / 225 / 290 mm	195 mm	180 / 280 mm
Waga	21 kg	28 kg	25 kg	68 kg

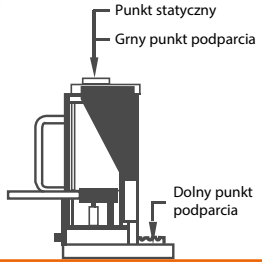

Seria HMH – Hydrauliczne podnośniki maszynowe

- Stabilna, spawana konstrukcja stalowa do dużych obciążeń
- Do bezpiecznego podnoszenia dużych ciężarów
- Obrotowy zespół pompy
- Kieł obracany o 360° bądź płyta podłogowa (HMH 5 / HMH 10)
- Z mechanizmem jezdnym (HMH 25)

HMH 5
Cena netto **954,-**
1 173,42 zł brutto
Nr art. 6190050

HMH 10
Cena netto **1 145,-**
1 408,35 zł brutto
Nr art. 6190100

HMH 25
Cena netto **4 043,-**
4 972,89 zł brutto
Nr art. 6190250

Dane techniczne	HMH 5	HMH 10	HMH 25
Udźwig	5 t	10 t	25 t
Wysokość podnoszenia	205 mm	230 mm	215 mm
Min. wysokość zęba	25 mm	30 mm	58 mm
Min. wysokość głowicy	368 mm	420 mm	505 mm
Obciążenie na dźwigni	380 N	400 N	400 N
Temperatura pracy	-20°C - + 50°C	-20°C - + 50°C	-20°C - + 50°C
Wymiary	360 x 190 x 430 mm	380 x 220 x 510 mm	530 x 350 x 610 mm
Waga	25 kg	35 kg	109 kg

HMH 5 HMH 10 HMH 25 mit Fahrwerk

Seria SW – podnośnik

- Stabilna budowa wg DIN 7355
- Testowane przy przeciążeniu 25%
- Prosta obsługa z niewielkim nakładem sił przy podnoszeniu ciężarów
- Podnosząca obudowa nośna z ukośnie ząbkowaną zębatką
- Z samohamowną korbą bezpieczeństwa z krążkami dociskowymi
- Zajmują niewiele miejsca dzięki składanej rączce korby, idealne także do małych warsztatów

SW 30
Cena netto **625,-**
768,75 zł brutto
Nr art. 6171203

SW 50
Cena netto **782,-**
961,86 zł brutto
Nr art. 6171205

SW 100
Cena netto **1 115,-**
1 371,45 zł brutto
Nr art. 6171210

Dane techniczne	SW 30	SW 50	SW 100
Udźwig	3 t	5 t	10 t
Wys. konstrukcyjna	730 mm	730 mm	800 mm
Skok	335 mm	335 mm	345 mm
Waga	21,2 kg	28,5 kg	46,8

SW 3 SW 5

Seria TR – Rolki transportowe

- Do lekkiego i bezpiecznego transportu ciężkich przedmiotów
- Duże rolki nylonowe na łożyskach kulkowych oraz antypoślizgowa powierzchnia gumowa

Seria VTR – Przestawne rolki transportowe

- W zestawie 2sztuki
- Duże rolki nylonowe na łożyskach kulkowych
- Przestawiane 2 drążkami stalowymi z 500 mm na 1400 mm (VTR 6) lub z 720 mm na 1500 mm (VTR 12)

Seria TF – Podwozia transportowe

TR 3	TR 6	VTR 6	VTR 12	TF 3	TF 6	TF 12
Cena netto 305,-	Cena netto 441,-	Cena netto 825,-	Cena netto 1 059,-	Cena netto 490,-	Cena netto 1 185,-	Cena netto 1 492,-
375,15 zł brutto	542,43 zł brutto	1 014,75 zł brutto	1 302,57 zł brutto	602,70 zł brutto	1 457,55 zł brutto	1 835,16 zł brutto
Nr art. 6193030	Nr art. 6193060	Nr art. 6192060	Nr art. 6192120	Nr art. 6191030	Nr art. 6191060	Nr art. 6191120

Dane techniczne	TR 3	TR 6	VTR 6	VTR 12	TF 3	TF 6	TF 12
Udźwig	3 t	6 t	6 t	12 t	3 t	6 t	12 t
Liczba rolek	4 każda	6 każda	4 każda	6 każda	4	8	8
Rozmiar rolek	85 x 90 mm	85 x 85 mm	85 x 90 mm	85 x 90 mm	85 x 90 mm	85 x 90 mm	83 x 95 mm
Waga	9,5 kg	12 kg	30 kg	38 kg	15 kg	50 kg	66 kg

TR 20 – Zestaw rolek transp. o udźwigu 20 t

TR 20 SET
Cena netto 1 774,-
2 182,02 zł brutto
Nr art. 6195020

Dane techniczne	TR 20 SET
Udźwig	20 t
Nasadka wyrównawcza	120 x 120 mm
Wysokość	108 mm
Rolki Ø	ø 18 mm
Ø nasadki obrotowej	ø 130 mm
Waga	50 kg

UF 230 – uniwersalna podstawa jezdna do 230 kg

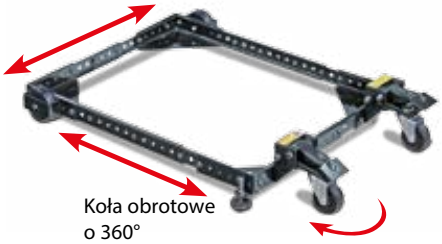

UF 230
Cena netto 171,-
210,33 zł brutto
Nr art. 6190230

Dane techniczne	UF 230
Udźwig	230 kg
Wymiar min. kwadrat	280 x 280 mm
Wymiar max. kwadrat	890 x 890 mm
Wymiar min. prostokąt	430 x 280 mm
Wymiar max. prostokąt	1.290 x 480 mm
Rozstaw otworów	25 mm

PV 681 – Rama do przemieszczania samochodów osobowych

Dane techniczne	PV 681
Udźwig (pozycja górna)	680 kg
Obszar pracy	340 - 620 mm
Rolka długa	270 mm
Maks. wys. podwozia z	147 mm
Prześwit między podłogą a rolką na dole/u góry	36/106 mm
Szer. wewnątrz (min./maks.)	270/550 mm

PV 681
Cena netto 392,-
482,16 zł brutto
Nr art. 6201602

ETR 4/150 – Rolki transportowe narożne do 150 kg

ETR 4/150
Cena netto 412,-
506,76 zł brutto
Nr art.6197150

Dane techniczne	ETR 4/150
Udźwig	150 kg/szt.
Koła	3 rolki zwrotne z gumy
Wymiary	255 x 255 x 85 mm
Wysokość ładnkowa	15 mm
Waga	2 kg/szt.

Seria KR – rampy najazdowe

KR 2000
Cena netto 160,- komplet
196,80 zł brutto
Nr art. 6202000

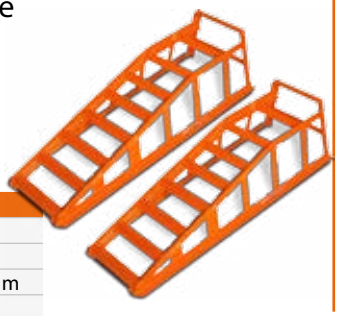

Dane techniczne	KR 2000
Udźwig	2t / para
Maks. szerokość	225 mm
Wymiary	850 x 325 x 275mm
Waga	5,2kg kompl

HR 1000 – Rolki unoszące o udźwigu 1 t

HR 1000
Cena netto 432,-
531,36 zł brutto
Nr art. 6191000

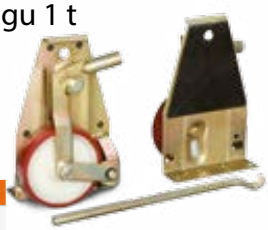

Dane techniczne	HR 1000
Udźwig	1 t (kpl.)
Koła poliuretanowe	138 x 28 mm
Wysokość kła dolnego	12 mm
Wysokość kła górnego	50 mm
Waga	10 kg (kpl.)

SAK, STK, STK Alu – Wózki na worki i palety

SAK – wózek rur stalowych
STK – wózek rur stalowych
STK Alu – wózek rur aluminiowych

SAK	STK	STK ALU
Cena netto 205,-	Cena netto 218,-	Cena netto 334,-
252,15 zł brutto	268,14 zł brutto	410,82 zł brutto
Nr art. 6250000	Nr art. 6250001	Nr art. 6250002

Dane techniczne	SAK	STK	STK Alu
Udźwig	150 kg	120 kg	120 kg
Szufla (B x T)	400 x 185 mm	260/300 x 220 mm	300 x 205 mm
Koła (Ø x B)	254 x 63,5 mm	254 x 63,5 mm	254 x 63,5 mm
Felgi-Ø	76,2 mm	76,2 mm	76,2 mm
Waga	10,9 kg	10,2 kg	7,2 kg

Imadło 100/125/150/175 mm – Ze szczękami zaciskowymi rurowymi i talerzem obrotowym

- Otwierane do przodu, kute imadło wysokiej jakości, z hartowanej, wytrzymałej na pęknięcia stali
- Hartowane wymienialne szczęki zaciskowe z żebrowanymi zębami
- Regulowana prowadnica gwarantuje równoległe zaciskanie
- Z wyjmowanymi szczękami zaciskowymi rurowymi

IMADŁO 100 MM	IMADŁO 125 MM	IMADŁO 150 MM	IMADŁO 175 MM
Cena netto 296,-	Cena netto 391,-	Cena netto 575,-	Cena netto 772,-
364,08 zł brutto	480,93 zł brutto	707,25 zł brutto	949,56 zł brutto
Nr art. 6350100	Nr art. 6350125	Nr art. 6350150	Nr art. 6350175

Dane techniczne	100mm	125mm	150mm	175mm
Szerokość szczęki	100 mm	125 mm	150 mm	175 mm
Min. odl. mocowania	102 mm	125 mm	152 mm	180 mm
Głębokość mocowania	66 mm	82 mm	104 mm	108 mm
Rozmiar kowadła	73 x 58 mm	78 x 73 mm	90 x 84 mm	104 x 99 mm
Dł. całkowita	305 mm	355 mm	455 mm	530 mm
Talerz obr	128 mm	145 mm	165 mm	190 mm
Otworów w talerzu	Ø 10,3 mm	Ø 13,5 mm	Ø 14 mm	Ø 14 mm
Waga	8,3 kg	12,4 kg	18,4 kg	27,4 kg

Maty robocze – do podłoża suchego i wilgotnego

- Ognioodporne
- Z poliuretanu na bazie polieteru
- Strona wierzchnia: z wypustkami
- Strona spodnia: z wypustkami, zapewnia maksymalną wygodę stania i zabezpieczenie

MATA ROBOCZA 1840 x 640 mm	MATA ROBOCZA 1840 x 940 mm	MATA ROBOCZA 3040 x 640 mm	MATA ROBOCZA 3040 x 940 mm
Cena netto 637,-	Cena netto 1 149,-	Cena netto 961,-	Cena netto 1 617,-
783,51 zł brutto	1 413,27 zł brutto	1 182,03 zł brutto	1 988,91 zł brutto
Nr art. 6800000	Nr art. 6800005	Nr art. 6800001	Nr art. 6800006

Dane techniczne	Mata robocza 1840 x 640 mm	Mata robocza 1840 x 940 mm	Mata robocza 3040 x 640 mm	Mata robocza 3040 x 940 mm
Grubość	14 mm	14 mm	14 mm	14 mm
Kolor	antracyt	antracyt	antracyt	antracyt
Odporność termiczna	-35°C do +95°C	-35°C do +95°C	-35°C do +95°C	-35°C do +95°C
Klasa pożarowa	B1 zgod. DW 4102	B1 zgod. DW 4102	B1 nach DW 4102	B1 zgod. DW 4102
Wymiary	1840 x 640 mm	1840 x 940 mm	3040 x 640 mm	3040 x 940 mm
Waga	6 kg	9 kg	10,5 kg	15 kg

Made in Germany

Kowadła – ze staliwa stopowego, z rogiem kowalskim okrągłym i prostokątnym

- Odlewane z jednej części
- Z jednym rogiem kowalskim okrągłym i jednym prostokątnym
- Z otworem czworokątnym na matryce i otworem okrągłym

KOWADŁO 25	KOWADŁO 50	KOWADŁO 100
Cena netto 500,-	Cena netto 1 035,-	Cena netto 2 198,-
615,00 zł brutto	1 273,05 zł brutto	2 703,54 zł brutto
Nr art. 6351025	Nr art. 6351050	Nr art. 6351100

Dane techniczne	Imadło 25kg	Imadło 50kg	Imadło 100kg
Płaska gładź kowadła (bez rogów	142 x 110 mm	175 x 130 mm	228 x 169 mm
Dł.rogu kowalskiego prostokąt.	170 mm	200 mm	260 mm
Długość rogu okrągłego	150 mm	199 mm	259 mm
Średnica otworu okrągłego	18 mm	18 mm	23 mm
Wymiary otworu czworokątnego	17 x 17 mm	20 x 20 mm	26 x 26 mm
Powierzchnia podstawy	175 x 145 mm	210 x 165 mm	273 x 214 mm
Wymiary	462 x 145 x 145 mm	574 x 165 x 150 mm	747 x 214 x 195 mm
Waga	25 kg	50 kg	100 kg

Seria PLM – Permanentne uchwyty magnetyczne

- Mimo lekkiej budowy w zależności od modelu podnosi ciężary do 1 t
- Wysoki standard bezpieczeństwa przy prostym przełączaniu za pomocą dźwigniHebel

PLM 101	PLM 301	PLM 601	PLM 1001	PLM 2001
Cena netto 572,-	Cena netto 939,-	Cena netto 1 536,-	Cena netto 2 418,-	Cena netto 5 259,-
703,56 zł brutto	1 154,97 zł brutto	1 889,28 zł brutto	2 974,14 zł brutto	6 468,57 zł brutto
Nr art. 6171301	Nr art. 6171303	Nr art. 6171306	Nr art. 6171310	Nr art. 6171320

Dane techniczne	PLM 101	PLM 301	PLM 601	PLM 1001	PLM 2001
Udźwig	100 kg	300 kg	600 kg	1 t	2 t
Udźwig materiału okrągłego	50 kg	150 kg	300 kg	500 kg	1000 kg
Waga	2,8 kg	11 kg	17,5 kg	37,5 kg	105 kg

PLM 601

Seria MV – Mobilne wentylatory do użytku przemysłowego

- Mobilny wentylator z rączką i czterema gumowymi nóżkami do eksploatacji bezwibracyjnej
- Nadają się do odprowadzania ciepłego powietrza, dymu spawalniczego, mączki drzewnej, dymu, gazów, zapachów, pyłów lub zanieczyszczonego powietrza
- Można je wykorzystywać do doprowadzania świeżego powietrza do słabo wentylowanych miejsc
- Można ich używać do chłodzenia, wietrzenia, suszenia i wentylowania dużych pomieszczeń, jak fabryki, warsztaty, hale, place budowy itd.

MV 30	MV 50	MV 60
Cena netto 530,-	Cena netto 1 196,-	Cena netto 2 281,-
651,90 zł brutto	1 471,08 zł brutto	2723,22 zł brutto
Nr art. 6260030	Nr art. 6260050	Nr art. 6260060

Dane techniczne	MV 30	MV 50	MV 60
Kosza-ø	380 mm	580 mm	685 mm
Koła łopatkowego-ø	300 mm	500 mm	600 mm
Maks. ilość powietrza	65 m^3/mw	150 m^3/mw	240 m^3/mw
Obroty	2800 mi^{n-1}	1400 mi^{n-1}	1400 mi^{n-1}
Moc	500 W	1100 W	2000 W
Napięcie	230 V / 50 Hz	230 V / 50 Hz	230 V / 50 Hz
Waga	15 kg	39 kg	64 kg
Wymiary	420 x 380 x 380 mm	670x 670x 485 mm	770 x 770 x 575 mm

Model	Długość	Nr art.	zł. cena netto
Wąż Ø 300 mm	10 m	6260130	397,00
Wąż Ø 500 mm	10 m	6260150	683,00
Wąż Ø 600 mm	10 m	6260160	730,00

Seria RV – jednostronne wentylatory promieniowe

- Do odsysania pyłu, wiórów, dymu, ziarna, drewna i tworzyw sztucznych cząsteczek itp
- Wysoka wydajność dzięki zoptymalizowanej konstrukcji

RV 100:
- Przenośny, kompaktowy wentylator promieniowy do prac montażowych

Zakres dostawy RV 100:
Uchwyt
Płyta podłogowa
Zakres dostawy RV 125/ RV 180:
Płyta podłogowa z ramą

RV 100	RV 125	RV 180
Cena netto 983,-	Cena netto 1 728,-	Cena netto 2 214,-
1 209,09 zł brutto	2 125,44 zł brutto	2 723,22 zł brutto
Nr art. 6261100	Nr art. 6261125	Nr art. 6261180

Dane techniczne	RV 100	RV 125	RV 180
Przepływ powietrza max.	829 m^3/mw	1210 m^3/mw	2044 m^3/mw
Średnica koła łopatkowego	270 mm	295 mm	305 mm
Prędkość powietrza	30 m/s	22 m/s	28 m/s
Średnica króćca zasysającego	100 mm	125 mm	175 mm
Średnica króćca wydmuchowego	127 mm	150 mm	177,8 mm
Moc silnika P2	0,75 kW	1,1 kW	1,5 kW
Obroty silnika	2850 mw^{-1}	2850 mw ^{1}	2850 mw^{-1}
Napięcie	230 V / 50 Hz	400 V / 50 Hz	400 V / 50 Hz
Poziom hałasu	68 dB(A)	68 dB(A)	70 dB(A)
Waga	18 kg	35 kg	52 kg
Wymiary	411 x 374 x 417 mm	589 x 568 x 540 mm	712 x 693 x 690 mm

Seria SSK – Piaskarki kabinowe do czystego strumieniowania bez zabrudzenia otoczenia

SSK 1:
- Łatwo zamykana pokrywa z zamknięciem obrotowym
- Lampa fluorescencyjna 12 V z zasilaczem 230 V i zewnętrznym przełącznikiem

Zakres dostawy:
- Wysokiej jakości pistolet strumieniowy z dyszą ceramiczną
- 4 sztuki dysz ceramicznych (4 / 5 / 6 / 7 mm)
- Plus 5 sztuk folii zapasowych do okna

SSK 2:
- Duże boczne drzwi do załadunku i wyładunku
- 2 otwory wentylacyjne (1 przyłącze wentylacyjne ø 92 mm i 1 króćcem wentylacyjnym ø 64 mm) do podłączenia instalacji wyciągowej
- Lampa fluorescencyjna 12 V z zasilaczem 230 V i zewnętrznym przełącznikiem

SSK 2.5:
- 2 pary dużych bocznych drzwi do obustronnego załadunku i wyładunku także dłuższych półwyrobów
- Zintegrowana instalacja wyciągowa z wymienianym filtrem powietrza
- Do sterowania strumieniem powietrza służy pedał
- 2 pistolety strumieniowe: Jeden nieruchomy i jeden swobodnie poruszający pistolet strumieniowy
- 3 osobne przełączniki do włączania/wyłączania, odsysania i oświetlenia kabiny
- 2 lampy fluorescencyjne (230 V), w osobnej obudowie z szybą

SSK 3:
- Dwie pary bocznych dużych drzwi i klapa czołowa do szybkiego i prostego załadunku i wyładunku nawet dłuższych półwyrobów
- Zintegrowana instalacja wyciągowa z wymienianym filtrem powietrza
- Pistolet strumieniowy bez spustu ręcznego – do sterowania strumieniem powietrza służy pedał
- 2 lampy fluorescencyjne (230 V), w osobnej obudowie z szybą ochronną i wymienianą folią ochronną, plus 5 folii zapasowych
- Przełącznik światła z podwójną funkcją: Odsysanie i oświetlenie kabiny są włączane i wyłączane jednocześnie
- Do regulowania ciśnienia roboczego służy regulator ciśnienia

SSK 3:
- Bardzo duża, otwierana do góry klapa frontowa ze sprężynami gazowymi do szybkiego i prostego załadunku i wyładunku
- Zintegrowana instalacja wyciągowa z wymienianym filtrem powietrza
- Pistolet strumieniowy bez spustu ręcznego – do sterowania strumieniem powietrza służy pedał
- 4 lampy fluorescencyjne (230 V), w osobnej obudowie z szybą ochronną i wymienianą folią ochronną, plus 5 folii zapasowych
- 2 osobne przełączniki do odsysania i oświetlenia kabiny
- Do regulowania ciśnienia roboczego służy regulator ciśnienia z manometrem

Zdj. pokazuje zastosowanie SSK 4

SSK 1	SSK 2	SSK 2.5	SSK 3	SSK 4
Cena netto 531,-	Cena netto 1 366,-	Cena netto 3 356,-	Cena netto 4 392,-	Cena netto 6 452,-
653,13 zł brutto	1 680,18 zł brutto	5 402,16 zł brutto	4 125,88 zł brutto	7 935,96 zł brutto
Nr art. 6204000	Nr art. 6204001	Nr art. 6204003	Nr art. 6204002	Nr art. 6204004

Dane techniczne	SSK 1	SSK 2	SSK 2,5	SSK 3	SSK 4
Pojemność kabiny roboczej	90 l	220 l	310 l	340 l	825 l
Zużycie powietrza	200 - 350 l/min	200 - 500 l/min	200 - 350 l/min	400 - 800 l/min	400 - 800 l/min
Ciśnienie robocze	2,8 - 5,5 bar	2,8 - 5,5 bar	4,1 - 8,0 bar	3,4 - 8,0 bar	3,4 - 8,0 bar
Maks. ciśnienie robocze	6,9 bar	6,9 bar	8,3 bar	8,6 bar	8,6 bar
Przyłącze sprężonego powietrza	3/8“	3/8“	3/8“	3/8“	3/8“
Uziarnienie ścierniwa	0,42 mm – 0,125 mm	0,42 mm – 0,125 mm	0,42mm – 0,125 mm	0,42mm – 0,125 mm	0,42mm – 0,125 mm
Wymiary kabiny wewnątrz	580 x 480 x 300 mm	840 x 550 x 360 mm	945 x 605 x 605 mm	1210 x 600 x 580 mm	1160 x 870 x 850 mm

Seria WPP – Hydrauliczne prasy warsztatowe

WPP 10 HTE
- Niska prasa stołowa
- Posuw tłoka przy użyciu hydraulicznej pompy ręcznej
- W zestawie: dwa dodatkowe stemple prasy (krótki i długi)

WPP 10 TE / WPP 15 TE
- Wskaźnik ciśnienia prasy na manometrze

WPP 15 TE
- Możliwość poprzecznego przesunięcia siłownika

WPP 20 E
- Mocna spawana rama z perforacją: dziesięciostopniowa regulacja wysokości stołu prasy z bolcami ustalającymi
- Wskaźnik ciśnienia prasy na manometrze
- Możliwość poprzecznego przesunięcia siłownika

WPP 30 E / WPP 50 E
- Posuw tłoka przy użyciu hydraulicznej pompy ręcznej albo pneumatycznego przełącznika nożnego

WPP 75 E
- Dziewięciostopniowa regulacja wysokości stołu prasy z bolcami ustalającymi

WPP 10 HTE | WPP 15 TE | WPP 10 TE | WPP 20 E | WPP 50 E | WPP 75 E

WPP 10 HTE	WPP 10 TE	WPP 15 TE	WPP 15 E	WPP 20 E	WPP 30 E	WPP 50 E	WPP 75 E
Cena netto 884,-	Cena netto 884,-	Cena netto 1 638,-	Cena netto 1 928,-	Cena netto 2 142,-	Cena netto 3 127,-	Cena netto 5 985,-	Cena netto 8 969,-
1 087,32 zł brutto	1 087,32 zł brutto	2 014,74 zł brutto	2 371,44 zł brutto	2 634,66 zł brutto	3 846,21 zł brutto	7 361,55 zł brutto	11 031,87 zł brutto
Nr art. 6300010	Nr art. 6300011	Nr art. 6300015	Nr art. 6300016	Nr art. 6300020	Nr art. 6300030	Nr art. 6300050	Nr art. 6300075

Dane techniczne	WPP 10 HTE	WPP 10 TE	WPP 15 TE	WPP 15 E	WPP 20 E	WPP 30 E	WPP 50 E	WPP 75 E
Średnica tłoka	44 mm	40 mm			48 mm	70 mm	75 mm	93 mm
Nacisk	10 t	10 t	15 t	15 t	20 t	30 t	50 t	75 t
Szerokość x głębokość	560 x 230 mm	570 x 495 mm	700 x 540 mm	700 x 560 mm	730 x 560 mm	795 x 700 mm	1.030 x 800 mm	1.140 x 800 mm
Wysokość	966 mm	1.058 mm	965 mm	1.616 mm	1.625 mm	1.800 mm	1.877 mm	1.925 mm
Szerokość wewnętrzna	405 mm	340 mm	500 mm	500 mm	510 mm	535 mm	730 mm	800 mm
Zakres roboczy	158 - 458 mm	194 - 364 mm	157 - 457 mm	173 - 985 mm	38.5 - 918.5 mm	150 - 1.030 mm	69 - 1.048 mm	170 - 884 mm
Skok tłoka	150 mm	175 mm	160 mm	160 mm	186,5 mm	150 mm	200 mm	250 mm
Droga przesuwu tłoka	-	-	169 mm	169 mm	176 mm	200 mm	245 mm	260 mm
Ciśnienie robocze						7,5 - 8,5 bar	7,5 - 8,5 bar	7,5 - 8,5 bar
Waga	65,5 kg	54,7 kg	75,5 kg	91,5 kg	105 kg	171 kg	302,5 kg	451 kg

Seria PG – Mocne i wytrzymałe synchroniczne agregat prądotwórczy, łatwe i szybkie w użyciu. Szczególnie polecane do maszyn i elektronarzędzi

Wyprod. w Europie

PG 32 SR, PG 320 SR i PG 400 SR
- Profesjonalne agregaty prądotwórcze w wersji Standard
- Maksymalna wydajność i niezawodność
- Przyłącza zasilające z przodu maszyny
- Zabezpieczenie przed przeciążeniem poprzez wyłącznik termiczny

PG 400 SRA , PG 500 SRA i PG 800 SRA
- Długi czas pracy dzięki pojemnemu zbiornikowi 11l
- Wbudowany regulator AVR
- Przyłącza zasilające z przodu maszyny
- Zabezpieczenie przed przeciążeniem poprzez wyłącznik termiczny

PG 32 SR	PG 320 SR	PG 400 SR	PG 400 SRA	PG 500 SRA	PG 800 SRA
Cena netto 2 205,-	Cena netto 2 532,-	Cena netto 2 673,-	Cena netto 4 038,-	Cena netto 5 068,-	Cena netto 6 340,-
2 712,15 zł brutto	3 114,36 zł brutto	3 287,79 zł brutto	4 966,94 zł brutto	6 233,64 zł brutto	7 798,20 zł brutto
Nr art. 6700030	Nr art. 6700031	Nr art. 6700041	Nr art. 6701041	Nr art. 6701051	Nr art. 6701081

Dane techniczne	PG 32 SR	PG 320 SR	PG 400 SR	PG 400 SRA	PG 500 SRA	PG 800 SRA
Napięcie	230V	230V	230V	230V	230V	230V
Moc maksymalna LTP 230V	2,6 kW / 2,8 kVA	2,6 kW / 2,9 kVA	3,1 kW / 3,4 kVA	3,1 kW / 3,4 kVA	4,6 kW / 5,1 kVA	6,4 kW / 7,2 kVA
Moc znamionowaCOP 230V	2,2 kW / 2,3 kVA	2,2 kW / 2,5 kVA	2,6 kW / 2,9 kVA	2,6 kW / 2,9 kVA	3,9 kW / 4,2 kVA	5,5 kW / 6,0 kVA
Silnik	Honda GP160	Honda GX160	Honda GX200	Honda GX200	Honda GX270	Honda GX390
Rodzaj paliwa:	benzyna	benzyna	benzyna	benzyna	benzyna	benzyna
Rozruch	ręczny	ręczny	ręczny	ręczny	ręczny	ręczny
Spalanie przy mocy 75%	0,88 l/Std.	0,9 l/Std.	1,1 l/Std.	1,1 l/Std.	1,6 l/Std.	2,2 l/Std.
Pojemość zbiornika	3,1 l	3,1 l	3,1 l	11 l	11 l	11 l
Gniazda	2 x 230V Schuko	2 x 230V Schuko	2 x 230V Schuko	2 x 230V Schuko	1 x 230V Schuko 1 x 230V 16A	1 x 230V CCE 32A 1 x 230V Schuko
Waga	38 kg	36 kg	38 kg	43 kg	61 kg	73 kg

Seria AIRBOY – przenośne sprężarki tłokowe idealne do domu i prac montażowych

AIRBOY SILENCE 40 PRO	AIRBOY 186 OF E	AIRBOY SILENCE 50 PRO	AIRBOY KITT 90	AIRBOY 206 OF E	AIRBOY 261 E
Cena netto 889,-	Cena netto 482,-	Cena netto 2 780,-	Cena netto 1 695,-	Cena netto 496,-	Cena netto 960,-
1 093,47 zł brutto	592,86 zł brutto	3 419,40 zł brutto	2 084,85 zł brutto	610,08 zł brutto	1 180,80 zł brutto
Nr art. 2000080	Nr art. 2001230	Nr art. 2000100	Nr art. 2001237	Nr art. 2001235	Nr art. 2001245

Dane techniczne	AIRBOY SILENCE 40 OF PRO	AIRBOY 186 OF E	AIRBOY SILENCE 50 PRO	AIRBOY KITT 90	AIRBOY 206 OF E	AIRBOY 261 E
Höchstvolumenstrom	41 l/min	180 l/min	50 l/min	85 l/min	180 l/min	260 l/min
FüllMoc	24 l/min	90 l/min	33 l/min	49 l/min	90 l/min	170 l/min
HöchstNacisk	10 bar	8 bar	8 bar	15 bar	8 bar	10 bar
BehälterZawartość	4 l	6 l	9 l	2,4 l	6 l	2,4 l
Zylwder/Stufen	1/1	1/1	1/1	1/1	1/1	1/1
Obroty	2.850 min^{-1}	3.400 min^{-1}	2.900 min^{-1}	1.420 min^{-1}	3.400 min^{-1}	2.850 min^{-1}
Moc silnika	250 W / 230 V	1,1 kW / 230 V	340 W / 230 V	0,6 kW / 230 V	1,1 kW / 230 V	1,8 kW / 230 V
Waga	10,2 kg	9,2 kg	21 kg	21 kg	9 kg	22 kg

Seria HANDY E / MOBILBOY E

HANDY 201 OF E	MOBILBOY 221/24 OF E	MOBILBOY 241/24 E	MOBILBOY 241/50 E	MOBILBOY 301/24 E	MOBILBOY 311/50 E	MOBILBOY 361/50 E
Cena netto 598,-	Cena netto 625,-	Cena netto 625,-	Cena netto 711,-	Cena netto 1 053,-	Cena netto 1 317,-	Cena netto 1 317,-
724,47 zł brutto	768,75 zł brutto	768,75 zł brutto	874,53 zł brutto	1 295,19 zł brutto	1 619,91 zł brutto	1 619,91 zł brutto
Nr art. 2001210	Nr art. 2002222	Nr art. 2002241	Nr art. 2002250	Nr art. 2003326	Nr art. 2003331	Nr art. 2003650

Dane techniczne	HANDY 201 OF E	MOBILBOY 221/24 OF E	MOBILBOY 241/24 E	MOBILBOY 241/50 E	MOBILBOY 301/24 E	MOBILBOY 311/50 E	MOBILBOY 361/50 E
Maks. strumień objętości	179 l/min	200 l/min	200 l/min	200 l/min	260 l/min	284 l/min	356 l/min
Wydajność tłoczenia ok.	110 l/min	110 l/min	102 l/min	102 l/min	170 l/min	190 l/min	215 l/min
Maksymalne ciśnienie	8 bar	8 bar	8 bar	8 bar	10 bar	10 bar	10 bar
Pojemność zbiornika	6 l	24 l	24 l	50 l	24 l	50 l	50 l
Cylwdry/stopnie	1/1	1/1	1/1	1/1	1/1	1/1	2/1
Prędkość obrotowa	2.850 min^{-1}	2.850 min^{-1}	2.850 min^{-1}	2.850 min^{-1}	2.850 min^{-1}	2.850 min^{-1}	2.850 min^{-1}
Moc silnika	1,1 kW / 230 V	1,1 kW / 230 V	1,5 kW / 230 V	1,5 kW / 230 V	1,8 kW / 230 V	2,2 kW / 230 V	2,2 kW / 230 V
Waga	11,5 kg	24 kg	22,5 kg	22,5 kg	26 kg	36,5 kg	38 kg

Seria COMPACT-AIR E - podręczne sprężarki dla montażystów

COMPACT-AIR 221/10 E	COMPACT-AIR 265/10 E	COMPACT-AIR 311/20 E	COMPACT-AIR 361/20 E
Cena netto 839,-	Cena netto 1 017,-	Cena netto 1 374,-	Cena netto 1 517,-
1 031,97 zł brutto	1 250,91 zł brutto	1 690,02 zł brutto	1 865,91 zł brutto
Nr art. 2005220	Nr art. 2005261	Nr art. 2005291	Nr art. 2005361

Dane techniczne	COMPACT-AIR 221/10 E	COMPACT-AIR 265/10 E	COMPACT-AIR 311/20 E	COMPACT-AIR 361/20 E
Maksymalny strumień objętości	185 l/min	250 l/min	284 l/min	356 l/min
Wydajność tłoczenia ok.	120 l/min	155 l/min	190 l/min	215 l/min
Maksymalne ciśnienie	8 bar	10 bar	10 bar	10 bar
Pojemność zbiornika	10 l	10 l	20 l	20 l
Cylwdry/stopnie	1/1	1/1	1/1	2/1
Prędkość obrotowa	2.850 min^{-1}	2.850 mi^{n-1}	2.850 min^{-1}	2.850 min^{-1}
Moc silnika	1,5 kW / 230 V	1,5 kW / 230 V	2,2 kW / 230 V	2,2 kW / 230 V
Waga	18 kg	22 kg	33,5 kg	37 kg

Seria AIRSTAR - solidne sprężarki ze sprawdzonym napędem pasowym i dwucylwdrowym agregatem wysok-

Wyposażenie od AIRSTAR 401/50 F do 503/100 F
- Jednostopniowe sprężający dwucylwdrowy agregat wysokiej wydajności
- Wysokiej jakości regulator ciśnienia filtra
- Automatyczny presostat CONDOR
- 1 manometr do ciśnienia zbiornika
- 1 manometr do ciśnienia roboczego
- 1 wysokiej jakości jednoręczna szybkozłączka
- Elastyczny przewód opancerzony z ochroną termiczną
- Bezawaryjne opony z pianki PU
- Wtyczka elektryczna ze zmiennikiem fazy do ręcznego odwracania kierunku obrotów w modelach 400 V

Wyposażenie od AIRSTAR 703/100 do 853/200
- Jak mniejsze modele a dodatkowo:
- Dwustopniowo sprężający dwucylwdrowy agregat wysokiej wydajności o wyjątkowo niskiej prędkości obrotowej
- Chłodnica z żebrami chłodzącymi o dużej powierzchni dla uzyskania niskiej temperatury na wejściu kotła i mniejszej wilgotności w sprężonym powietrzu, w celu ochrony narzędzi pneumatycznych

Wyposażenie AIRSTAR modele stacjonarne
- Automatyczny presostat CONDOR
- 1 manometr do ciśnienia zbiornika
- 1 zawór kulkowy na zbiorniku
- Zbiornik w wersji AD 2000
- Zawór bezpieczeństwa
- Zawór spustowy kondensatu
- Elementy antywibracyjne

10 lat gwarancji obowiązuje od modelu Airstar 401/50 F

AIRSTAR 401/50 F — Cena netto **2 587,-** — 3 182,01 zł brutto — Nr art. 2009410

AIRSTAR 403/50 F — Cena netto **2 552,-** — 3 138,96 zł brutto — Nr art. 2009430

AIRSTAR 503/50 F — Cena netto **2 958,-** — 3 638,34 zł brutto — Nr art. 2009530

AIRSTAR 503/100 F — Cena netto **3 315,-** — 4 077,45 zł brutto — Nr art. 2009531

AIRSTAR 703/100 — Cena netto **4 457,-** — 5 482,11 zł brutto — Nr art. 2009731

Dane techniczne	AIRSTAR 401/50 F(4)	AIRSTAR 403/50 F(4)	AIRSTAR 503/50 F(4)	AIRSTAR 503/100 F(4)	AIRSTAR 703/100 F(4)
Maksymalny strumień objętości	365 l/min	390 l/min	510 l/min	510 l/min	650 l/min
Wydajność tłoczenia ok.	266 l/min	285 l/min	400 l/min	400 l/min	520 l/min
Maksymalne ciśnienie	10 bar	10 bar	10 bar	10 bar	10 bar
Pojemność zbiornika	50 l	50 l	50 l	100 l	100 l
Cylwdry/stopnie	2/1	2/1	2/1	2/1	2/2
Prędkość obrotowa	1 360 min^{-1}	1 470 min^{-1}	1 310 min^{-1}	1 310 min^{-1}	950 min^{-1}
Moc silnika	2,2 kW / 230 V	2,2 kW / 400 V	3 kW / 400 V	3 kW / 400 V	4 kW
Ciężar	57,5 kg	57,5 kg	65 kg	75 kg	99 kg
Wymiary (dł. x szer. x wys.)	870 x 400 x 700 mm	870 x 400 x 700 mm	870 x 400 x 720 mm	1 070 x 480 x 870 mm	1 080 x 500 x 970 mm

Blok konserwacyjny przenośnych modeli serii AIRSTAR

1. Wysokiej klasy presostat Condor do w pełni automatycznego trybu włączania/wyłączania
2. Regulator ciśnienia filtra do bezstopniowej regulacji ciśnienia roboczego i równoczesnego oddzielania brudu, oleju i skroplw
3. Po jednym manometrze do ciśnienia zbiornika i ciśnienia roboczego
4. Punkt poboru filtrowanego sprężonego powietrza za pośrednictwem wysokiej jakości szybkozłączki bezpieczeństwa

- Na bloku konserwacyjnym wyłącznie stabilne, stale połączenia

AIRSTAR 853/200

AIRSTAR 703/270/10 H

AIRSTAR 853/100 — Cena netto **4 728,-** — 5 815,44 zł brutto — Nr art. 2009831

AIRSTAR 853/200 — Cena netto **5 870,-** — 7 220,10 zł brutto — Nr art. 2009832

AIRSTAR 703/270/10 H — Cena netto **5 304,-** — 6 523,92 zł brutto — Nr art. 2028753

AIRSTAR 703/270/10 V — Cena netto **6 153,-** — 7 568,19 zł brutto — Nr art. 2028752

Dane techniczne	AIRSTAR 853/100(4)	AIRSTAR 853/200(5)	AIRSTAR 703/270/10 H (5)	AIRSTAR 703/270/10 V (5)
Maksymalny strumień objętości	850 l/min	850 l/min	650 l/min	650 l/min
Wydajność tłoczenia ok.	680 l/min	680 l/min	520 l/min	520 l/min
Maksymalne ciśnienie	10 bar	10 bar	10 bar	10 bar
Pojemność zbiornika	100 l	200 l	270 l	270 l
Cylwdry/stopnie	2/2	2/2	2/2	2/2
Prędkość obrotowa	1 240 min^{-1}	1 240 min^{-1}	920 min^{-1}	920 min^{-1}
Moc silnika	5,5 kW	5,5 kW	4 kW	4 kW
Ciężar	112 kg	153 kg	160 kg	160 kg
Wymiary (dł. x szer. x wys.)	1 080 x 500 x 970 mm	1 190 x 680 x 1150 mm	1 950 x 600 x 1 250 mm	720 x 720 x 1 770 mm

Seria AIRPROFI - stacjonarne sprężarki 10-15 bar ze stojącym lub leżącym zbiornikiem, maksymalną mocą na mwimalnej przestrzeni.

- Dwustopniowo sprężający dwucylwdrowy agregat wysokiej wydajności z żeliwnym blokiem cylwdrów gwarantuje równomierną pracę i długą żywotność
- Chłodnica pośrednia i końcowa z ebrami chłodzącymi o dużej powierzchni zapewniają niską temperaturę na wejściu zbiornika i zmniejszają w ten sposób tworzenie się kondensatu.
- Bardzo niska prędkość obrotowa zapewnia bardzo efektywną moc tłoczenia powietrza, zmniejsza zużycie oraz równomierną pracę bez wibracji, która z kolei gwarantuje długą żywotność.
- Duże koło wirnika zapewnia optymalne chłodzenie
- Zbiornikocynkowany ogniowo wewnątrz i na zewnątrz: 15 lat gwarancji na przerdzewienie kotła
- W pełni automatyczny tryb włączania i wyłączania
- Silniki elektryczne wysokiej jakości wyposażone w wyłącznik ochronny
- 3 punkty poboru sprężonego powietrza w zbiorniku
- Gotowy do podłączenia z pełną armaturą
- Seryjne wyposażenie w wysokiej klasy presostat Condor

Szeroki asortyment filtrów i akcesoriów
znajdą Państwo w naszym katalogu głównym Aircraft

AIRPROFI H

- Odciążenie rozruchu, elementy oscylacyjne
- Od 7,5 kw standardowo z automatycznym rozruchem gwiazda-trójkąt z

1 **AIRPROFI 853/200/10 H** — Cena netto **5 442,-** — 10 bar
6 693,66 zł brutto
Nr art. 2022284

2 **AIRPROFI 703/270/10 H** — Cena netto **7 054,-** — 10 bar
8 676,42 zł brutto
Nr art. 2025712

3 **AIRPROFI 703/270/15 H** — Cena netto **7 279,-** — 15 bar
8 953,17 zł brutto
Nr art. 2025752

4 **AIRPROFI 853/270/10 H** — Cena netto **7 591,-** — 10 bar
9 336,93 zł brutto
Nr art. 2025812

5 **AIRPROFI 853/500/10 H** — Cena netto **8 354,-** — 10 bar
10 275,42 zł brutto
Nr art. 2025815

6 **AIRPROFI 753/270/15 H** — Cena netto **8 978,-** — 15 bar
11 042,94 zł brutto
Nr art. 2025852

7 **AIRPROFI 903/500/15 H** — Cena netto **11 890,-** — 15 bar
14 624,70 zł brutto
Nr art. 2025955

AIRPROFI 853/270/10 H
2-cylwdrowa sprężarka na 270-litrowym zbiorniku

AIRPROFI 853/200/10 H
2-cylwdrowa sprężarka na 200-litrowym zbiorniku

Airprofi 903/500/15 H

Kotły leżące:

Dane techniczne	2 AIRPROFI 703/270/10 H	3 AIRPROFI 703/270/15 H	1 AIRPROFI 853/200/10 H	4 AIRPROFI 853/270/10 H	6 AIRPROFI 753/270/15 H	5 AIRPROFI 853/500/10 H	7 AIRPROFI 903/500/15 H
Maks. strumień objętości 10 bar	650 l/min	-	850 l/min	850 l/min	-	850 l/min	-
Wydaj. tłoczenia w modelu 10 bar(1)	520 l/min	-	680 l/min	680 l/min	-	680 l/min	-
Maks. strumień objętości 15 bar	-	575 l/min	-	-	750 l/min	-	1050 l/min
Wydaj. tłoczenia w modelu 15 bar(1)	-	460 l/min	-	-	525 l/min	-	765 l/min
Pojemność zbiornika	270 l	270 l	200 l	270 l	270 l	500 l	500 l
Cylwdry/stopnie	2/2	2/2	2/2	2/2	2/2	2/2	2/2
Prędkość obrotowa	950 min^{-1}	850 min^{-1}	1240 min^{-1}	1240 min^{-1}	785 min^{-1}	1240 min^{-1}	1160 min^{-1}
Moc silnika 400 V	4 kW	4 kW	5,5 kW(3)	5,5 kW(3)	5,5 kW(3)	5,5 kW(3)	7,5 kW
Poziom ciś. akustycznego L_{pA}(2)	83 dB(A)	83 dB(A)	83 dB(A)	83 dB(A)	82 dB(A)	83 dB(A)	82 dB(A)
Wymiary (dł. x szer. x wys.) w mm	1690x500x1150	1690x500x1150	1150x500x1150	1150x600x1240	1690x500x1190	2020x570x1300	2020x570x1400
Odejście powietrza	3/4"	3/4"	3/4"	3/4"	3/4"	3/4"	3/4"

(3) Od 5,5 kW admwistrator sprężarki tłokowej musi uzyskać wformację od swojego dostawcy energii elektrycznej, czy wymagany jest przełącznik gwiazda-trójkąt i automatyczne sterowanie rozruchem. . Pracownikom serwisu firmy Stürmer należy podczas montażu zapewnić zasilanie elektryczne doprowadzone do miejsca ustawienia kompresora, wykonane przez wykwalifikowanego elektryka.

(1) Wydajność tłoczenia modeli 10 bar mierzona przy 6-10 bar; wydajność tłoczenia modeli 15 bar mierzona przy 12 bar
(2) Poziom ciśnienia akustycznego w odległości 1 m wg DW 45635 T 13

aircraft Drucklufttechnik

AIRPROFI V

- Elementy oscylacyjne
- Od 7,5 kw z automatycznym rozruchem gwiazda-trójkąt z licznikiem godzw eksploatacji

AIRPROFI 703/270/10 V
Cena netto **7 072,-** 10 bar
8 698,56 zł brutto
Nr art. 2024712

AIRPROFI 703/270/15 V
Cena netto **7 626,-** 15 bar
9 379,98 zł brutto
Nr art. 2024752

AIRPROFI 753/270/15 V
Cena netto **9 013,-** 15 bar
11 085,99 zł brutto
Nr art. 2024852

AIRPROFI 853/270/10 V
Cena netto **7 349,-** 10 bar
9 039,27 zł brutto
Nr art. 2024812

AIRPROFI 1003/270/10 V
Cena netto **8 666,-** 10 bar
10 659,18 zł brutto
Nr art. 2024912

AIRPROFI VK

Zawartość przesyłki jak modele V plus:

- Filtr cząstek stałych
- Paleta stabilizująca
- Osuszacz chłodniczy

AIRPROFI 703/270/10 VK
Cena netto **12 860,-** 10 bar
15 817,80 zł brutto
Nr art. 2024712K

AIRPROFI 703/270/15 VK
Cena netto **13 588,-** 15 bar
16 713,24 zł brutto
Nr art. 2024752K

AIRPROFI 753/270/15 VK
Cena netto **14 905,-** 15 bar
18 333,15 zł brutto
Nr art. 2024852K

AIRPROFI 853/270/10 VK
Cena netto **13 172,-** 10 bar
16 201,56 zł brutto
Nr art. 2024812K

AIRPROFI 1003/270/10 VK
Cena netto **14 765,-** 10 bar
18 160,95 zł brutto
Nr art. 2024912K

AIRPROFI VKK

Zawartość przesyłki jak modele VK plus:

- Filtr cząstek stałych
- Separator kondensatu do oddzielania oleju i wody
- Automatyczny spust kondensatu
- Paleta stabilizująca

AIRPROFI 703/270/10 VKK
Cena netto **14 385,-** 10 bar
17 693,55 zł brutto
Nr art. 2024712KK

AIRPROFI 703/270/15 VKK
Cena netto **15 078,-** 15 bar
18 545,94 zł brutto
Nr art. 2024752KK

AIRPROFI 753/270/15 VKK
Cena netto **16 465,-** 15 bar
20 251,95 zł brutto
Nr art. 2024852KK

AIRPROFI 853/270/10 VKK
Cena netto **15 009,-** 10 bar
18 461,07 zł brutto
Nr art. 2024812KK

AIRPROFI 1003/270/10 VKK
Cena netto **16 256,-** 10 bar
19 994,88 zł brutto
Nr art. 2024912KK

Zbiorniki stojące:

Dane techniczne	AIRPROFI 703/270/10 V	AIRPROFI 703/270/15 V	AIRPROFI 753/270/15 V	AIRPROFI 853/270/10 V	AIRPROFI 1003/270/10 V
Maksymalny strumień objętości 10 bar	650 l/min	-	-	850 l/min	960 l/min
Wydajność tłoczenia modelu w 10 bar (1)	520 l/min	-	-	680 l/min	750 l/min
Maksymalny strumień objętości 15 bar	-	575 l/min	750 l/min	-	-
Wydajność tłoczenia w modelu 15 bar(1)	-	460 l/min	525 l/min	-	-
pojemność zbiornika	270 l	270 l	270 l	270 l	270 l
cylwdry/stopnie	2/2	2/2	2/2	2/2	2/2
prędkość obrotowa	950 min^{-1}	850 min^{-1}	785 min^{-1}	1 240 min^{-1}	1 060 min^{-1}
moc silnika 400 V	4 kW	4 kW	5,5 kW (3)	5,5 kW (3)	5,5 kW
Poziom ciśnienia akustycznego L_{pA} (2)	83 dB(A)	83 dB(A)	83 dB(A)	83 dB(A)	82 dB(A)
Wymiary (dł. x szer. x wys.)	780 x 710 x 1870 mm	745 x 620 x 1860 mm	850 x 710 x 1950 mm	780 x 710 x 1870 mm	850 x 710 x 1950 mm
Odejście powietrza	3/4"	3/4"	3/4"	3/4"	3/4"

(3) Od 5,5 kW admwistrator sprężarki tłokowej musi uzyskać wformację od swojego dostawcy energii elektrycznej, czy wymagany jest przełącznik gwiazda-trójkąt i automatyczne sterowanie rozruchem. . Pracownikom serwisu firmy Stürmer należy podczas montażu zapewnić zasilanie elektryczne doprowadzone do miejsca ustawienia kompresora, wykonane przez wykwalifikowanego elektryka.

(1) Wydajność tłoczenia modeli 10 bar mierzona przy 6-10 bar; wydajność tłoczenia modeli 15 bar mierzona przy 12 bar
(2) Poziom ciśnienia akustycznego w odległości 1 m wg DW 45635 T 13

Pistolety przedmuchowe

Cena netto	26,00	47,00	54,00	50,00	41,00	55,00	41,00	41,00
brutto	31,98 zł	57,81 zł	66,42 zł	61,50 zł	50,43 zł	67,65 zł	50,43 zł	50,43 zł
Nr art.	2112120	2112127	2112140	2112122	2112128	2112130	2112128	2102180
Dane techniczne	BP PRO	BP PRO SIL	BP PRO SET	BP PRO V	BP PRO SAFE	BP PRO R	BP PRO G	BP PRO G
Ciśnienie robocze	2 - 8 bar	2 - 8 bar	2 - 8 bar	2 - 8 bar	2 - 8 bar	2 - 8 bar	2 - 8 bar	2 - 8 bar
Zużycie powietrza	80 - 300 l/min	80 - 300 l/min	80 - 300 l/min	80 - 300 l/min	80 - 300 l/min	80 - 300 l/min	80 - 300 l/min	80 - 300 l/min

	BP PRO L	BP PRO XL	BP PRO XXL	BPK wersja krótka	BPL wersja długa		
Cena netto	32,00	44,00	57,00	16,00	18,00	44,00	77,00
brutto	39,36 zł	54,12 zł	70,11 zł	19,68 zł	22,14 zł	54,12 zł	94,71 zł
Nr art.	2112123	2112124	2112125	2112100	2112110	2102170	2102190
Dane techniczne	BP PRO L	BP PRO XL	BP PRO XXL	BPK	BPL	BPI PRO	BP PRO DUO
Ciśnienie robocze	2 - 8 bar	2 - 8 bar	2 - 8 bar	2 - 8 bar	2 - 8 bar	1 - 6 bar	2 - 8 bar
Zużycie powietrza	80 - 300 l/min	80 - 300 l/min	80 - 300 l/min	80 - 300 l/min	80 - 300 l/min	80 - 300 l/min	80 - 300 l/min

Testery ciśnienia

Cena netto	43,00	102,00	137,00	173,00	218,00	253,00	393,00	428,00
brutto	52,89 zł	125,46 zł	168,51 zł	212,79 zł	268,14 zł	311,19 zł	483,39 zł	526,44 zł
Nr art.	2102300	2102350	2102700	2102500	2102600	2103010	2102800	2102850
Dane techniczne	SD	SD-G	PRO E	PRO	PRO-G	PRO-G Kompakt	PRO-G H	PRO-G DUO
Ciśnienie robocze	maks. 8 bar	maks. 8 bar	maks. 8 bar	maks. 12 bar	maks. 12 bar	maks. 10 bar	maks. 12 bar	maks. 12 bar
Zakres pomiaru	0-8 bar	0-10 bar	0-10 bar	0-10 bar	0-10 bar	0-10 bar	0-12 bar	0-12 bar
Ciężar	0,39 kg	0,39 kg	0,47 kg	0,60 kg	0,58 kg	0,6 kg	0,9 kg	1,00 kg

Pistolety natryskowe

Cena netto	60,00	64,00	189,00	492,00	529,00
brutto	73,80 zł	78,72 zł	232,47 zł	605,16 zł	650,67 zł
Nr art.	2101400	2101260	2101600	2101800	2101700
Dane techniczne	SD	ES	PJ HVLP	TS PRO	SD
Zbiornik	500 ml	100 ml	750 ml	5 l	680 ml
Dysza	1,5 mm	0,5 mm	1,4 mm	4,5/6/8/15/18 mm	1,5 mm
Ciśnienie robocze	3,0 - 4,5 bar	1 - 3 bar	3,5 - 4 bar	5 bar	2,0 - 2,5 bar
Zużycie powietrza	100 - 200 l	30 - 60 l	150 - 200 l	225 l	200 - 270 l
Ciężar	0,5 kg	0,4 kg	0,7 kg	1,3 kg	0,92 kg

Uchwyt ścienny do pistoletu natryskowego
- magnetyczny
- Pistolet natryskowy zawsze pod ręką

Cena netto **48,00**
brutto 59,04 zł
Nr art. 2101010

Dane techniczne	Uchwyt ścienny
Siła utrzymująca	4 kg

Zestawy pneumatyczne

Zestaw 6-częściowy
Cena netto **84,00**
103,32 zł brutto
Nr art. 2102006

Zestaw 7-częściowy
Cena netto **143,00**
175,89 zł brutto
Nr art. 2102007

Zestaw 8-częściowy
Cena netto **159,00**
195,57 zł brutto
Nr art. 2102008

Cena netto **262,00**
322,26 zł brutto
Nr art. 2400100

Cena netto **192,00**
236,16 zł brutto
Nr art. 2101050

Pistolety do wyciskania kartuszy i silikonu

Cena netto **147,00**
180,81 zł brutto
Nr art. 2102250

Cena netto **335,00**
412,05 zł brutto
Nr art. 2102260

Cena netto **625,00**
768,75 zł brutto
Nr art. 2102270

Cena netto **695,00**
854,85 zł brutto
Nr art. 2102290

Dane techniczne	Pistolet do wyciskania kartuszy KP	Pistolet do wyciskania kartuszy KP-R	Pistolet do wyciskania kartuszy KP PRO	Pistolet do wyciskania kartuszy SP
Zużycie powietrza ok.	50 l/min	60 l/min	100 l/min	100 l/min
Ciśnienie robocze	1,5 bar	10 bar	ok. 8 bar	ok. 8 bar
Ciężar	0,5 kg	0,56 kg	1,04 kg	1,32 kg

Pistolety do piaskowania

Pistolety rozpylające

Pistolet czyszczący

	MSP	SPB	SPS	SPS PRO	ALU SPA	SPA-R	SPK	RP
Cena netto	179,00	72,00	72,00	169,00	60,00	116,00	277,00	480,00
	220,17 zł brutto	88,56 zł brutto	88,56 zł brutto	207,87 zł brutto	73,80 zł brutto	142,68 zł brutto	340,71 zł brutto	590,40 zł brutto
	Nr art. 2103050	Nr art. 2103100	Nr art. 2103300	Nr art. 2103550	Nr art. 2102200	Nr art. 2102220	Nr art. 2103000	Nr art. 2102210
Dane techniczne	MSP	SPB	SPS	SPS PRO	ALU SPA	SPA-R	SPK	RP
Ciśnienie robocze	2 - 2,5 bar	4 - 8 bar	4 - 8 bar	5 - 8 bar	4 - 6 bar	3 - 8 bar	2 - 6 bar	6 bar
Zużycie powietrza	200 l	250-300 l	250-400 l	320-420 l	200 l	120-220 l	160 l	200 l
Pojemność zbiornika	-	-	-	-	1 l	1 l	0,7 l	0,9 l

Zwijarki do węży

	SAR 8/10 E	SAR 8/15 E	SAR 8/15 PRO	SAR 10/15 PRO	SAR 13/12 PRO	SAR 8/15 TOP	SAR 10/15 TOP	SAR 10/15 M	DST 8/30
Cena netto	247,00	308,00	538,00	596,00	611,00	916,00	927,00	433,00	404,00
	303,84 zł brutto	378,84 zł brutto	661,74 zł brutto	733,08 zł brutto	751,53 zł brutto	1 126,68 zł brutto	1 140,21 zł brutto	532,59 zł brutto	496,92 zł brutto
	Nr art. 2105804	Nr art. 2105806	Nr art. 2105813	Nr art. 2105814	Nr art. 2105817	Nr art. 2105815	Nr art. 2105818	Nr art. 2105816	Nr art. 2105830
Dane techniczne	SAR 8/10 E	SAR 8/15 E	SAR 8/15 PRO	SAR 10/15 PRO	SAR 13/12 PRO	SAR 8/15 TOP	SAR 10/15 TOP	SAR 10/15 M	DST 8/30
Długość / Ø wew. węża	10 m / 8 mm	15 m / 8mm	15 m / 8mm	15 m / 10 mm	12 m / 13 mm	15m / 8 mm	15 m / 10mm	15 m / 9,5 mm	30 m / 8 mm
Przyłącze	1/4"	1/4"	1/4"	1/4"	1/4"	1/4"	1/4"	1/4"	1/4"
Maks. ciśnienie robocze	15 bar	15 bar	15 bar	15 bar	15 bar	15 bar	15 bar	15 bar	15 bar

Wąż spiralny z poliuretanu

6 mm / 5 m / 8 bar
Cena netto **27,00**
33,21 zł brutto
Nr art. 2115605

6 mm / 7,5 m / 8 bar
Cena netto **38,00**
46,74 zł brutto
Nr art. 2115608

8 mm / 10 m / 8 bar
Cena netto **55,00**
67,65 zł brutto
Nr art. 2115610

Wysokiej jakości wąż spiralny PRO z poliuretanu

Przegub obrotowy
Możliwość obrotu
o 360°

5 x 8 mm / 6 m
Cena netto **77,00**
94,71 zł brutto
Nr art. 2105850

6,5 x 10 mm / 6 m
Cena netto **83,00**
102,09 zł brutto
Nr art. 2105852

8 x 12 mm / 6 m
Cena netto **102,00**
125,46 zł brutto
Nr art. 2105854

8 x 12 mm / 10 m
Cena netto **137,00**
168,51 zł brutto
Nr art. 2105856

Profesjonalne wkrętaki udarowe

Komposit 1/2" Compact PRO — Cena netto 611,- — 751,53 zł brutto — Nr art. 2401400

Komposit 1/2" PRO — Cena netto 640,- — 787,20 zł brutto — Nr art. 2401420

Komposit 3/4" PRO — Cena netto 1 671,- — 2 055,33 zł brutto — Nr art. 2401440

IS 3/4" Komposit — Cena netto 1 933- — 2 377,59 zł brutto — Nr art. 2401450

IS 1" PRO — Cena netto 616,- — 757,68 zł brutto — Nr art. 2401260

Komposit 1" PRO — Cena netto 1 235,- — 1 519,05 zł brutto — Nr art. 2401310

Dane techniczne	Komposit 1/2" Compact PRO	Komposit 1/2" PRO	Komposit 3/4" PRO	Komposit 1" PRO	IS 3/4" Komposit	IS 1" PRO
Mocowanie	1/2"	1/2"	3/4"	1"	3/4" czworokąt	1" czworokąt
Zużycie powietrza przy obciążeniu	420 l/min	410 l/min	510 l/min	520 l/min	510 l/min	570 l/min
Max. moment obr. prawoskrętny	430 Nm	800 Nm	1350 Nm	1350 Nm	1350 Nm	3600 Nm
Max. moment obr. lewoskrętny	540 Nm	1080 Nm	1620 Nm	1620 Nm	1120 Nm	2800 Nm
Ciśnienie robocze	6,3 bar	6,3 bar	6,3 bar	6,3 bar	6,3 bar	6,3 bar
Ciężar	1,2 kg	2,2 kg	3,8 kg	5 kg	3,2 kg	18 kg

IS 1/2" Super Mwi Set — Cena netto 611,- — 751,53 zł brutto — Nr art. 2401208

IS 1/2"Mwi — Cena netto 451,- — 554,73 zł brutto — Nr art. 2401213

IS 1/2" Mwi DP — Cena netto 640,- — 787,20 zł brutto — Nr art. 2401362

IS 1/2" DP — Cena netto 683,- — 840,09 zł brutto — Nr art. 2401364

IS 3/4" DP — Cena netto 1 712,- — 2 105,76 zł brutto — Nr art. 2401366

IS 1" DP — Cena netto 1 741,- — 2 141,43 zł brutto — Nr art. 2401368

Dane techniczne	IS 1/2" Super Mwi Set	IS 1/2"Mwi	IS 1/2" Mwi DP	IS 1/2" DP	IS 3/4" DP	IS 1" DP
Mocowanie	1/2"	1/2"	3/4"	1"	3/4" czworokąt	1" czworokąt
Zużycie powietrza przy obciążeniu	420 l/min	420 l/min	450 l/min	420 l/min	504 l/min	504 l/min
Max. moment obr. prawoskrętny	680 Nm	850 Nm	1085 Nm	678 Nm	1898 Nm	1898Nm
Max. moment obr. lewoskrętny	610 Nm	830 Nm	920 Nm	580 Nm	1630 Nm	1630 Nm
Ciśnienie robocze	6,3 bar	6,3 bar	6,3 bar	6,3 bar	6,3 bar	6,3 bar
Ciężar	1,4 kg	1,19 kg	2,0 kg	1,16 kg	3,3 kg	3,4 kg

Zestawy wkrętaków udarowych

Cena netto 218,- — 268,14 zł brutto — Nr art. 2401100

Zestaw wkrętaków udarowych 1/2"
- Mechanizm udarowy młota
- W walizie z tworzywa sztucznego
- Łącznie z dziesięcioma nasadkami: 9,10, 11, 13, 14, 17, 19, 22, 24, 27 mm, przedłużeniem i olejarką Wlwe

Cena netto 579,- — 712,57 zł brutto — Nr art. 2401050

Zestaw wkrętaków udarowych ISS 1/4"
- Odkręca optymalnie zasiedziałe śruby a także świece żarowe
- Ze względu na regulowany moment obrotowy można na ogół uniknąć zerwania śruby
- Łącznie z 5 sztukami nasadek długich 8,9,10,11,12 mm, przegubem kulkowym, przedłużeniem

Cena netto 404,- — 496,92 zł brutto — Nr art. 2401220

Przemysłowy wkrętak udarowy ISS 1/2" PRO
- Poręczny, lekki wkrętak udarowy
- Podwójny mechanizm udarowy młotka
- regulowany w 3 stopniach
- Przyłącze: 1/4"
- Zawartość przesyłki: 10 szt. nasadek do wkrętaków udarowych 9, 10, 11, 13, 14, 17, 19, 22, 24,27 mm

Cena netto 741,- — 911,43 zł brutto — Nr art. 2401430

Zestaw wkrętaków udarowych 1/2" Komposit PRO

Zawartość przesyłki:
- dziesięć nasadek do wkrętaków udarowych: 9, 10, 11, 13, 14, 17, 19, 22, 24, 27 mm
- Przedłużenie
- Olejarka Wlwe

Dane techniczne	SET 1/2"	ISS 1/4"	ISS 1/2" PRO	1/2" Komposit PRO
Zużycie powietrza przy obciążeniu	360 l/min	360 l/min	360 l/min	360 l/min
Moment obrotowy	ok. 320 Nm	ok. 320 Nm	ok. 320 Nm	ok. 320 Nm
Ciężar	2,2 kg	2,2 kg	2,2 kg	2,2 kg

Wkrętaki grzechotkowe

RS 1/4" PRO

RS 3/8" PRO

RS W 1/2" PRO

RS 1/2" PRO

LR S 1/2"

RS 1/2"HT

	RS 1/4" PRO	RS 3/8" PRO	RS W 1/2" PRO	RS 1/2" PRO	LR S 1/2"	RS 1/2" HT
	Cena netto 276,-	Cena netto 509,-	Cena netto 320,-	Cena netto 346,-	Cena netto 183,-	Cena netto 927,-
	314,88 zł brutto Nr art. 2401500	626,07 zł brutto Nr art. 2401505	393,60 zł brutto Nr art. 2401510	425,58 zł brutto Nr art. 2401520	225,09 zł brutto Nr art. 2401550	1 140,21 zł brutto Nr art. 2401530
Dane techniczne	RS 1/4" PRO	RS 3/8" PRO	RS W 1/2" PRO	RS 1/2" PRO	LR S 1/2"	RS 1/2" HT
Mocowanie	1/4" czworokąt	3/8" czworokąt	1/2" czworokąt	1/2" czworokąt	1/2" czworokąt	1/2" czworokąt
Zużycie powietrza	390 l/min	220 l/min	200 l/min	170 l/min	390 l/min	90 l/min
Ciśnienie robocze	maks. 6,3 bar	maks. 6,3 bar	maks. 6,3 bar	maks. 6,3 bar	maks. 6 bar	maks. 6,3 bar
Maks. moment obrotowy	33 Nm	27 Nm	68 Nm	315 Nm	60 Nm	P: 360 Nm L: 345 Nm
Ciężar	0,5 kg	0,4kg	0,93 kg	1,2 kg	1,2 kg	0,5 kg

Szlifierki pneumatyczne

Delta DS

ESS 150 PRO

SWS 180 PRO

BS PRO

BS 20 PRO

Dane techniczne	Szlifierka delta DS	ESS 150 Komposit PRO	SWS 180 PRO	BS PRO	BS 20 PRO
	Cena netto 611,-	Cena netto 654,-	Cena netto 756,-	Cena netto 404,-	Cena netto 724,-
	751,53 zł brutto Nr art. 2403500	804,42 zł brutto Nr art. 2403450	929,88 zł brutto Nr art. 2403520	496,92 zł brutto Nr art. 2403700	890,52 zł brutto Nr art. 2403750
Prędkość	11 000 min^{-1}	10 000 min^{-1}	8 500 min^{-1}	16 000 min^{-1}	17 000 min^{-1}
Zużycie powietrza	480 l/min	480 l/min	360 l/min	400 l/min	400 l/min
Talerz / taśma szlifierska	70 x 95 mm	150 mm	100 x 180 mm	pas 360 x 10 mm	520 x 20 mm
Ciężar	0,8 kg	0,9 kg	1,4 kg	0,8 kg	0,85 kg

WS 125 PRO

IWS 125 PRO

TWS PRO

TWS Super

Dane techniczne	WS 125 PRO	IWS 125 PRO	TWS PRO	TWS Super
	Cena netto 454,-	Cena netto 829,-	Cena netto 553,-	Cena netto 553,-
	558,42 zł brutto Nr art. 2403470	1 019,67 zł brutto Nr art. 2403480	680,19 zł brutto Nr art. 2403490	680,19 zł brutto Nr art. 2403491
Prędkość	10 000 min^{-1}	10 000 min^{-1}	17 000 min^{-1}	14 000 min^{-1}
Zużycie powietrza	490 l/min	742 l/min	532 l/min	480 l/min
Talerz szlifierski	Ø 125 mm	Ø 125 mm	Ø 100 mm	Ø 100 mm
Ciężar	1,7 kg	2 kg	1,8 kg	1,4 kg

Młoty pneumatyczne

MHU

MHB PRO

MHV PRO

MHA PRO

MHP PRO

Dane techniczne	MHU	MHB PRO	MHV PRO	MHA PRO	MHP PRO
	Cena netto 230,-	Cena netto 335,-	Cena netto 640,-	Cena netto 753,-	Cena netto 1 189,-
	282,90 zł brutto Nr art. 2402200	412,05 zł brutto Nr art. 2402300	787,20 zł brutto Nr art. 2402400	926,19 zł brutto Nr art. 2402500	1 462,47 zł brutto Nr art. 2402550
Liczba uderzeń	3 000 min^{-1}	2 200 min^{-1}	2 500 min^{-1}	3 600 min^{-1}	2 400 min^{-1}
Zużycie powietrza	280 l/min	240 l/min	280 l/min	360 l/min	600 l/min
Mocowanie	10 mm	10 mm	10 mm	10 mm	14,7 mm
Ciężar	1,6 kg	2 kg	2,4 kg	2,8 kg	6,9 kg

Seria HDR-K – Myjki wysokociśnieniowe zimnowodne

- HDR-K 39-12
- Duża moc czyszczenia mimo zwartej konstrukcji
- Praktyczny uchwyt na pistolet, lancę, wąż wysokociśnieniowy oraz kabel sieciowy
- Przystawka do czyszczenia powierzchni płaskich bez rozprysków wody.
- Total Stop System (TSS) umożliwia automatyczne uruchamianie i zatrzymywanie
- 3-tłokowa pompa osiowa z tarczą krzywkową z tłokami ze stali nierdzewnej
- Głowica wykonana z aluminium
- Silnik z wyłącznikiem zabezpieczającym

- HDR-K 44-13
- Praktyczny uchwyt na pistolet, lancę, wąż wysokociśnieniowy oraz kabel sieciowy
- Przystawka do czyszczenia powierzchni płaskich bez rozprysków wody.
- Total Stop System (TSS) umożliwia automatyczne uruchamianie i zatrzymywanie
- 3-tłokowa pompa osiowa z tarczą krzywkową z tłokami ze stali nierdzewnej
- Głowica wykonana z aluminium
- Silnik z wyłącznikiem zabezpieczającym

- HDR-K 48-15
- Praktyczny uchwyt na pistolet, lancę, wąż wysokociśnieniowy oraz kabel sieciowy
- Total Stop System (TSS) umożliwia automatyczne uruchamianie i zatrzymywanie
- 3-tłokowa pompa osiowa z tarczą krzywkową z tłokami ze stali nierdzewnej
- Głowica wykonana z mosiądzu
- Silnik indukcyjny z wyłącznikiem zabezpieczającym

› Lekkie, łatwe do przenoszenia i przechowywania, dzięki niewielkiej wadze i zwartej konstrukcji
› CLICK-FAST system szybkozłącza

HDR-K 39-12
Cena netto
357,-
439,11 zł brutto
Nr. artykułu 7101391

› Wbudowany bęben na wąż
› Wbudowany zbiornik na detergent
› CLICK-FAST system szybkozłącza

HDR-K 44-13
Cena netto
666,-
819,18 zł brutto
Nr. artykułu 7101441

› Wbudowany bęben na wąż
› Wbudowany zbiornik na detergent

HDR-K 48-15
Cena netto
1 170,-
1 439,10 zł brutto
Nr. artykułu 7101481

Zakres dostawy HDR-K 39-12:
rękojeść pistoletowa ze spustem, lanca, przystawka do czyszcz. powierzchni, wąż wysokociś., dysza spieniająca ze zbiornikiem 0,5l, lanca regulowana z dyszą, dysza rotacyjno-punktowa

Zakres dostawy HDR-K 44-13:
rękojeść pistoletowa ze spustem, dysza rotacyjno-punktowa, lanca z dyszą wielofunkcyjną, dysza spieniająca, bęben na wąż z wężem, przystawka do czyszcz. powierzchni

Zakres dostawy HDR-K 48-15:
rękojeść pistoletowa ze spustem, dysza rotacyjno-punktowa, lanca z dyszą wielofunkcyjną, bęben na wąż z wężem wysokociśnieniowym

Dane techniczne	HDR-K 39-12	HDR-K 44-13	HDR-K 48-15
Ciśnienie maksymalne	120 bar	135 bar	150 bar
Przepływ wody	390 l/h	440 l/h	480 l/h
Max. temp. wody na dopływie	50 °C	50 °C	50 °C
Długość przewodu elektrycznego	5 m	5 m	5 m
Moc znamionowa	1,5 kW	1,8 kW	2,5 kW
Obroty silnika	3.400 min^{-1}	3.400 min^{-1}	2.800 min^{-1}
Przyłącze elektryczne	230 V ~50-60 Hz	230 V ~50-60 Hz	230 V ~50 Hz
Długość węża wysokociśnieniowego	5 m	6 m	8 m
Zbrojenie węża wysokociśnieniowego	oplot materiałowy	oplot materiałowy	oplot materiałowy
Wymiary	280 x 240 x 650 mm	420 x 340 x 870 mm	420 x 360 x 930 mm
Waga	5,9 kg	12,9 kg	22,5 kg

Wyprod. w Europie

- HDR-K 54-16
- Wbudowany zbiornik na detergent z możliwością regulacji ilości detergentu
- Praktyczny uchwyt na pistolet, lancę, wąż wysokociśnieniowy oraz kabel sieciowy
- Total Stop System (TSS) umożliwia automatyczne uruchamianie i zatrzymywanie
- 3-tłokowa pompa osiowa z tarczą krzywkową z tłokami ze stali nierdzewnej
- Głowica wykonana z mosiądzu
- Silnik indukcyjny
- Regulowane ciśnienie robocze
- Manometr
- Wysokiej jakości połączenia gwwtowane

HDR-K 54-16

Cena netto **2 501,-**

3 076,26 zł brutto

Nr. artykułu 7102541

Wyprod. w Europie

- HDR-K 60-13
- Wbudowany zbiornik na detergent z możliwością regulacji ilości detergentu
- Praktyczny uchwyt na pistolet, lancę, wąż wysokociśnieniowy oraz kabel sieciowy
- Total Stop System (TSS) umożliwia automatyczne uruchamianie i zatrzymywanie
- 3-tłokowa pompa osiowa z tłokami ceramicznymi, układ korbowy, głowica wykonanej z mosiądzu
- Silnik indukcyjny
- Regulowane ciśnienie robocze
- Manometr
- Wysokiej jakości połączenia gwwtowane

HDR-K 60-13

Cena netto **2 875,-**

3 536,25 zł brutto

Nr. artykułu 7102601

Wyprod. w Europie

- HDR-K 77-18
- Wbudowany zbiornik na detergent z możliwością regulacji ilości detergentu
- Praktyczny uchwyt na pistolet, lancę, wąż wysokociśnieniowy oraz kabel sieciowy
- Total Stop System (TSS) umożliwia automatyczne uruchamianie i zatrzymywanie
- 3-tłokowa pompa osiowa z tłokami ceramicznymi, układ korbowy, głowica wykonanej z mosiądzu
- Silnik indukcyjny
- Regulowane ciśnienie robocze
- Manometr
- Wysokiej jakości połączenia gwwtowane

HDR-K 77-18

Cena netto **3 760,-**

4 624,80 zł brutto

Nr. artykułu 7102771

Wyprod. w Europie

- HDR-K 90-20
- Wbudowany zbiornik na detergent z możliwością regulacji ilości detergentu
- Praktyczny uchwyt na pistolet, lancę, wąż wysokociśnieniowy oraz kabel sieciowy
- Total Stop Timed (TST)
- 3-tłokowa pompa osiowa z tłokami ceramicznymi, układ korbowy, głowica wykonanej z mosiądzu
- Silnik indukcyjny z wentylatorem chłodzącym silnik i wyłącznikiem
- Regulowane ciśnienie robocze
- Wskaźnik poziomu oleju z miarką
- Manometr
- Wysokiej jakości połączenia gwwtowane

HDR-K 90-20

Cena netto **4 925,-**

6 057,75 zł brutto

Nr. artykułu 7102902

Zakres dostawy HDR-K 54-16: rękojeść pistoletowa ze spustem, lanca z dyszą wielofunkcyjną, bęben na wąż z wężem

Zakres dostawy HDR-K 60-13: rękojeść pistoletowa ze spustem, lanca z dyszą wielofunkcyjną, bęben na wąż z wężem

Zakres dostawy HDR-K 77-18: rękojeść pistoletowa ze spustem, lanca z dyszą wielofunkcyjną, bęben na wąż z wężem

Zakres dostawy HDR-K 90-20: rękojeść pistoletowa ze spustem, lanca, 5-cio częściowy zestaw dysz, bęben na wąż z wężem

Dane techniczne	HDR-K 54-16	HDR-K 60-13	HDR-K 77-18	HDR-K 90-20
Ciśnienie maksymalne	160 bar	130 bar	190 bar	200 bar
Przepływ wody	540 l/h	600 l/h	770 l/h	900 l/h
Max. temp. wody na dopływie	60 °C	60 °C	60 °C	60 °C
Długość przewodu elektrycznego	5 m	5 m	5 m	5 m
Moc znamionowa	3,1 kW	2,6 kW	5,0 kW	7,4 kW
Obroty silnika	2.800 min^{-1}	1.450 min^{-1}	1.450 min^{-1}	1.450 min^{-1}
Przyłącze elektryczne	230 V ~50 Hz	230 V ~50 Hz	400 V ~50 Hz	400 V ~50 Hz
Długość węża wysokociśnieniowego	15 m	15 m	15 m	15 m
Zbrojenie węża wysokociśnieniowego	oplot stalowy	oplot stalow	oplot stalow	oplot stalow
Wymiary	390 x 380 x 900 mm	390 x 380 x 900 mm	390 x 380 x 900 mm	670 x 490 x 900 mm
Waga	35 kg	36 kg	47 kg	61,5 kg

Seria wetCAT – odkurzacze na sucho i mokro

Wyprod. w Europie

- Wersja na mokro i sucho do zasysania płynów, wiórów i innych cząstek stałych.
- Wszystkie silniki wyposażenia w miedziane uzwojenia i ochronę silnika.
- Dwustopniowe silniki (oprócz wetCAT 116 E) do szczególnie wymagających prac, zapewniające długą żywotność
- Specjalna uszczelka między głowicą a zbiornikiem jest odporna na resztki olejów i chemikaliów, nie tracąc przy tym na elastyczności
- 2-częściowa wtykana rura ssąca z aluminium osłonięta tworzywem sztucznym. Bardzo lekki i stabilny
- Elastyczny wąż ssący wytrzymuje duże obciążenia i wszelkiego rodzaju skręcenia
- Przyłącze wąż - zbiornik z blokadą, zapobiega niepożądanemu odłączaniu się węża w trakcie czyszczenia

› Modele kompaktowe
› Wbudowane gniazdo do podłączania elektronarzędzi

wetCAT 116 E

wetCAT 137 E

wetCAT 133 IE

Zakres dostawy:
> Wąż ssący 2 m, rączka z regulacją strumienia powietrza, wtykana rura ssąca, końcówka ze składaną szczotką, końcówka do tapicerki, końcówka okrągła ze szczotką, końcówka płaska,

› Modele R: automatyczne włączanie w chwili włączenia podłączonego elektronarzędzia

wetCAT 137 R

wetCAT 133 IR

Zakres dostawy wetCAT 137 E / wetCAT 133 IR:
> Wąż ssący 4 m, rączka z regulacją strumienia powietrza, wtykana rura ssąca, sucha końcówka do podłogi , mokra końcówka do podłogi, końcówka okrągła ze szczotką, końcówka płaska, reduktor, filtr nanotechnologiczny

EDELSTAHL Rost frei

EDELSTAHL Rost frei

WETCAT 116 E	WETCAT 137 E	WETCAT 133 IE	WETCAT 137 R	WETCAT 133 IR
Cena netto 565,-	Cena netto 742,-	Cena netto 764,-	Cena netto 920,-	Cena netto 941,-
694,95 zł brutto	912,66 zł brutto	939,72 zł brutto	1 131,60 zł brutto	1 157,43 zł brutto
Nr art. 7001120	Nr art. 7001130	Nr art. 7001135	Nr art. 7001140	Nr art. 7001145

Dane techniczne	wetCAT 116 E	wetCAT 137 E	wetCAT 133 IE	wetCAT 137 R	wetCAT 133 IR
Typ odkurzacza	mokry i suchy	mokry i suchy	mokry i suchy	mokry i suchy	mokry i suchy
Max. Moc	1300 W	1300 W	1300 W	1300 W	1300 W
Ilość powietrza	3333 l/min	3333 l/min	3333 l/min	3333 l/min	3333 l/min
Pojemność zbiornika	16 l	37 l	33 l	37 l	33 l
Średnica/długość węża	36 mm / 2 m	38 mm / 4 m	38 mm / 4 m	38 mm / 4 m	38 mm / 4 m
Liczba silników / stopni mocy	1 / jednostop.	1 / dwustopn.	1 / dwustopn.	1 / dwustopn.	1 / dwustopn.
Chłodzenie silnika	Przewód obej.	Przewód obej.	Przewód obej.	Przewód obej.	Przewód obej.
Poziom ciśnienia akustycznego	71,2 dB(A)	72 dB(A)	72 dB(A)	72 dB(A)	72 dB(A)
Podłączenie elektryczne	230 V ~50 Hz	230 V ~50 Hz	230 V ~50 Hz	230 V ~50 Hz	230 V ~50 Hz
Długość kabla	8,5 m	8,5 m	8,5 m	8,5 m	8,5 m
Materiał zbiornika	Tworzywo sztuczne	Tworzywo sztuczne	Stal nierdzewna	Tworzywo sztuczne	Stal nierdzewna
Wymiary (L x B x H)	400 x 400 x 640 mm	390 x 390 x 900 mm	430 x 430 x 830 mm	390 x 390 x 900 mm	430 x 430 x 830 mm
Waga	10,4 kg	12,3 kg	15 kg	12,3 kg	15 kg

Seria wetCAT – odkurzacze na sucho i mokro

Wyprod. w Europie

- Wersja na mokro i sucho do zasysania płynów, wiórów i innych cząstek stałych
- Wszystkie silniki wyposażenia w miedziane uzwojenia i ochronę silnika
- Dwustopniowe silniki do szczególnie wymagających prac, zapewniające długą żywotność
- Specjalna uszczelka między głowicą a zbiornikiem jest odporna na resztki olejów i chemikaliów, nie tracąc przy tym na elastyczności
- 2-częściowa wtykana rura ssąca z aluminium osłonięta tworzywem sztucznym.
- Bardzo lekki i stabilny
- Elastyczny wąż ssący wytrzymuje duże obciążenia i wszelkiego rodzaju skręcenia
- Przyłącze wąż - zbiornik z blokadą, zapobiega niepożądanemu odłączaniu się węża w trakcie czyszczenia
- Ergonomiczna budowa głowicy z hakami na kable

Pływak do bezpiecznego zatrzymywania przy pełnym zbiorniku z płynem

Nanotechnologiczny filtr „SANI" zatrzymuje bakterie, grzyby i mikropasożyty

Mechanizm przechylający ułatwiający opróżnianie

wetCAT 262 ET

wetCAT 362 ET

wetCAT 262 IET

wetCAT 362 IET

EDELSTAHL Rost frei

EDELSTAHL Rost frei

	WETCAT 262 ET	WETCAT 262 IET	WETCAT 362 ET	WETCAT 362 IET
	Cena netto 1 630,-	Cena netto 1 665,-	Cena netto 1 843,-	Cena netto 1 864,-
	2 004,90 zł brutto Nr art. 7001260	2 047,95 zł brutto Nr art. 7001270	2 266,89 zł brutto Nr art. 7001360	2 292,72 zł brutto Nr art. 7001370
Dane techniczne	wetCAT 262 ET	wetCAT 262 IET	wetCAT 362 ET	wetCAT 362 IET
Typ odkurzacza	mokry i suchy	mokry i suchy	mokry i suchy	mokry i suchy
Max. Moc	2600 W	2600 W	3600 W	3600 W
Ilość powietrza	6666 l/min	6666 l/min	10000 l/min	10000 l/min
Pojemność zbiornika	62 l	62 l	62 l	62 l
Średnica/długość węża	38 mm / 4 m	38 mm / 4 m	38 mm / 4 m	38 mm / 4 m
Liczba silników / stopni mocy	2 / dwustopn.	2 / dwustopn.	3 / dwustopn.	3 / dwustopn.
Chłodzenie silnika	Przewód obej.	Przewód obej.	Przewód obej.	Przewód obej.
Poziom ciśnienia akustycznego	74,5 dB(A)	74,5 dB(A)	76 dB(A)	76 dB(A)
Podłączenie elektryczne	230 V ~50 Hz	230 V ~50 Hz	230 V ~50 Hz	230 V ~50 Hz
Długość kabla	8,5 m	8,5 m	8,5 m	8,5 m
Max. moc podł. narzędzia	1150 W	1150 W	1000 W	1000 W
Podciśnienie	247 mbar	247 mbar	247 mbar	247 mbar
Materiał zbiornika	Tworzywo sztuczne	Stal nierdzewna	Tworzywo sztuczne	Stal nierdzewna
Wymiary (L x B x H)	570 x 700 x 1140 mm	570 x 700 x 1140 mm	570 x 700 x 1140 mm	570 x 700 x 1140 mm
Waga	28 kg	21,9 kg	28 kg	21,9 kg

Zakres dostawy:
- > Wąż ssący 4 m
- > Rączka z regulacją przepływu powietrza
- > Rura ssąca wtykana
- > Końcówka do podłogi sucha
- > Końcówka do podłogi mokra
- > Szczotka okrągła ze szczotką
- > Końcówka płaska
- > Reduktor

Seria dryCAT – odkurzacze na sucho do pyłów klasy M i H

Wyprod. w Europie

- Wersja sucha do pyłu i innych cząstek stałych
- Dwustopniowe silniki wyposażone w miedziane uzwojenia i ochronę silnika. Przydatne do szczególnie wymagających prac, zapewniające długą żywotność
- Filtr kartuszowy, o bardzo dużej powierzchni filtrującej, gwarantuje stałą moc ssania
- Specjalna uszczelka między głowicą a zbiornikiem jest odporna na resztki olejów i chemikaliów, nie tracąc przy tym na elastyczności
- 2-częściowa wtykana rura ssąca z aluminium osłonięta tworzywem sztucznym. Bardzo lekki i stabilny
- Elastyczny wąż ssący wytrzymuje duże obciążenia i wszelkiego rodzaju skręcenia
- Przyłącze wąż - zbiornik z blokadą, zapobiega niepożądanemu odłączaniu się węża w trakcie czyszczenia
- Ergonomiczna budowa głowicy z hakami na kable
- 2- i 3-silnikowe modele z osobnymi włącznikami i wyłącznikami. Osoba obsługująca sama może wybrać, ile silników ma pracować. Umożliwia to znaczną oszczędność energii.
- Silniki ssące z filtrem hałasów, gwarantującym cichą pracę

dryCAT 137 RSCM

dryCAT 133 IC-HC

dryCAT 262 ICT-HC

dryCAT 133 IRSCM

dryCAT 137 RSCM / dryCAT 133 IRSCM: Z gniazdem zasilającym

Nadwozie z tworzywa sztucznego i mocowania na końcówki i rurę ssącą

		EDELSTAHL Rost frei	EDELSTAHL Rost frei	EDELSTAHL Rost frei
	KLASA M	KLASA M	KLASA H	KLASA H
	DRYCAT 137 RSCM	DRYCAT 133 IRSCM	Neu DRYCAT 133 IC-HC*	Neu DRYCAT 262 ICT-HC*
	Cena netto 1 914,-	Cena netto 1 949,-	Cena netto 1 239,-	Cena netto 2 020,-
	2 354,22 zł brutto	2 397,27 zł brutto	1 523,97 zł brutto	2 484,60 zł brutto
	Nr art. 7002150	Nr art. 7002145	Nr art. 7002155	Nr art. 7002255

Dane techniczne	dryCAT 137 RSCM	dryCAT 133 IRSCM	dryCAT 133 IC-HC	dryCAT 262 ICT-HC
Typ odkurzacza	suchy	suchy	suchy	suchy
Max. Moc	1300 W	1300 W	1200 W	2400 W
Ilość powietrza	3333 l/min	3333 l/min	3583 l/min	7166 l/min
Pojemność zbiornika	37 l	33 l	33 l	62 l
Średnica/długość węża	38 mm / 4 m	38 mm / 4 m	38 mm / 4 m	38 mm / 4 m
Liczba silników / stopni mocy	1 / dwustopn.	1 / dwustopn.	1 / dwustopn.	2 / dwustopn.
Chłodzenie silnika	Przewód obej.	Przewód obej.	Przewód obej.	Przewód obej.
Poziom ciśnienia akustycznego	72 dB(A)	72 dB(A)	74 dB(A)	80 dB(A)
Podłączenie elektryczne	230 V ~50 Hz	230 V ~50 Hz	230 V ~50 Hz	230 V ~50 Hz
Długość kabla	8,5 m	8,5 m	8,5 m	8,5 m
Materiał zbiornika	Tworzywo sztuczne	Stal nierdzewna	Stal nierdzewna	Stal nierdzewna
Wymiary (L x B x H) w mm	390 x 390 x 900	430 x 430 x 830	430 x 430 x 830	520 x 520 x 960
Waga	15 kg	15 kg	16 kg	23 kg

Zakres dostawy:
> Wąż ssący 4 m, rura ssąca (stalowa) wtykana, końcówka do podłogi sucha, końcówka okrągła ze szczotką, końcówka płaska, reduktor, 3 filtry kartuszowe

Seria dryCAT – odkurzacze na sucho

Wyprod. w Europie

- Wersja sucha do pyłu i innych cząstek stałych
- Dwustopniowe silniki wyposażone w miedziane uzwojenia i ochronę silnika. Przydatne do szczególnie wymagających prac, zapewniające długą żywotność
- Filtr kartuszowy, o bardzo dużej powierzchni filtrującej, gwarantuje stałą moc ssania
- Specjalna uszczelka między głowicą a zbiornikiem jest odporna na resztki olejów i chemikaliów, nie tracąc przy tym na elastyczności
- 2-częściowa wtykana rura ssąca z aluminium osłonięta tworzywem sztucznym. Bardzo lekki i stabilny
- Elastyczny wąż ssący wytrzymuje duże obciążenia i wszelkiego rodzaju skręcenia
- Przyłącze wąż - zbiornik z blokadą, zapobiega niepożądanemu odłączaniu się węża w trakcie czyszczenia
- Ergonomiczna budowa głowicy z hakami na kable
- 2- i 3-silnikowe modele z osobnymi włącznikami i wyłącznikami. Osoba obsługująca sama może wybrać, ile silników ma pracować. Umożliwia to znaczną oszczędność energii.
- Silniki ssące z filtrem hałasów, gwarantującym cichą pracę

Automatyczne wytrząsanie filtra po wyłączeniu podłączonego elektronarzędzia i przełącznika wytrząsania ręcznego

Niełamliwe klamry nylonowe do mocowania głowicy na zbiorniku

Nadwozie z tworzywa sztucznego i mocowania na końcówki i rurę ssącą (dryCAT 137 RSC do dryCAT 133 IRSCM)

- Automatyczne czyszczenie filtra
- Z automatycznym włączaniem przy włączaniu podłączonego elektronarzędzia
- Gniazdo do podłączania elektronarzędzi

dryCAT 133 IRSCA

dryCAT 137 RSC

dryCAT 133 IRSC

EDELSTAHL Rost frei

EDELSTAHL Rost frei

DRYCAT 137 RSC	DRYCAT 133 IRSC	DRYCAT 133 IRSCA
Cena netto 1 545,-	Cena netto 1 580,-	Cena netto 1 900,-
1 900,35 zł brutto	1 943,40 zł brutto	2 337,00 zł brutto
Nr art. 7002130	Nr art. 7002135	Nr art. 7002140

Dane techniczne	dryCAT 137 RSC	dryCAT 133 IRSC	dryCAT 133 IRSCA
Typ odkurzacza	suchy	suchy	suchy
Max. Moc	1300 W	1300 W	1300 W
Ilość powietrza	3333 l/min	3333 l/min	3333 l/min
Pojemność zbiornika	37 l	33 l	33 l
Średnica/długość węża	38 mm / 4 m	38 mm / 4 m	38 mm / 4 m
Liczba silników / stopni mocy	1 / dwustopn.	1 / dwustopn.	1 / dwustopn.
Chłodzenie silnika	Przewód obej.	Przewód obej.	Przewód obej.
Poziom ciśnienia akustycznego	72 dB(A)	72 dB(A)	72 dB(A)
Podłączenie elektryczne	230 V ~50 Hz	230 V ~50 Hz	230 V ~50 Hz
Długość kabla	8,5 m	8,5 m	8,5 m
Materiał zbiornika	Tworzywo sztuczne	Stal nierdzewna	Stal nierdzewna
Wymiary (L x B x H) w mm	390 x 390 x 900	430 x 430 x 830	430 x 430 x 830
Waga	14,3 kg	13,8 kg	13,5 kg

Zakres dostawy dryCAT 137 RSC bis dryCAT 262 IRSCT:
> Wąż ssący 4 m, rączka z regulacją strumienia powietrza, rura ssąca wtykana, końcówka do podłogi sucha, końcówka okrągła ze szczotką, końcówka płaska, reduktor, filtr kartuszowy

flexCAT 16 H – Odkurzacz specjalny przenośny

- Bardzo cichy i kompaktowy odkurzacz
- Zakładany na ramię pas umożliwia noszenie w trakcie odkurzania
- Imponuje swoją poręcznością w ciasnych i trudno dostępnych miejscach
- Filtry kartuszowe, o bardzo dużej powierzchni filtrującej i z systemem czyszczenia „Easy Push", gwarantuje niezmienną moc ssania.
- Elastyczny wąż ssący wytrzymuje duże obciążenia i wszelkiego rodzaju skręcenia

FLEXCAT 16 H
Cena netto
281,-
345,63 zł brutto
Nr art. 7003110

flexCAT 16 H

Dane techniczne	flexCAT 16 H
Typ odkurzacza	suchy
Max. Moc	1200 W
Ilość powietrza	1800 l/min
Pojemność zbiornika	6 l
Średnica/długość węża	35 mm / 1 m
Liczba silników / stopni mocy	1 / jednostop.
Chłodzenie silnika	przepływ
Poziom ciśnienia akustycznego	72,6 dB(A)
Podłączenie elektryczne	230 V ~50 Hz
Długość kabla	4,5 m
Podciśnienie	194 mbar
Materiał zbiornika	Tworzywo sztuczne
Wymiary (L x B x H)	290 x 240 x 430 mm
Waga	4 kg

flexCAT 112 Q – Bardzo cichy i mocny odkurzacz specjalny. Idealny odkurzacz do domu, biura i gastronomii.

- Odkurzacz suchy do zastosowań, które wymagają wysokiej skuteczności przy bardzo cichej pracy
- Dzięki niewielkim wymiarom i nóżce podporowej nie potrzebuje wiele miejsca i jest bardzo łatwy w przechowywaniu
- 2-częściowa wtykana rura ssąca z aluminium osłonięta tworzywem sztucznym.
- Bardzo lekki i stabilny
- Elastyczny wąż ssący wytrzymuje duże obciążenia i wszelkiego rodzaju skręcenia
- Niełamliwe klamry nylonowe do mocowania głowicy na zbiorniku

FLEXCAT 112 Q
Cena netto
551,-
677,73 zł brutto
Nr art. 7003120

Dane techniczne	flexCAT 112 Q
Typ odkurzacza	suchy
Max. Moc	1300 W
Ilość powietrza	3500 l/min
Pojemność zbiornika	12,5 l
Średnica/długość węża	36 mm / 2 m
Liczba silników / stopni mocy	1 / jednostop.
Chłodzenie silnika	przepływ
Poziom ciśnienia akustycznego	57 dB(A)
Podłączenie elektryczne	230 V ~50 Hz
Długość kabla	8,5 m
Podciśnienie	287 mbar
Materiał zbiornika	Tworzywo sztuczne
Wymiary (L x B x H)	400 x 400 x 510 mm
Waga	9 kg

flexCAT 116 PD / flexCAT 262-2 IEPD – Odkurzacz specjalny ze zbiornikiem na środek czyszczący i końcówką do czyszczenia tapicerki samochodów

- Końcówki do czyszczenia dywanów i gładkich podłóg
- Końcówka do czyszczenia tapicerek na meblach i w samochodach
- Końcówka do podłogi ze szczotką składaną do odkurzania na sucho gładkich podłóg lub dywanów
- Zbiornik na środek czyszczący z polietylenu i zbiornik z tworzywa sztucznego na brudną wodę
- Specjalna uszczelka między głowicą a zbiornikiem jest odporna na resztki olejów i chemikaliów, nie tracąc na elastyczności
- 2-częściowa wtykana rura ssąca (aluminium osłonięte tworzywem sztucznym).
- Bardzo lekki i stabilny.
- Elastyczny wąż ssący wytrzymuje duże obciążenia i wszelkiego rodzaju skręcenia
- Nanotechnologiczny filtr „SANI" zatrzymuje bakterie, grzyby i mikropasożyty

	FLEXCAT 116 PD	FLEXCAT 262-2 IEPD
	Cena netto **1 065,-**	Cena netto **3 192,-**
	1 309,95 zł brutto **Nr art. 7003265**	3 926,16 zł brutto **Nr art. 7003271**
Dane techniczne	flexCAT 116 PD	flexCAT 262-2 IEPD
Typ odkurzacza	mokry i suchy	mokry i suchy
Max. Moc	1200 W	2400 W
Ilość powietrza	3583 l/min	7000 l/min
Pojemność zbiornika	16 l	62 l
Średnica/długość węża	36 mm / 2 m	40 mm / 4 m
Liczba silników / stopni mocy	1 / dwustopn.	2 / dwustopn.
Chłodzenie silnika	Przewód obej.	Przewód obej.
Poziom ciśnienia akustycznego	73,4 dB(A)	72,0 dB(A)
Podłączenie elektryczne	230 V ~50 Hz	230 V ~50 Hz
Długość kabla	8,5 m	8,5 m
Materiał zbiornika	Tworzywo sztuczne	Stal nierdzewna
Wymiary (L x B x H)	390 x 370 x 500 mm	730 x 580 x 970 mm
Waga	11 kg	33 kg

Zakres dostawy flexCAT 116 PD:
- Wąż ssący 2 m
- Rączka z regulacją przepływu powietrza
- Rura ssąca wtykana
- Końcówka do podłogi ze szczotką rozkładaną
- Końcówka do szczelin
- Końcówka do tapicerki
- Szczotka okrągła ze szczotką
- Końcówka do czyszczenia tapicerki
- Końcówki do czyszczenia dywanów i podłóg

Zakres dostawy flexCAT 262-2 IEPD:
- Wąż ssący 4 m, rączka z regulacją strumienia powietrza, rura ssąca wtykana, końcówka do podłogi mokra, końcówka płaska, końcówka do czyszczenia tapicerki ze specjalnym wężem 2 m, filtr nanotechnologiczny

flexCAT 378 EOT-PRO – Specjalny odkurzacz do zastosowań przemysłowych z separatorem, przeznaczony do ssania smarów, płynów chłodzących oraz bardzo tłustych i grubych wiórów metalowych.

- Wersja do odkurzania płynów oraz cząstek stałych np. do ssania smarów, płynów chłodzących oraz grubych wiórów metalowych
- Wymienny filtr siatkowy do oddzielnego usuwania wiórów
- Zawór kulowy do odprowadzania płynów
- Silniki wyposażone w uzwojenia miedziane oraz ochrony silnika
- Specjalne uszczelnienie pomiędzy głowicą a pojemnikiem powoduje, że odkurzacz jest odporny na działanie pozostałości naftowych i chemicznych bez utraty elastyczności
- Wąż olejoodporny wytrzymuje ekstremalne obciążenia
- Zbiornik ze stali nierdzewnej jest odporny na działanie ostrych krawędzi wiórów metalowych
- Boczne przyłącze węża dla lepszej wydajności ssania
- Metalowe przyłącze węża na pojemniku z blokadą, która zapobiega poluzowaniu węża podczas czyszczenia
- Ergonomiczny kształt głowicy z okablowaniem
- Pływak do bezpiecznego zatrzymania urządzenia gdy pojemnik jest wypełniony cieczą

Zbiornik ze stali nierdzewnej jest odporny na ostre krawędzie wiórów metalowych

Dane techniczne	flexCAT 378 EOT-PRO
Typ odkurzacza	mokry i suchy
Max. Moc	3500 W
Ilość powietrza	10750 l/min
Pojemność zbiornika	78 l
Średnica/długość węża	38 mm / 4 m
Liczba silników / stopni mocy	3 / dwustopn.
Chłodzenie silnika	Przewód obej.
Poziom ciśnienia akustycznego	76 dB(A)
Podłączenie elektryczne	230 V ~50 Hz
Długość kabla	8,5 m
Materiał zbiornika	Tworzywo sztuczne
Wymiary (L x B x H)	635 x 58 x 1030 mm
Waga	34 kg

FLEXCAT 378 EOT-PRO

Cena netto
3 902,-

4 799,46 zł brutto
Nr art. 7003380

Zakres dostawy:
> Chromowane stalowe rury ssące wtykane
> Końcówka do podłogi wykonana z metalu z wymiennymi wkładkami
> Chromowana końcówka płaska stalowa
> Specjalny wąż ssący odporny na oleje 4 m

> Więcej akcesori w katalogu.

flexCAT 290 EPT – Odkurzacz specjalny z wbudowaną pompą wodną do szybkiego, prostego i ciągłego absorbowania i odpompowywania płynów

- Silniki wyposażenia w miedziane uzwojenia i ochronę silnika
- Dwustopniowe silniki do szczególnie wymagających prac, zapewniające długą żywotność
- Specjalna uszczelka między głowicą a zbiornikiem jest odporna na resztki olejów i chemikaliów, nie tracąc przy tym na elastyczności
- 2-częściowa wtykana rura ssąca z aluminium osłonięta tworzywem sztucznym. Bardzo lekki i stabilny
- Elastyczny wąż ssący wytrzymuje duże obciążenia i wszelkiego rodzaju skręcenia
- Przyłącze wąż - zbiornik z blokadą, zapobiega niepożądanemu odłączaniu się węża w trakcie czyszczenia
- Ergonomiczna budowa głowicy z hakami na kable
- Pływak do bezpiecznego zatrzymywania przy pełnym zbiorniku z płynem
- Silniki ssące z filtrem hałasów, gwarantującym cichą pracę
- Dwa silniki z osobnymi włącznikami i wyłącznikami. Osoba obsługująca sama może wybrać, ile silników ma pracować.

Masywne stalowe podwozie i mechanizm odchylający ułatwiający opróżnianie

Wbudowana pompa wodna o mocy 450 W i wydajności 90 l/min

FLEXCAT 290 EPT

Cena netto
3 227,-

3 969,21 zł brutto
Nr art. 7003290

Dane techniczne	flexCAT 290 EPT
Typ odkurzacza	mokry i suchy
Max. Moc	2400 W
Ilość powietrza	7000 l/min
Pojemność zbiornika	90 l
Średnica/długość węża	38 mm / 4 m
Liczba silników / stopni mocy	2 / dwustopn.
Chłodzenie silnika	Przewód obej.
Poziom ciśnienia akustycznego	74,5 dB(A)
Podłączenie elektryczne	230 V ~50 Hz
Długość kabla	8,5 m
Materiał zbiornika	polietylen
Wymiary (L x B x H)	570 x 700 x 1140 mm
Waga	33 kg

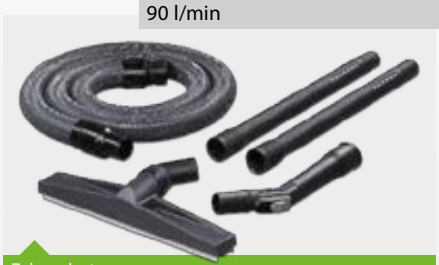

Zakres dostawy:
> Wąż ssący 4 m
> Rączka z regulacją przepływu powietrza
> Rura ssąca wtykana
> Końcówka do podłogi mokra

PRO-CUT – Kompaktowe przecinarki plazmowe

Wyprod. w Europie

PRO-CUT TORNADO	PRO-CUT 35 S	PRO-CUT 70	PRO-CUT 90	PRO-CUT 120
Cena netto 5 525,-	Cena netto 4 006,-	Cena netto 8 359,-	Cena netto 9 265,-	Cena netto 14 229,-
6 795,75 zł brutto	4 927,38 zł brutto	10 281,57 zł brutto	11 395,95 zł brutto	17 501,67 zł brutto
Nr art. 1087059	Nr art. 1087065	Nr art. 1087061	Nr art. 1087062	Nr art. 1087120

Dane techniczne	PRO-CUT Tornado	PRO-CUT 35 S	PRO-CUT 70	PRO-CUT 90	PRO-CUT 120
Mocowanie palnika	stałe	stałe	Euro	Euro	Euro
Zakres prądu cięcia	12 - 25 A	5 - 35 A	25 - 70 A	25 - 90 A	25 - 120 A
Cięcie dobrej jakości w stali (ST37) ok.	4 mm	10 mm	20 mm	25 mm	35 mm
Przecinanie stali (ST37) ok.	5 mm	12 mm	25 mm	30 mm	40 mm
Cięcie dobrej jakości w stali nierdz.	3 mm	10 mm	20 mm	25 mm	28 mm
Przecinanie stali nierdzewnej ok.	4 mm	12 mm	23 mm	27 mm	32 mm
Cięcie dobrej jakości aluminium ok.	4 mm	7 mm	18 mm	23 mm	28 mm
Przecinanie aluminium ok.	6 mm	10 mm	21 mm	25 mm	32 mm
Wymagany przepływ powietrza	-	100 lt/min.	200 lt/min.	200 lt/min.	230 lt/min.
Ciśnienie robocze powietrza	-	3,5-4,0 bar	5 bar	5 bar	6 bar
Napięcie	230 ±10% V	230 ±10% V	3 x 400 ±10% V	3 x 400 ±10% V	3 x 400 ±10% V
Częstotliwość	50/60 Hz	50/60 Hz	50/60 Hz	50/60 Hz	50/60 Hz
Napięcie biegu jałowego	270 V	270 V	250 V	250 V	450 V
Pobór mocy przy 100%	2,4 kVA	2,3 kVA	9,9 kVA	9,9 kVA	15,5 kVA
Maksymalny prąd wejściowy	18 A	18 A	19 A	26 A	38 A
Prąd cięcia w cyklu pracy	25 A - 50%	35 A - 40%	70 A - 60%	90 A - 40%	120 A - 40%
Prąd cięcia w cyklu pracy 100%	20 A	22 A	55 A	55 A	80 A
Sprawność (w warunkach znamio-nowych)	0,85	0,99	0,85	0,85	0,85
Stopień ochrony	IP 23	IP 21	IP 21	IP 21	IP 23
Klasa izolacji	F	F	F	F	F
Zakres temperatur pracy	-10 +40 °C	-10 +40 °C	-10 +40 °C	-10 +40 °C	-10 +40 °C
Wymiary	470 x 150 x 245 mm	475 x 150 x 220 mm	470 x 180x 225 mm	420 x 180x 270 mm	610 x 230 x 460 mm
Waga	10 kg	8 kg	16 kg	17 kg	32 kg

SERIA VARIOPROTECT - Maski spawalnicze

VARIOPROTECT L-2	VARIOPROTECT L	VARIOPROTECT XL	VARIOPROTECT XXL W
Cena netto 129,00	Cena netto 196,00	Cena netto 232,00	Cena netto 310,00
158,67 zł brutto	241,08 zł brutto	285,36 zł brutto	381,30 zł brutto
Nr art. 1653005	Nr art. 1654000	Nr art. 1654001	Nr art. 1654010

Dane techniczne	VarioProtect L-2	VarioProtect L	VarioProtect XL	VarioProtect XXL W
Pole widzenia	100 x 41mm	98 x 43 mm	98 x 55 mm	100 x 65 mm
Wymiary kasety	110 x 90 x 9mm	110 x 90 x 9 mm	110 x 90 x 9 mm	110 x 90 x 9 mm
Zasilanie kasety	słoneczne	słoneczne	słoneczne + bateria	słoneczne + bateria
Włączanie / wyłączanie	zautomatyzowane	zautomatyzowane	zautomatyzowane	zautomatyzowane
Ochrona UV/IR	stałe DIN 16	stałe DIN 16	stałe DIN 16	stałe DIN 16
Stopień ochrony	DIN 9 - 13	DIN 9 - 13	DIN 9 - 13	DIN 4-8 / 9 - 13
Poziom jasności	4	4	4	4
Klasa	1/1/1/2*	1/2/1/1*	1/2/1/1*	1/1/1/1*
Czas załączania	1/30.000	1/30.000 s	1/30.000 s	1/30.000 s
Opóźnienie	0.1 - 1.0 s	0,25 - 0,8 s	0,25 - 0,8 s	0,25 - 0,8 s
Waga	490g	460 g	480 g	460 g

VarioProtect L-2

VarioProtect L

VarioProtect XL

VarioProtect XXL W

Ostrzałka do elektrod wolframowych EG 1

- Do ostrzenia elektrod od 1,0 - 4,0 mm
- Otwór do ustawiania głębokości zapewnia minimalne zużycie elektrody przy ostrzeniu
- Elektrody mogą być szlifowane nawet do 200 razy
- Zintegrowany odciąg z filtrem przeciwpyłowym
- Precyzyjne prowadzenie elektrody
- Możliwość ostrzenie krótkich elektrod o długości od 15 mm
- Bezstopniowe ustawianie kąta ostrzenia od 15-180°
- 850 Watt / 230 Volt, 8000 - 32.000 min⁻¹

EG 1
Cena netto
2 975,-
3 659,25 zł brutto
Nr art. 1690100

Zakres dostawy
EG 1
- Obudowa filtra i filtr
- Uchwyt do elektrod
- Tarcza diamentowa Ø 40 mm
- Zaciski do elektrod 1,6/2,4/3,2 mm
- komplet narzędzi
- Worki na odpady do filtra jednorazowego
- Walizka

Seria USZ - Ścisk ślusarski stalowy śrubowy

Numer artykułu	Opis	Cena netto:
179 0001	USZ 216	150 zł
179 0002	USZ 318	307 zł
179 0003	USZ 419	343 zł
179 0006	Magnetyczny V-Chip	22 zł

USZ 216 USZ 318 USZ 419

Seria HZ- Ścisk dźwigniowy z mechanizmem zatrzaskowym

Numer artykułu	Opis	Cena netto:
179 0010	HZ 178	183 zł
179 0011	HZ 254	198 zł
179 0005	Mocowanie V-Chip	13 zł
179 0006		22 zł

HZ 178
HZ 254
HZ 178

Seria MSZ- Ścisk magnetyczny,

Numer artykułu	Opis	Cena netto:
179 0020	MSZ 90	64 zł
179 0021	MSZ 140	82 zł

MSZ 90 MSZ 140

Dane techniczne

Opis	(Maks.) Siła uścisku kg.	(mm)	Głębokość (mm)	Wymiary ramienia	Waga (kg)
USZ 216	550	216	121	25 x 12 mm	1,9
USZ 318	1100	318	140	30 x 14 mm	3,5
USZ 419	1100	419	140	30 x 14 mm	4,0
HZ 178	460	178	121	22 x 11 mm	1,2
HZ 254	460	254	121	22 x 11 mm	1,3
MSZ 90	140	90	64	13 x 6 mm	0,4
MSZ 140	230	140	89	16 x 8 mm	0,5

RGZ 280 - Jednoręczne szczypce specjalnie przeznaczone do przytrzymywania przedmiotów okrągłych

Numer artykułu	Opis	Cena netto:
179 0090	RGZ 280	89 zł

RGZ 280

WGZ 76 - Jednoręczne szczypce kątowe

- Pomocne do przytrzymywania, pozycjonowania i mocowania prostokątnych elementów

Numer artykułu	Opis	Cena netto:
179 0080	WGZ 76	114 zł

WGZ 76

Dane techniczne

Opis		Długość	Gwwt		Waga
RGZ 280	40 - 64 mm	280 mm	M 10		1,3 kg
Opis	**Siła uścisku**	**Rozpiętość**	**Promień**	**Długość**	**Waga**
WGZ 76	75 kg	32 mm	76 mm	216 mm	0,6 kg

Seria MWS - Kątowy zacisk, imadło spawalnicze

MWS-2
MWS-3

Numer artykułu	Opis	Cena netto:
179 0099	MWS-2 56	388 zł
179 0100	MWS-2 95	551 zł
179 0101	MWS-2 121	975 zł
179 0102	MWS-3 95	1 158 zł
179 0103	MWS-3 121	2 084 zł

Dane techniczne

Opis	Maks. otwór.	Dł. szczęk (mm)	Szer. Szczęk (mm)	Odległość „T" (mm)	Waga (kg)
MWS-2 56	56 mm	90	33	47	4
MWS-2 95	95 mm	122	35	62	5
MWS-2 121	121 mm	135	64	100	10,6
MWS-3 95	95 mm	122	35	62	11,1
MWS-3 121	121 mm	100	64	100	19,6

WM 90- Magnetyczny kątownik spawalniczy

WM 90

Numer artykułu	Opis	Cena netto:
179 0071	WM 90	108 zł

Seria SWM-2- Magnetyczny kątownik spawalniczy

SWM-2 35

Numer artykułu	Opis	Cena netto:
179 0030	SWM-2 35	147 zł
179 0031	SWM-2 65	270 zł

Seria SWM- Magnetyczny kątownik spawalniczy

SWM 35

Numer artykułu	Opis	Cena netto:
179 0040	SWM 35	473 zł
179 0041	SWM 70	812 zł

Seria MSWM- Magnetyczny kątownik spawalniczy

MSWM 10

Numer artykułu	Opis	Cena netto:
179 0060	MSWM 10	46 zł

Dane techniczne

Opis	Siła przyciągania	Kąt	Wymiary (mm)	Waga (kg)
WM 90	14 kg	60°/90°	83x95x16	0,2
SWM-2 35	40 kg	45°/90°	111x95x29	0,7
SWM-2 65	75 kg	45°/90°	152x130x35	1,4
SWM 35	55 kg	90°	152x152x38	1,2
SWM 70	120 kg	90°	197x197x48	2,7
MSWM 10	10 kg	30°/60°/45°/90°	59x51x16	0,3

schweißkraft Schweißtechnik

OFERTA SPECJALNA 2017

SRF Master, SRF Profi – przejezdne filtry mechaniczne przeznaczone są do okazjonalnego i systematycznego stosowania do filtracji dymów spawalniczych i pyłów od niskiej do średniej koncentracji.

SRF Kompakt i SRF Mini – kompaktowe, wysokopróżniowe urządzenie odsysające przeznaczone do średnich ilości dymu i pyłu gwarantuje wysoką mobilność w przypadku zmieniających się miejsc roboczych.

Made in Germany

SRF MASTER	SRF PROFI	SRF MASTER XL	SRF KOMPAKT	SRF MINI
Cena netto 5 562,-	Cena netto 8 635,-	Cena netto 16 318,-	Cena netto 5 447,-	Cena netto 6 399,-
6 841,26 zł brutto Nr art. 1800020	10 621,05 zł brutto Nr art. 1800025	20 071,14 zł brutto Nr art. 1800040	6 699,81 zł brutto Nr art. 1800010	7 870,77 zł brutto Nr art. 1800015

Dane techniczne Filtra	SRF Master	SRF Profi	SRF Master XL	SRF Kompakt	SRF Mini
Oczyszczanie powietrza	3-stopniowe	2-stopniowe	2-stopniowe	2-stopniowe	3-stopniowe
Typ filtra	wymienny	wymienny	wymienny	wymienny	wymienny
Powierzchnia filtracji	ca. 13 m^2	ca. 17 m^2	ca. 10 m^2	1,35 m^2	12 m^2
Skuteczność filtracji	> 99 %	> 99 %	> 99 %	> 99 %	> 99 %
Materiał filtracyjny	włóknina	włóknina	membrana PTFE	membrana PTFE	włóknina poliestrowa
Klasa filtracji dymów spawalniczych	W3	W3	W3	-	W3
Filtry dodatkowe	dwa prefiltry	prefiltr	Aktivkohlefilter	-	prefiltr (Alu)
Dane techniczne					
Wydatek	max. 950 m^3/h	max. 1.100 m^3/h	max. 1.000 m3/h	340 m^3/h	150 m^3/h
Średnica węża ramienia	Ø 150 mm	Ø 150 mm	Ø 150 mm		
Długość ramienia	2 m	3 m	3 m		
Średnica końcówki ssącej	Ø 150 mm	Ø 150 mm		2 x NW 45	1 x NW 45
Zasilanie	230V/50Hz	3 x 400V/50Hz	3 x 400V/50Hz	230V	230V
Moc silnika	1,1 kW	1,1 kW	1,5 kW	1,6 kW	2 x 1,0 kW
Waga	ca. 71 kg	ca. 106 kg	ca. 135 kg	21 kg	25 kg
Wymiary	705 x 655 x 900 mm	785 x 730 x 950 mm	655 x 655 x 1.355 mm	300 x 300 x 690 mm	425 x 365 x 790 mm

Stürmer® Maszyny

Stürmer Maszyny Sp. z o.o.
ul. Krajowa 13
62-025 Kostrzyn
+48 61 679 43 18
info@stuermer-maszyny.pl

Niniejszy dokument nie stanowi oferty w rozumieniu przepisów Kodeksu Cywilnego oraz innych właściwych przepisów lecz jest zaproszeniem do zawarcia umowy w rozumieniu art. 71 Kodeksu Cywilnego. Wszystkie informacje, zdjęcia, wymiary, itp. zamieszczone w katalogu mają charakter poglądowy i mogą różnić się od rzeczywistych produktów. Firma Stürmer Maszyny Sp. z o.o. zastrzega sobie prawo do dokonania w każdym momencie dowolnych zmian w katalogu włączając w to zmiany specyfikacji technicznej wyrobu, jego koloru, wymiaru, itp.
Podane ceny są cenami netto i zawierają ustawowego podatku VAT.
Oferta obowiązuje od dnia 13.03.2017 do odwołania lub wyczerpania zapasów.

Dystrybutor:

www.stuermer-maszyny.pl